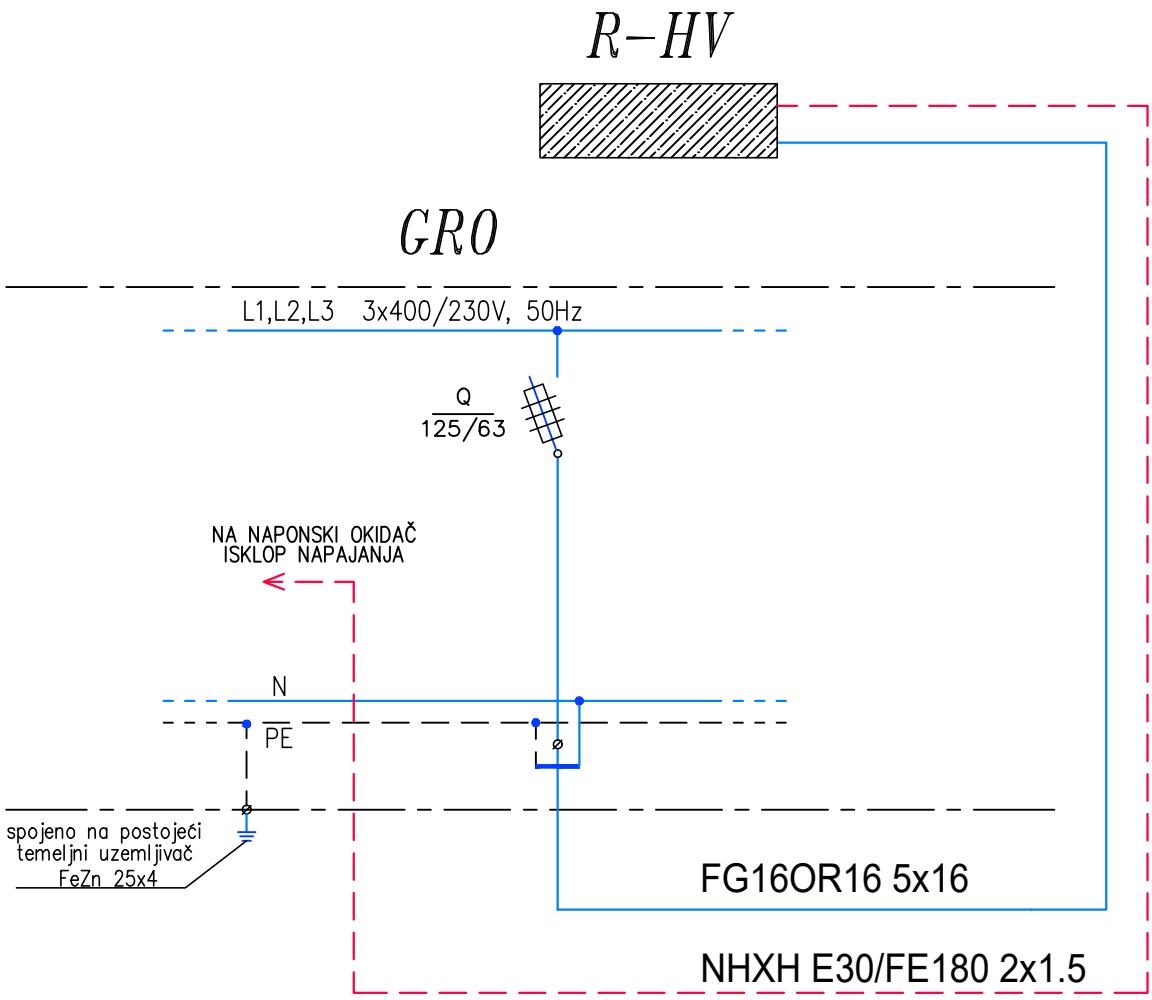

NAPOMENA:

- ormar GRO je postojeći glavni ormar objekta
- u GRO ugraditi rastavnu sklopku/osigurač za napajanje R-HV

TOMISLAV JAKOMINIĆ
mag.ing.el.
E 2692 OVLAŠTENI INŽENJER ELEKTROTEHNIKE

Projektant: TOMISLAV JAKOMINIĆ, mag.ing.el.	Projekt: ELEKTROTEHNIČKI	Nacrt: **BLOK SHEMA GLAVNOG RAZVODA**
Suradnik:	Faza projekta: **GLAVNI**	Građevina: REKONSTRUKCIJA VENTILACIJE I KLIMATIZACIJE RESTORANA "BORJE"
Zajed. ozn. proj.: AMF - BORJE		Investitor: JAVNA USTANOVA "NACIONALNI PARK PLITVIČKA JEZERA", Josipa Jovića 19, 53231 Plitvička jezera
Mapa br.: 2/2 / Revizija br.: 0		
Mjerilo: - / Datum: 2.2019.		Broj projekta: **19023-GL** / Broj nacrta: **1** / List: 1 / Listova: 1

OM PROJEKT d.o.o.
Tizianova 32
51000 Rijeka, Hrvatska
mob.: +385 91 555 8145
email: info@omprojekt.hr

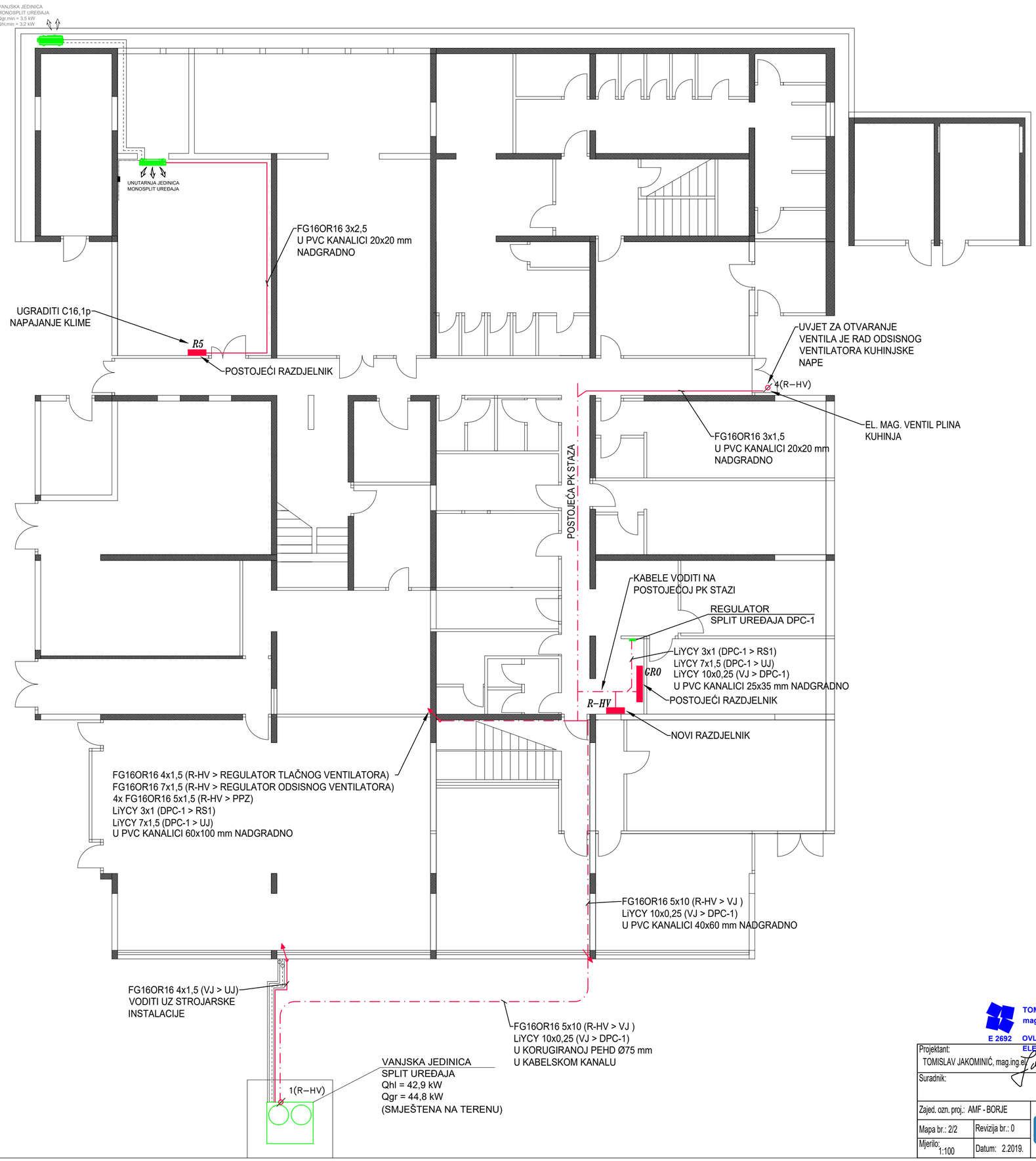

TOMISLAV JAKOMINIĆ
mag.ing.el.
E 2692 OVLAŠTENI INŽENJER
ELEKTROTEHNIKE

Projektant: TOMISLAV JAKOMINIĆ, mag.ing.el.		Projekt: ELEKTROTEHNIČKI	Nacrt: **ELEKTROINSTALACIJA UZ TERMOTEHNIKU - PRIZEMLJE**
Suradnik:		Faza projekta: **GLAVNI**	Građevina: REKONSTRUKCIJA VENTILACIJE I KLIMATIZACIJE RESTORANA "BORJE"
Zajed. ozn. proj.: AMF - BORJE			Investitor: JAVNA USTANOVA "NACIONALNI PARK PLITVIČKA JEZERA", Josipa Jovića 19, 53231 Plitvička jezera
Mapa br.: 2/2	Revizija br.: 0		
Mjerilo: 1:100	Datum: 2.2019.		

OM PROJEKT d.o.o.
Tizianova 32
51000 Rijeka, Hrvatska
mob.: +385 91 555 8145
email: info@omprojekt.hr

Broj projekta: **19023-GL**	Broj nacrta: **2**	List: 1 / Listova: 1

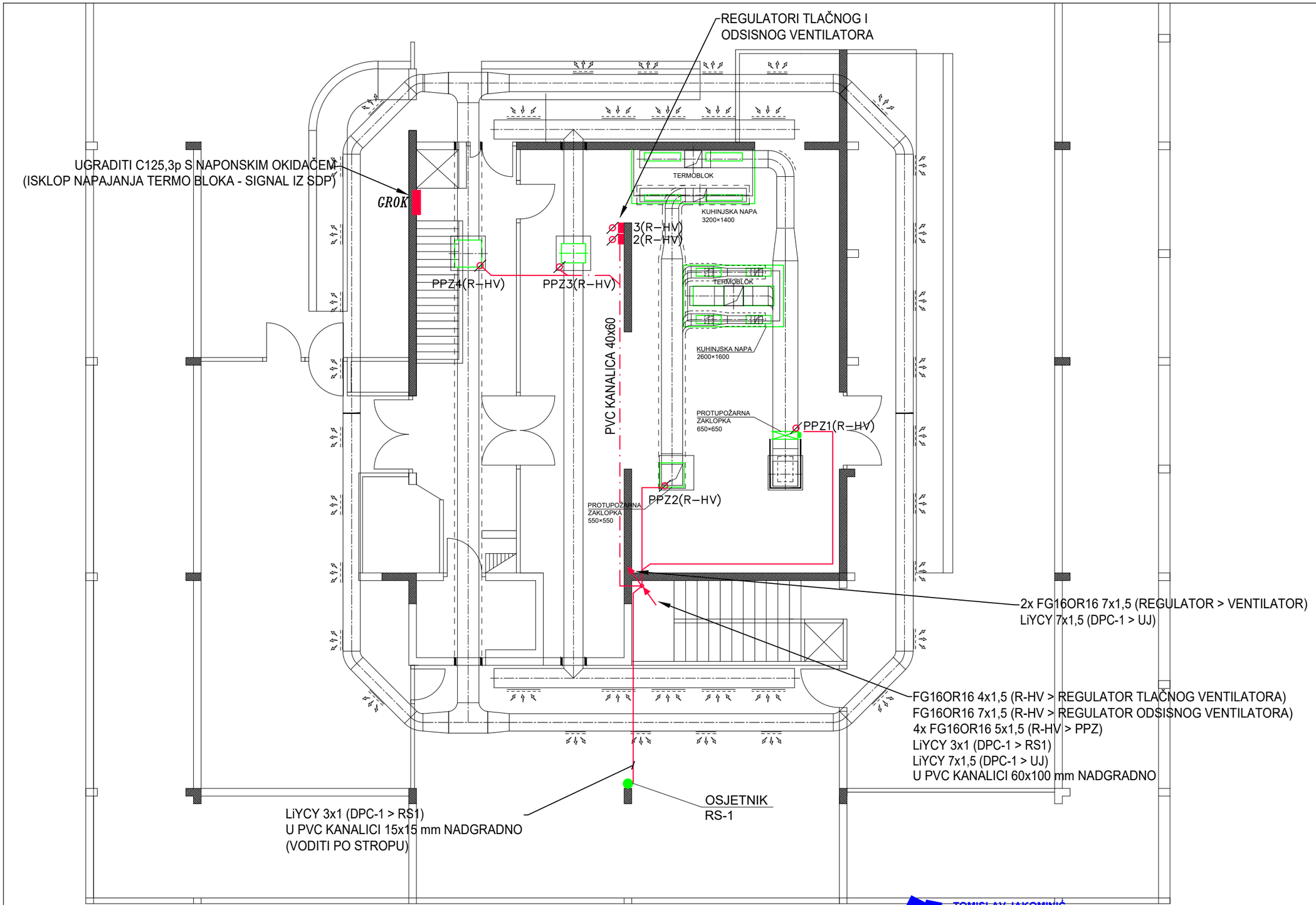

TOMISLAV JAKOMINIĆ
mag.ing.el.
E 2692 OVLAŠTENI INŽENJER ELEKTROTEHNIKE

Projektant: TOMISLAV JAKOMINIĆ, mag.ing.el.		Projekt: ELEKTROTEHNIČKI	Nacrt: **ELEKTROINSTALACIJA UZ TERMOTEHNIKU - KAT**
Suradnik:		Faza projekta: **GLAVNI**	Građevina: REKONSTRUKCIJA VENTILACIJE I KLIMATIZACIJE RESTORANA "BORJE"
Zajed. ozn. proj.: AMF - BORJE			Investitor: JAVNA USTANOVA "NACIONALNI PARK PLITVIČKA JEZERA", Josipa Jovića 19, 53231 Plitvička jezera
Mapa br.: 2/2	Revizija br.: 0		
Mjerilo: 1:100	Datum: 2.2019.		

OM PROJEKT d.o.o.
Tizianova 32
51000 Rijeka, Hrvatska
mob.: +385 91 555 8145
email: info@omprojekt.hr

Broj projekta: **19023-GL**	Broj nacrta: **3**	List: 1 / Listova: 1

PROTUPOŽARNA
ZAKLOPKA 600×500

ZATVORITI NEISKORIŠTENE
POSTOJEĆE
SVJETLARNIKE (3 kom.)

PROTUPOŽARNA
ZAKLOPKA 700×700

UNUTARNJA JEDINICA
SPLIT UREĐAJA

NAPOJITI IZ PRIPADNOG REGULATORA
KABELOM FG16OR16 7x1,5

NAPOJITI IZ PRIPADNOG REGULATORA
KABELOM FG16OR16 7x1,5

PROTUPOŽARNA
ZAKLOPKA
550×550

TLAČNI VENTILATOR

2x FG16OR16 7x1,5 (REGULATOR > VENTILATOR)
LiYCY 7x1,5 (DPC-1 > UJ)

FG16OR16 4x1,5 (VJ > UJ)
VODITI UZ STROJARSKE
INSTALACIJE UNUTAR
RESTORANA ISPOD KROVA

VERTIKALA KROV
RESTAURANTA - TEREN

VANJSKA JEDINICA
SPLIT UREĐAJA
(SMJEŠTENA NA TERENU)

POTKROVLJE

KROV RESTAURANTA

TEREN

DETALJ ODSISNOG VENTILATORA

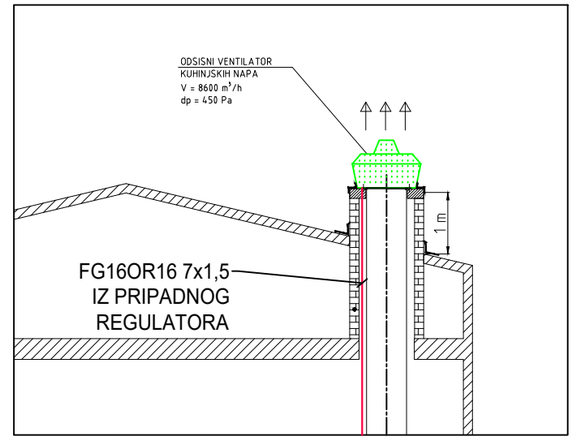

TOMISLAV JAKOMINIĆ
mag.ing.el.
E 2692 OVLAŠTENI INŽENJER ELEKTROTEHNIKE

Projektant: TOMISLAV JAKOMINIĆ, mag.ing.el.		Projekt: ELEKTROTEHNIČKI	Nacrt: **ELEKTROINSTALACIJA UZ TERMOTEHNIKU - TAVAN**
Suradnik:		Faza projekta: **GLAVNI**	Građevina: REKONSTRUKCIJA VENTILACIJE I KLIMATIZACIJE RESTORANA "BORJE"
Zajed. ozn. proj.: AMF - BORJE		OM PROJEKT d.o.o. Tizianova 32, 51000 Rijeka, Hrvatska, mob.: +385 91 555 8145, email: info@omprojekt.hr	Investitor: JAVNA USTANOVA "NACIONALNI PARK PLITVIČKA JEZERA", Josipa Jovića 19, 53231 Plitvička jezera
Mapa br.: 2/2	Revizija br.: 0		Broj projekta: **19023-GL** / Broj nacrta: **4** / List: 1 / Listova: 1
Mjerilo: 1:100	Datum: 2.2019.		

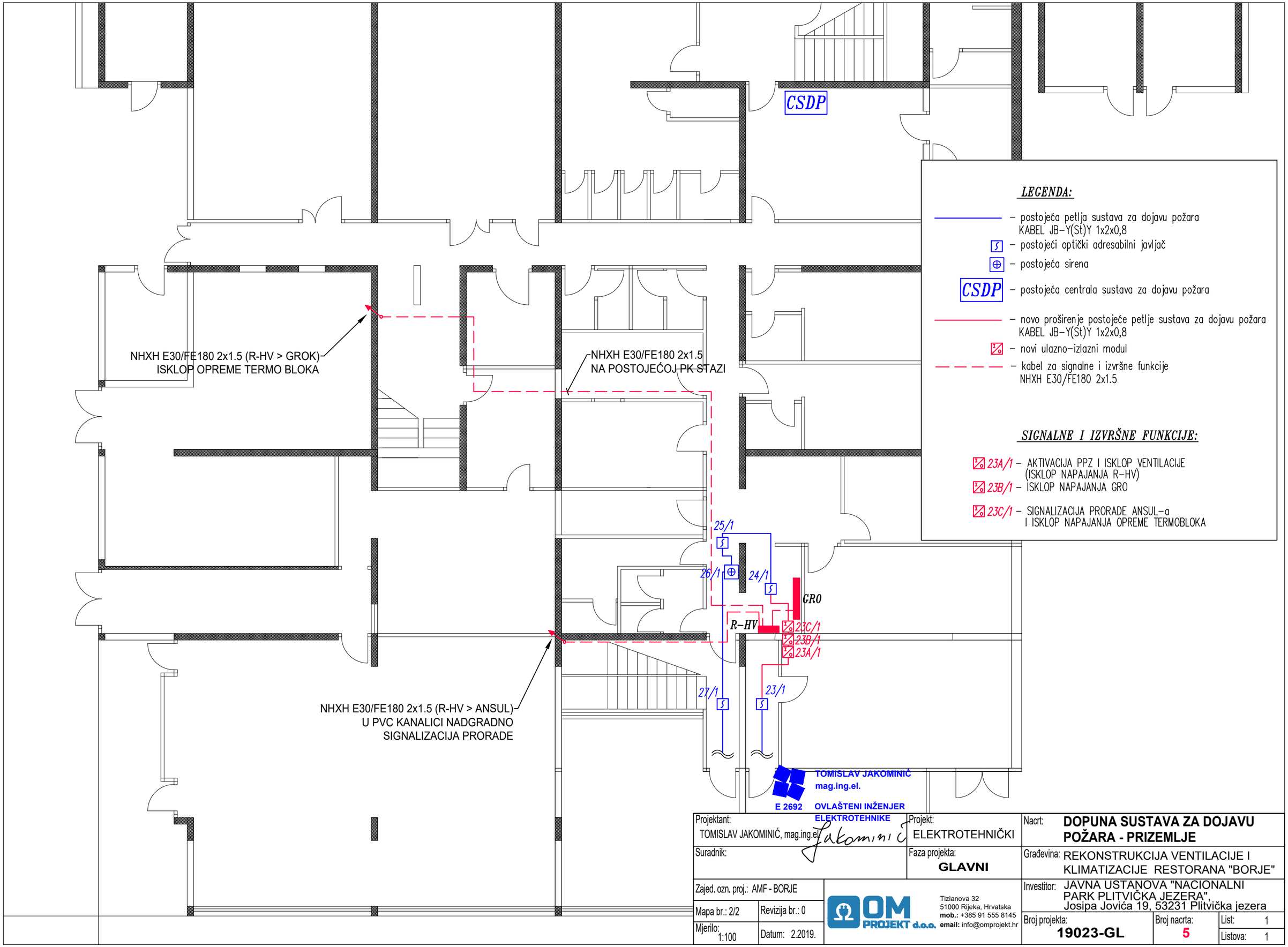

LEGENDA:

- postojeća petlja sustava za dojavu požara KABEL JB-Y(St)Y 1x2x0,8
- postojeći optički adresabilni javljač
- postojeća sirena
- CSDP – postojeća centrala sustava za dojavu požara
- novo proširenje postojeće petlje sustava za dojavu požara KABEL JB-Y(St)Y 1x2x0,8
- novi ulazno-izlazni modul
- kabel za signalne i izvršne funkcije NHXH E30/FE180 2x1.5

SIGNALNE I IZVRŠNE FUNKCIJE:

- *23A/1* – AKTIVACIJA PPZ I ISKLOP VENTILACIJE (ISKLOP NAPAJANJA R-HV)
- *23B/1* – ISKLOP NAPAJANJA GRO
- *23C/1* – SIGNALIZACIJA PRORADE ANSUL-a I ISKLOP NAPAJANJA OPREME TERMOBLOKA

TOMISLAV JAKOMINIĆ
mag.ing.el.
E 2692 OVLAŠTENI INŽENJER ELEKTROTEHNIKE

Projektant: TOMISLAV JAKOMINIĆ, mag.ing.el.		Projekt: ELEKTROTEHNIČKI	Nacrt: **DOPUNA SUSTAVA ZA DOJAVU POŽARA - PRIZEMLJE**
Suradnik:		Faza projekta: **GLAVNI**	Građevina: REKONSTRUKCIJA VENTILACIJE I KLIMATIZACIJE RESTORANA "BORJE"
Zajed. ozn. proj.: AMF - BORJE		OM PROJEKT d.o.o. Tizianova 32, 51000 Rijeka, Hrvatska, mob.: +385 91 555 8145, email: info@omprojekt.hr	Investitor: JAVNA USTANOVA "NACIONALNI PARK PLITVIČKA JEZERA", Josipa Jovića 19, 53231 Plitvička jezera
Mapa br.: 2/2	Revizija br.: 0		Broj projekta: **19023-GL** / Broj nacrta: **5** / List: 1 / Listova: 1
Mjerilo: 1:100	Datum: 2.2019.		

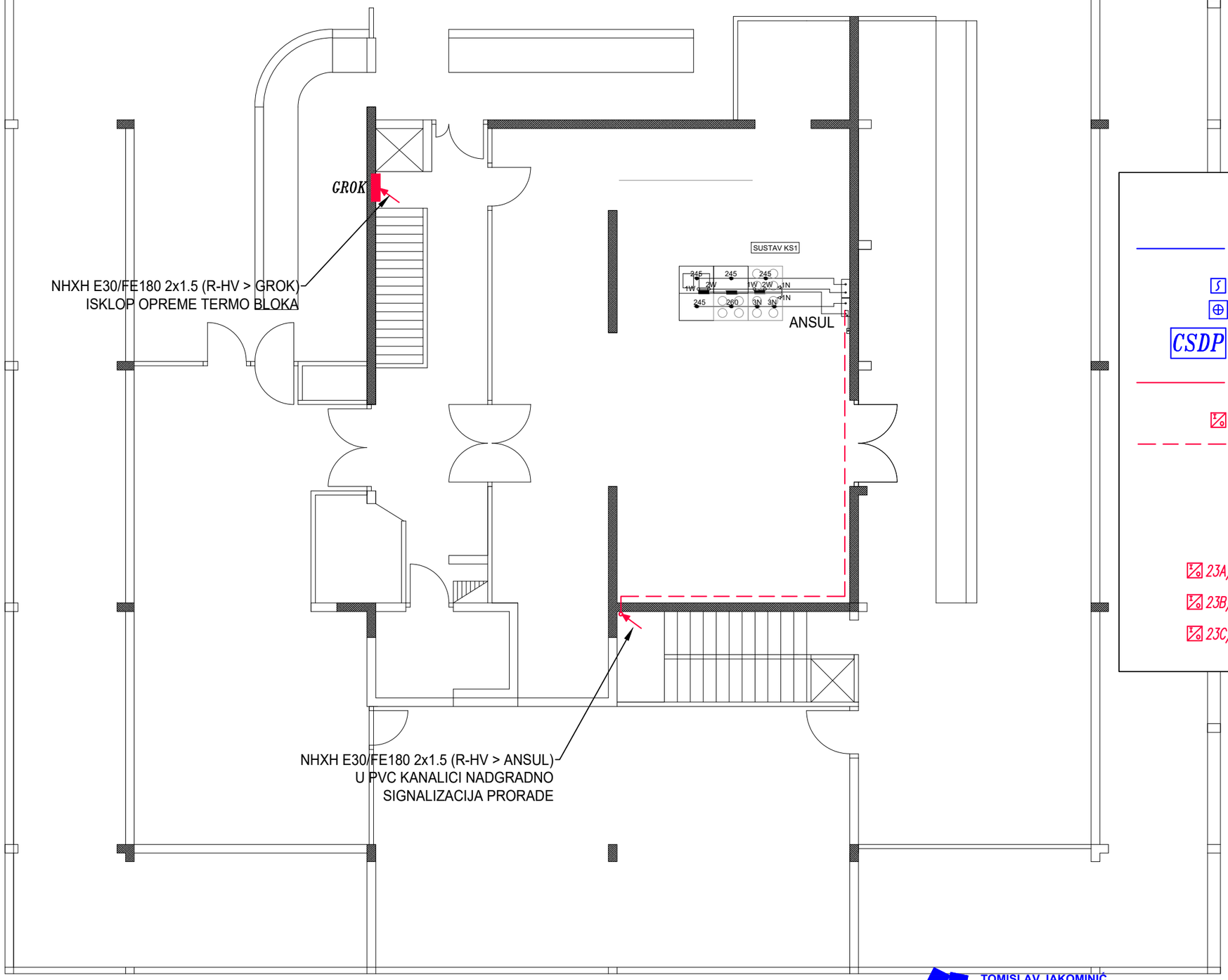

LEGENDA:

- postojeća petlja sustava za dojavu požara KABEL JB-Y(St)Y 1x2x0,8
- postojeći optički adresabilni javljač
- postojeća sirena
- CSDP – postojeća centrala sustava za dojavu požara
- novo proširenje postojeće petlje sustava za dojavu požara KABEL JB-Y(St)Y 1x2x0,8
- novi ulazno-izlazni modul
- kabel za signalne i izvršne funkcije NHXH E30/FE180 2x1.5

SIGNALNE I IZVRŠNE FUNKCIJE:

- 23A/1 – AKTIVACIJA PPZ I ISKLOP VENTILACIJE (ISKLOP NAPAJANJA R-HV)
- 23B/1 – ISKLOP NAPAJANJA GRO
- 23C/1 – SIGNALIZACIJA PRORADE ANSUL-a I ISKLOP NAPAJANJA OPREME TERMOBLOKA

TOMISLAV JAKOMINIĆ
mag.ing.el.
E 2692
OVLAŠTENI INŽENJER ELEKTROTEHNIKE

Projektant: TOMISLAV JAKOMINIĆ, mag.ing.el.	Projekt: ELEKTROTEHNIČKI	Nacrt:	DOPUNA SUSTAVA ZA DOJAVU POŽARA - KAT
Suradnik:	Faza projekta: GLAVNI	Građevina:	REKONSTRUKCIJA VENTILACIJE I KLIMATIZACIJE RESTORANA "BORJE"
Zajed. ozn. proj.: AMF - BORJE	OM PROJEKT d.o.o. Tizianova 32, 51000 Rijeka, Hrvatska, mob.: +385 91 555 8145, email: info@omprojekt.hr	Investitor:	JAVNA USTANOVA "NACIONALNI PARK PLITVIČKA JEZERA", Josipa Jovića 19, 53231 Plitvička jezera
Mapa br.: 2/2 / Revizija br.: 0		Broj projekta: 19023-GL	Broj nacrta: 6 / List: 1 / Listova: 1
Mjerilo: 1:100 / Datum: 2.2019.			

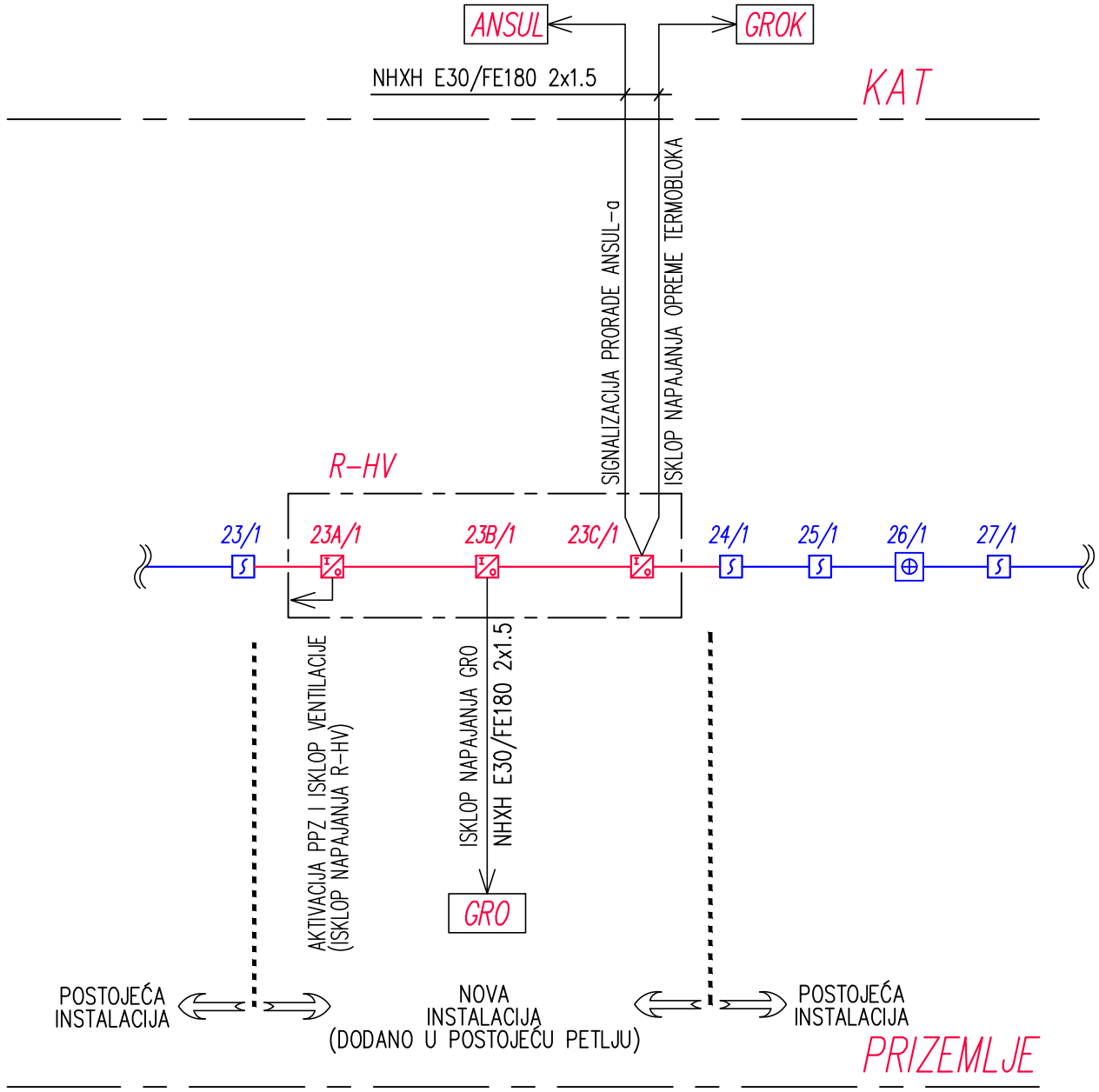

LEGENDA:

- postojeća petlja sustava za dojavu požara KABEL JB-Y(St)Y 1x2x0,8
- postojeći optički adresabilni javljač
- postojeća sirena
- CSDP – postojeća centrala sustava za dojavu požara
- novo proširenje postojeće petlje sustava za dojavu požara KABEL JB-Y(St)Y 1x2x0,8
- novi ulazno-izlazni modul

SIGNALNE I IZVRŠNE FUNKCIJE:

- 23A/1 – AKTIVACIJA PPZ I ISKLOP VENTILACIJE (ISKLOP NAPAJANJA R-HV)
- 23B/1 – ISKLOP NAPAJANJA GRO
- 23C/1 – SIGNALIZACIJA PRORADE ANSUL-a I ISKLOP NAPAJANJA OPREME TERMOBLOKA

TOMISLAV JAKOMINIĆ
mag.ing.el.
E 2692 OVLAŠTENI INŽENJER ELEKTROTEHNIKE

Projektant: TOMISLAV JAKOMINIĆ, mag.ing.el.	Projekt: ELEKTROTEHNIČKI	Nacrt: **BLOK SHEMA DOPUNE SUSTAVA ZA DOJAVU POŽARA**
Suradnik:	Faza projekta: **GLAVNI**	Građevina: REKONSTRUKCIJA VENTILACIJE I KLIMATIZACIJE RESTORANA "BORJE"
Zajed. ozn. proj.: AMF - BORJE		Investitor: JAVNA USTANOVA "NACIONALNI PARK PLITVIČKA JEZERA", Josipa Jovića 19, 53231 Plitvička jezera
Mapa br.: 2/2 / Revizija br.: 0		
Mjerilo: - / Datum: 2.2019.		Broj projekta: **19023-GL** / Broj nacrta: **7** / List: 1 / Listova: 1

OM PROJEKT d.o.o.
Tizianova 32
51000 Rijeka, Hrvatska
mob.: +385 91 555 8145
email: info@omprojekt.hr

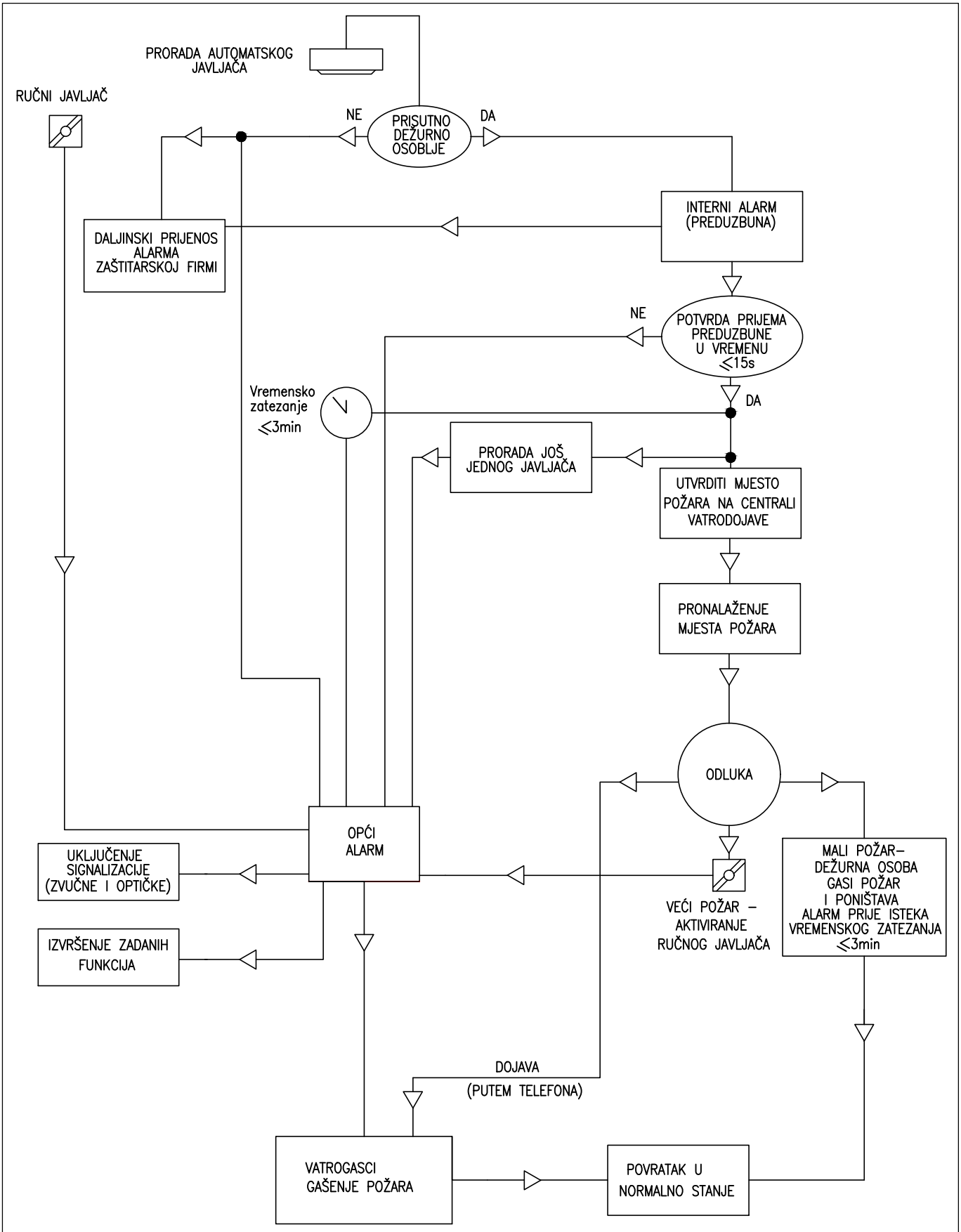

TOMISLAV JAKOMINIĆ
mag.ing.el.
E 2692 OVLAŠTENI INŽENJER ELEKTROTEHNIKE

Projektant: TOMISLAV JAKOMINIĆ, mag.ing.el.	Projekt: ELEKTROTEHNIČKI	Nacrt: **BLOK SHEMA ORGANIZACIJE ALARMA**
Suradnik:	Faza projekta: **GLAVNI**	Građevina: REKONSTRUKCIJA VENTILACIJE I KLIMATIZACIJE RESTORANA "BORJE"
Zajed. ozn. proj.: AMF - BORJE		Investitor: JAVNA USTANOVA "NACIONALNI PARK PLITVIČKA JEZERA", Josipa Jovića 19, 53231 Plitvička jezera
Mapa br.: 2/2 / Revizija br.: 0		
Mjerilo: - / Datum: 2.2019.		

OM PROJEKT d.o.o.
Tizianova 32
51000 Rijeka, Hrvatska
mob.: +385 91 555 8145
email: info@omprojekt.hr

Broj projekta: **19023-GL**	Broj nacrta: **8**	List: 1 / Listova: 1

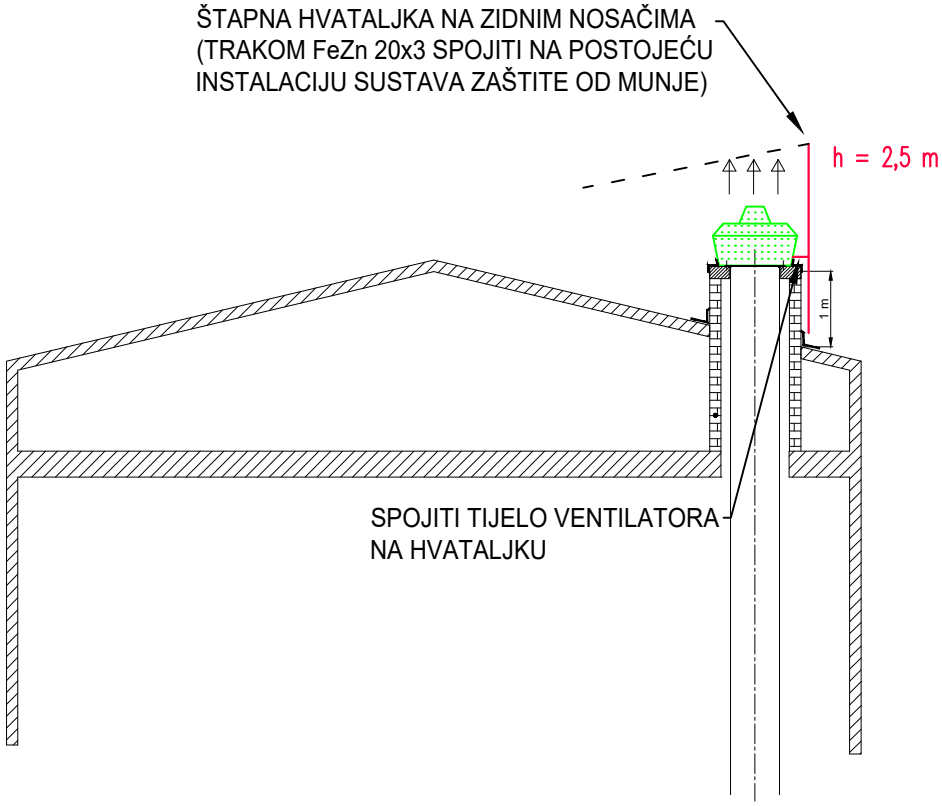

TOMISLAV JAKOMINIĆ
mag.ing.el.
E 2692 OVLAŠTENI INŽENJER
ELEKTROTEHNIKE

Projektant: TOMISLAV JAKOMINIĆ, mag.ing.el.	Projekt: ELEKTROTEHNIČKI	Nacrt: **SUSTAV ZAŠTITE OD MUNJE - ZAŠTITA KROVNOG VENTILATORA**
Suradnik:	Faza projekta: **GLAVNI**	Građevina: REKONSTRUKCIJA VENTILACIJE I KLIMATIZACIJE RESTORANA "BORJE"
Zajed. ozn. proj.: AMF - BORJE		Investitor: JAVNA USTANOVA "NACIONALNI PARK PLITVIČKA JEZERA", Josipa Jovića 19, 53231 Plitvička jezera
Mapa br.: 2/2 / Revizija br.: 0		
Mjerilo: 1:100 / Datum: 2.2019.		

OM PROJEKT d.o.o.
Tizianova 32
51000 Rijeka, Hrvatska
mob.: +385 91 555 8145
email: info@omprojekt.hr

Broj projekta: **19023-GL**	Broj nacrta: **9**	List: 1	Listova: 1

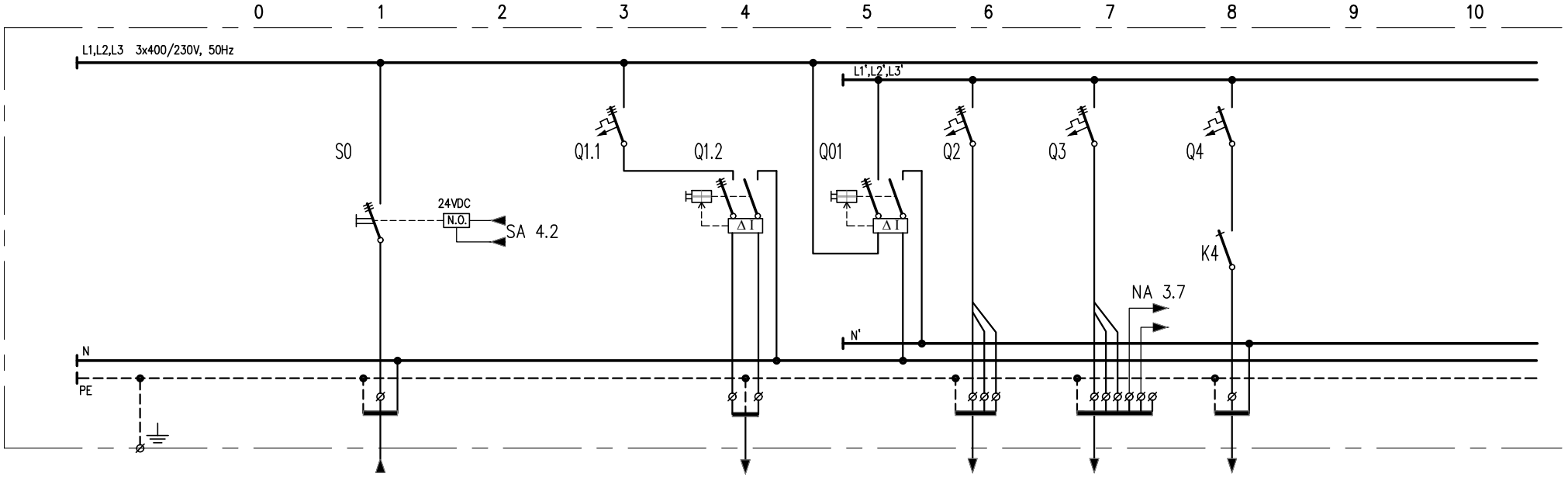

	OZNAKA									1		–		2		3		4	
	NAZIV			DOVOD IZ GRO –		SIGNAL IZ MODULA SUSTAVA ZA DOJAVU POŽARA				VANJSKA JEDINICA SPLIT UREĐAJA –		ZUDS – –		TLAČNI VENTILATOR (NA PRIPADNI REG.) –		ODSISNI VENTILATOR (NA PRIPADNI REG.) –		EL. MAG. VENTIL PLIN KUHINJA –	
POTROŠAČ	**INSTAL. SNAGA**	**kW**	TIP	**26,7**	–					21	–			2,8	–	2,6	–	0,1	–
	FAKTOR ISTOVREMENOSTI		COS φ	1	0,95					1	–			1	–	1	–	1	–
	VRŠNA SNAGA	**kW**	**Ib A**	**26,7**	**40,61**					21	37			2,8	–	2,6	–	0,1	–
PREKIDAČ ILI SKLOPKA	PROIZVODAČ									Merlin Gerin									
	TIP			ISKLOPNIK		NAPON. OKIDAČ 24VDC													
	BROJ POLOVA		In A	3	63			3	50	4	63	4	63	3	10	3	10	1	10
	Ith A		Idn A					C50	–	–	0,3	–	0,3	C10	–	C10	–	C10	–
	Im A		Icc kA					C50	10	–	–	–	–	C10	10	C10	10	C10	10
OSIGURAČ	TIP																		
	VELIČINA		A																
SKLOPNIK	TIP																		
	In A		Pn kW																
IZVOD (DOVOD)	PRESJEK VODA		mm²	5x16						5x10				4x1,5		7x1,5		3x1,5	
	TIP VODA (KABELA)		DUŽINA m	FG16OR16						FG16OR16				FG16OR16		FG16OR16		FG16OR16	
	PRIKLJUČAK NA FAZU		BROJ STEZALJKI	L1,L2,L3				L1,L2,L3		L1',L2',L3'		L1,L2,L3		L1',L2',L3'		L1',L2',L3'		L'	
	Iz A		TIP POLAGANJA	100x0,75=75	E					60	B2								
	△U za Ib %		Zk mΩ																
	Ik min. 1P kA		Ik max. 3P kA																

Građevina: REKONSTRUKCIJA VENTILACIJE I KLIMATIZACIJE RESTORANA "BORJE"	Projekt: ELEKTROTEHNIČKI	Projektant: TOMISLAV JAKOMINIĆ, mag.ing.el.	OM PROJEKT d.o.o.	Tizianova 32, 51000 Rijeka **mob.:** +385 91 555 8145 **email:** info@omprojekt.hr	Broj projekta:	Br. nacrta: 10	List: 1
	Faza projekta: **GLAVNI**				**19023-GL**		
Investitor: JAVNA USTANOVA "NACIONALNI PARK PLITVIČKA JEZERA", Josipa Jovića 19, 53231 Plitvička jezera	Nacrt: JEDNOPOLNA SHEMA RAZDJELNIKA **R-HV**	Potpis:	Mapa br.: 2/2 Revizija br.: 0	Zajed. ozn. projekta: AMF - BORJE	Datum: 2.2019.	Mjerilo: -	Listova: 4

TOMISLAV JAKOMINIĆ mag.ing.el. E-2692 OVLAŠTENI INŽENJER ELEKTROTEHNIKE

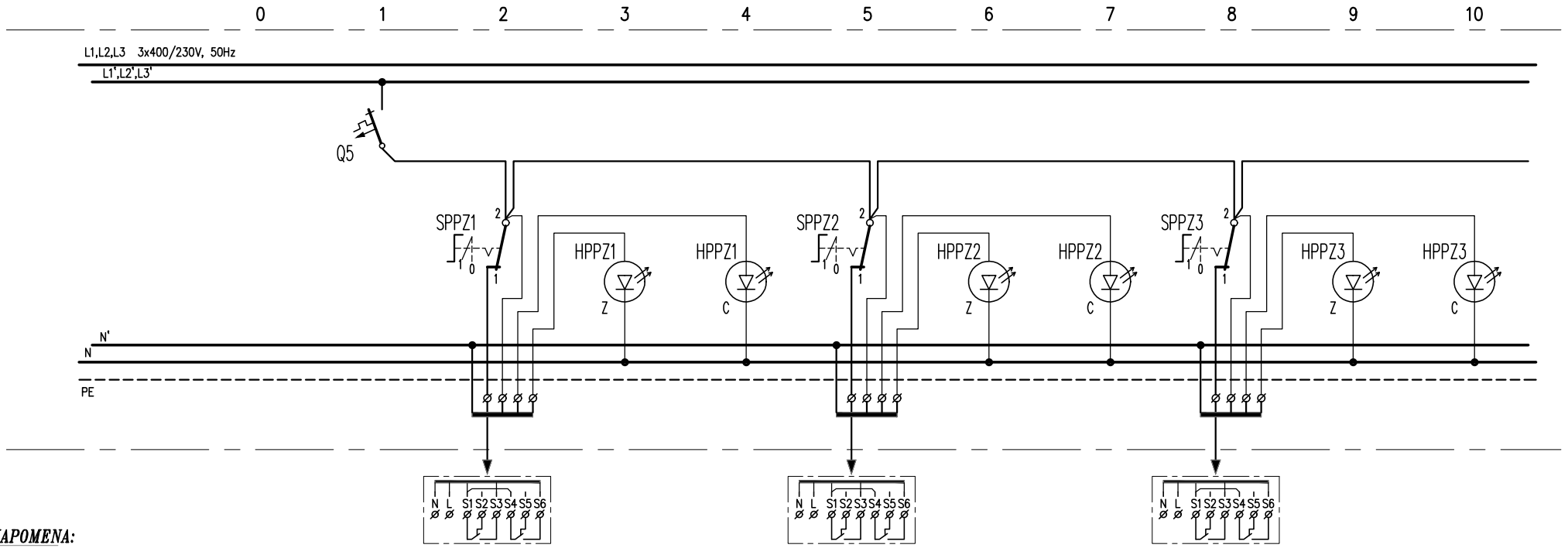

NAPOMENA:

- SKLOPKE SPPZ1,2,3,4 U NORMALNOM RADU MORAJU BITI U POLOŽAJU "1" (MORA SVJETLITI PRIPADNA ZELENA SIGNALNA LAMPICA)
- ZA ISPITIVANJE ZAKLOPKE SKLOPKU PREBACITI U POLOŽAJ "0" (GASI SE PRIPADNA ZELENA, A NAKON ZATVARANJA ZAKLOPKE PALI SE CRVENA LAMPICA)

	OZNAKA				5		PPZ1						PPZ2						PPZ3			
	NAZIV				NAPAJANJE PPZ (PROTUPOŽ. ZAKLOPKE)				PPZ1 OTVORENA (ZELENA LAMPICA)		PPZ1 ZATVORENA (CRVENA LAMPICA)				PPZ2 OTVORENA (ZELENA LAMPICA)		PPZ2 ZATVORENA (CRVENA LAMPICA)				PPZ3 OTVORENA (ZELENA LAMPICA)		PPZ3 ZATVORENA (CRVENA LAMPICA)	
POTROŠAČ	**INSTAL. SNAGA**	**kW**	TIP		0,1	–																
	FAKTOR ISTOVREMENOSTI		COS φ		1	–																
	VRŠNA SNAGA	**kW**	**Ib**	**A**	0,1	–																
PREKIDAČ ILI SKLOPKA	PROIZVODAČ																					
	TIP																					
	BROJ POLOVA		In	A	1	10	1	20					1	20					1	20		
	Ith	A	Idn	A	C10	–																
	Im	A	Icc	kA	C10	10																
OSIGURAČ	TIP																					
	VELIČINA			A																		
SKLOPNIK	TIP																					
	In	A	Pn	kW																		
IZVOD (DOVOD)	PRESJEK VODA			mm²			5x1,5						5x1,5						5x1,5			
	TIP VODA (KABELA)		DUŽINA	m			FG16OR16						FG16OR16						FG16OR16			
	PRIKLJUČAK NA FAZU		BROJ STEZALJKI		L1'																	
	Iz	A	TIP POLAGANJA																			
	△U za Ib	%	Zk	mΩ																		
	Ik min. 1P	kA	Ik max. 3P	kA																		

Građevina: REKONSTRUKCIJA VENTILACIJE I KLIMATIZACIJE RESTORANA "BORJE"	Projekt: ELEKTROTEHNIČKI	Projektant: TOMISLAV JAKOMINIĆ, mag.ing.el.	OM PROJEKT d.o.o. Tizianova 32, 51000 Rijeka mob.: +385 91 555 8145 email: info@omprojekt.hr	Broj projekta:	Br. nacrta: 10	List: 2
	Faza projekta: **GLAVNI**					
Investitor: JAVNA USTANOVA "NACIONALNI PARK PLITVIČKA JEZERA", Josipa Jovića 19, 53231 Plitvička jezera	Nacrt: JEDNOPOLNA SHEMA RAZDJELNIKA **R-HV**	Potpis:	Mapa br.: 2/2 Revizija br.: 0	Zajed. ozn. projekta: AMF - BORJE	Datum: 2.2.2019.	**19023-GL**	Mjerilo: -	Listova: 4

TOMISLAV JAKOMINIĆ mag.ing.el. E-2692 OVLAŠTENI INŽENJER ELEKTROTEHNIKE

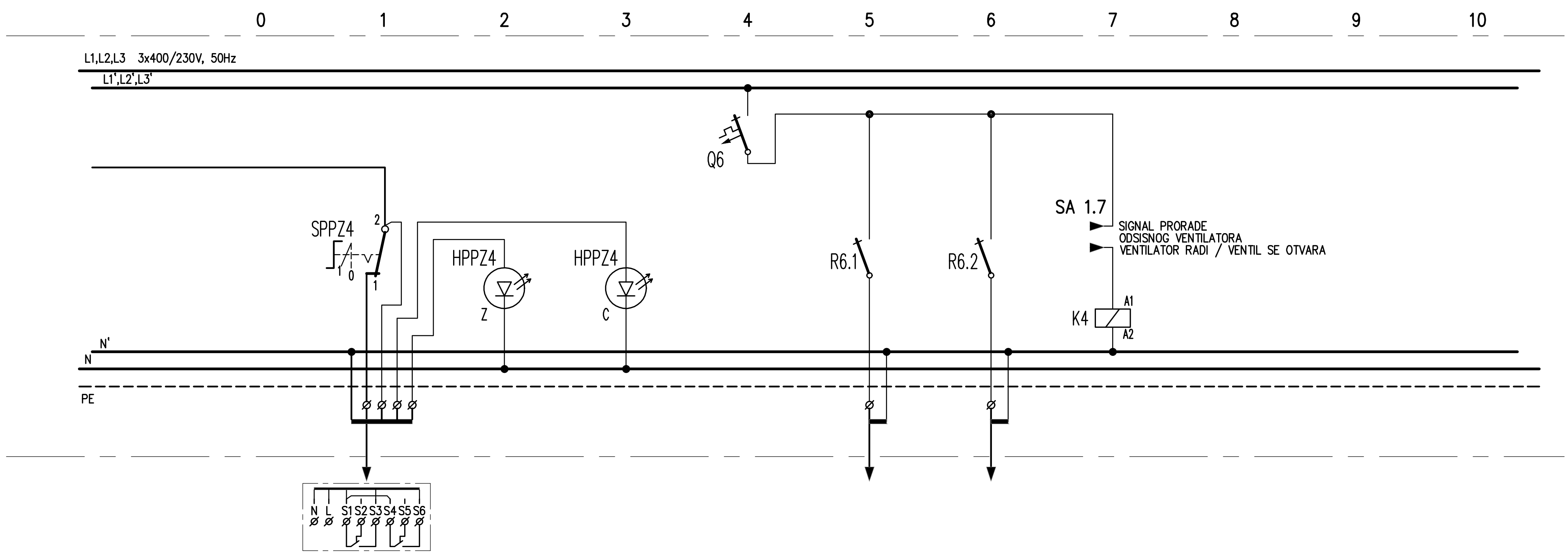

			PPZ4						6		6.1		6.2			
POTROŠAČ	OZNAKA		PPZ4						6		6.1		6.2			
	NAZIV				PPZ4 OTVORENA (ZELENA LAMPICA)		PPZ4 ZATVORENA (CRVENA LAMPICA)		UPRAVLJANJE – –		NA GRO ISKLOP GRO (CIJELI OBJEKT)		NA GROK ISKLOP TERMO BLOK KUHINJA		EL. MAG. VENTIL PLIN KUHINJA –	
	INSTAL. SNAGA kW	TIP							0,1	–						
	FAKTOR ISTOVREMENOSTI	COS φ							1	–						
	VRŠNA SNAGA kW	**Ib A**							0,1	–						
PREKIDAČ ILI SKLOPKA	PROIZVOĐAČ															
	TIP															
	BROJ POLOVA	In A	1	20					1	6						
	Ith A	Idn A							B6	–						
	Im A	Icc kA							B6	10						
OSIGURAČ	TIP															
	VELIČINA A															
SKLOPNIK	TIP														1P, NO, 230V, 50Hz	
	In A	Pn kW													20	
IZVOD (DOVOD)	PRESJEK VODA mm²		5x1,5								2x1,5		2x1,5		2x1,5	
	TIP VODA (KABELA)	DUŽINA m	FG16OR16								NHXH E30/ FE180		NHXH E30/ FE180		PP-Y	
	PRIKLJUČAK NA FAZU	BROJ STEZALJKI							L2'						L'	
	Iz A	TIP POLAGANJA														
	ΔU za Ib %	Zk mΩ														
	Ik min. 1P kA	Ik max. 3P kA														

Građevina: REKONSTRUKCIJA VENTILACIJE I KLIMATIZACIJE RESTORANA "BORJE"	Projekt: ELEKTROTEHNIČKI Faza projekta: **GLAVNI**	Projektant: TOMISLAV JAKOMINIĆ, mag.ing.el.	Tizianova 32, 51000 Rijeka **mob.:** +385 91 555 8145 **email:** info@omprojekt.hr	Broj projekta: **19023-GL**	Br. nacrta: **10** List: 3
Investitor: JAVNA USTANOVA "NACIONALNI PARK PLITVIČKA JEZERA", Josipa Jovića 19, 53231 Plitvička jezera	Nacrt: JEDNOPOLNA SHEMA RAZDJELNIKA **R-HV**	Potpis:	Mapa br.: 2/2 Revizija br.: 0 Zajed. ozn. projekta: AMF - BORJE Datum: 2.2019.		Mjerilo: - Listova: 4

TOMISLAV JAKOMINIĆ mag.ing.el. E 2692 OVLAŠTENI INŽENJER ELEKTROTEHNIKE

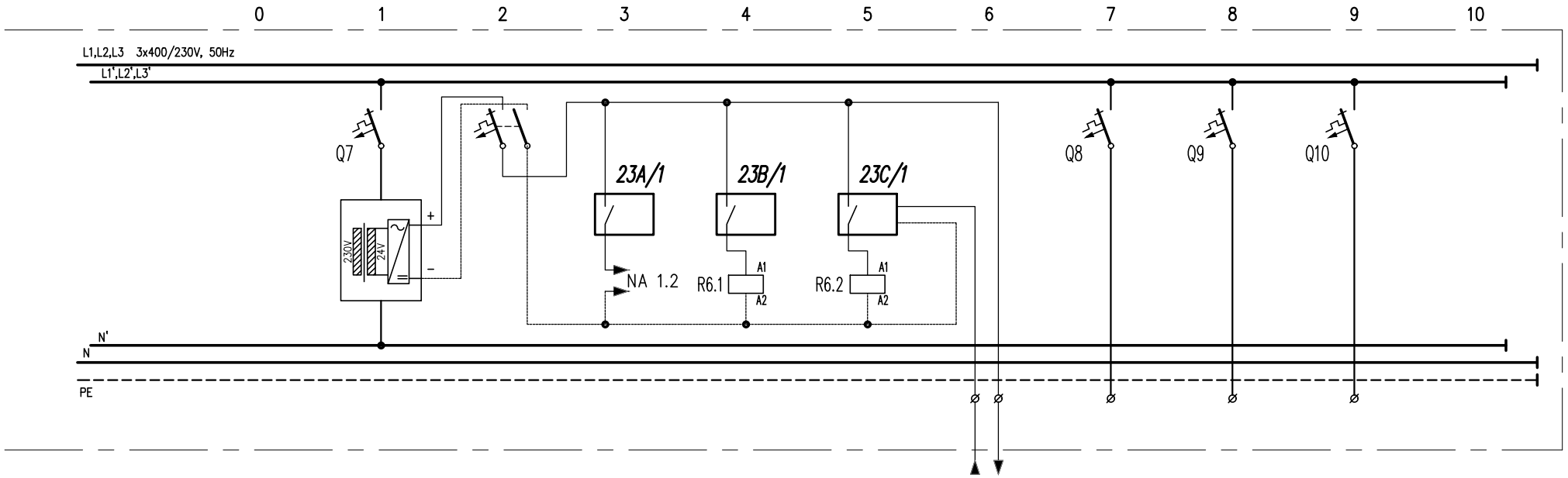

	OZNAKA			7										8		9		10	
	NAZIV			ISPRAVLJAČ 230/24 VEZA SA SDP				MODUL VATRODOJAVE ISKLOP R–HV (ISKLOP PPZ I VENT.)		MODUL VATRODOJAVE ISKLOP GRO (CIJELI OBJEKT)		MODUL VATRODOJAVE SIGNALIZACIJA ANSUL ISKLOP TERMO BLOK		NA ANSUL (SIGNALIZACIJA PRORADE) –		REZERVA		REZERVA		REZERVA	
POTROŠAČ	**INSTAL. SNAGA**	**kW**	TIP																	
	FAKTOR ISTOVREMENOSTI		COS φ																	
	VRŠNA SNAGA	**kW**	**Ib** **A**																	
	PROIZVODAČ																			
PREKIDAČ ILI SKLOPKA	TIP																			
	BROJ POLOVA		In A	1	10	1	4									1	10	1	10	1	16
	Ith A		Idn A	B10	–	B4	–									C10	–	C10	–	B16	–
	Im A		Icc kA	B10	10	B4	10									C10	10	C10	10	B16	10
OSIGURAČ	TIP																			
	VELIČINA		A																	
SKLOPNIK	TIP									2P,24VDC/230VAC,50Hz		2P,24VDC/230VAC,50Hz								
	In A		Pn kW							12		12								
IZVOD (DOVOD)	PRESJEK VODA		mm²											2x1,5						
	TIP VODA (KABELA)		DUŽINA m											NHXH E30/ FE180						
	PRIKLJUČAK NA FAZU		BROJ STEZALJKI	L3'												L1'		L2'		L3'	
	Iz A		TIP POLAGANJA																	
	△U za Ib	%	Zk mΩ																	
	Ik min. 1P kA		Ik max. 3P kA																	

Građevina: REKONSTRUKCIJA VENTILACIJE I KLIMATIZACIJE RESTORANA "BORJE"	Projekt: ELEKTROTEHNIČKI	Projektant: TOMISLAV JAKOMINIĆ, mag.ing.el.	OM PROJEKT d.o.o. Tizianova 32, 51000 Rijeka mob.: +385 91 555 8145 email: info@omprojekt.hr	Broj projekta:	Br. nacrta: 10	List: 4
	Faza projekta: **GLAVNI**	TOMISLAV JAKOMINIĆ mag.ing.el. E-2692 OVLAŠTENI INŽENJER ELEKTROTEHNIKE				
Investitor: JAVNA USTANOVA "NACIONALNI PARK PLITVIČKA JEZERA", Josipa Jovića 19, 53231 Plitvička jezera	Nacrt: JEDNOPOLNA SHEMA RAZDJELNIKA **R-HV**	Potpis:	Mapa br.: 2/2 Revizija br.: 0	Zajed. ozn. projekta: AMF - BORJE	Datum: 2.2019.	**19023-GL**	Mjerilo: -	Listova: 4