PROJEKT IZRADILI:	matrica arhitektura d.o.o., Vlaška 84, 10000 Zagreb, OIB 78452145078 www.matrica-arhitektura.hr	
Z.O.P. B.P.	62/19 62-1/19	
INVESTITOR:	NACIONALNI PARK PLITVIČKA JEZERA, Josipa Jovića 19, 53231 Plitvička Jezera, OIB 91109303119	
NAZIV ZAHVATA:	**Preuređenje caffe bara Poljana**	
LOKACIJA:	Josipa Jovića 15, 53231 Plitvička Jezera, k.č.br. 12/1, 12/2, 9, K.o. Plitvička Jezera	
FAZA PROJEKTA:	IZVEDBENI PROJEKT	
STRUKOVNA ODREDNICA:	**Arhitektonski projekt**	
MJESTO I DATUM:	Zagreb, svibanj 2020.	
GLAVNI PROJEKTANT:	Zora Salopek Baletić, dipl.ing.arh.	
PROJEKTANT:	Meliha Mehmedagić Nanić, dipl.ing.arh.	
DIREKTOR:	Zora Salopek Baletić, dipl.ing.arh.	

Sadržaj:

	List
Popis slojeva	
Postojeće stanje	**1.1.**
- tlocrt prizemlja	1.1.1.
- tlocrt prizemlja- demontaže i rušenja	1.1.2.
- tlocrt krova	1.1.3.
- presjek 1-1	1.1.4.
- presjek 2-2	1.1.5.
Projektirano stanje	**1.2.**
- tlocrt prizemlja	1.2.1.
- tlocrt prizemlja- montaže i zidanja	1.2.2.
- tlocrt krova	1.2.3.
- presjek 1-1	1.2.4.
- presjek 2-2	1.2.5.
- presjek 3-3	1.2.6.
- presjek 4-4	1.2.7.
- presjek 5-5	1.2.8.
- presjek 6-6	1.2.9.
- presjek 7-7	1.2.10.
- presjek 8-8	1.2.11.
- pročelje jugozapad	1.2.12.
- pročelje sjeveroistok	1.2.13.
- pročelje sjeverozapad	1.2.14.
Detalji	**2.**
- detalj 1	2.1.
- detalj 1a	2.2.
- detalj 2	2.3.
- detalj 2a	2.4.
- detalj 2b	2.5.
- detalj 3	2.6.
- detalj 4	2.7.
- detalj 4a	2.8.
- detalj 5	2.9.
- detalj 6	2.10.

Stavke	**3.**	**---**
- Sheme vanjske stolarije	**3.1.**	
- Pozicija 1	3.1.1.	
- Pozicija 2	3.1.2.	
- Pozicija 3	3.1.3.	
- Pozicija 3a	3.1.4.	
- Pozicija 3b	3.1.5.	
- Pozicija 4	3.1.6.	
- Sheme vanjske vatrootporne stolarije	**3.2.**	
- Pozicija 1	3.2.1.	
- Pozicija 2	3.2.2.	
- Sheme unutarnje stolarije	**3.3.**	
- Pozicija 1	3.3.1.	
- Pozicija 2	3.3.2.	
- Pozicija 3	3.3.3.	
- Pozicija 3a	3.3.4.	
- Pozicija 4	3.3.5.	
- Sheme bravarije	**3.4.**	
- Pozicija 1	3.4.1.	
- Pozicija 2	3.4.2.	
- Pozicija 3	3.4.3.	
- Sheme vatrootporne bravarije	**3.5.**	
- Pozicija 1	3.5.1.	
- Pozicija 2	3.5.2.	
- Sheme pregrade od max compact ploča	**3.6.**	
- Pozicija 1	3.6.1.	
- Sheme vanjske bravarije	**3.7.**	
- Pozicija 1	3.7.1.	

Troškovnik

- 1. Troškovnik građevinsko- obrtničkih radova
- 2. Troškovnik hidroinstalacija
- 3. Troškovnik instalacija jake i slabe struje
- 4. Troškovnik vatrodojave
- 5. Troškovnik grijanja, hlađenja i ventilacije
- 6. Troškovnik sustava za protupožarnu zaštitu kuhinje
- 7. Troškovnik tehnologije kuhinje

LEGENDA / Popis slojeva od toplijeg prema hladnijem ili odozgo prema dolje:

Z1 postojeći vanjski zid i zid prema negrij. prost. s novom unutr. toplinskom izolacijom (mw12)

gipskartonske ploče, 2x (900 kg/m3)	2,5 cm
PE folija s prelijepljenim preklopima (1000 kg/m3), parna brana	0,03 cm
mineralna vuna (30 kg/m3)	12,0 cm
armiranobetonski zid / postojeći sloj	20,0 cm
drvena šindra / postojeći sloj	1,5 cm

Z1a isto kao Z1 osim:

mineralna vuna (30 kg/m3)	10,0 cm

Z2 dijelovi vanjskog zida - ab stupovi s novom unutr. topl. izolac. za zaštitu toplinskog mosta

gipskartonske ploče, 2x (900 kg/m3)	2,5 cm
PE folija s prelijepljenim preklopima (1000 kg/m3), parna brana	0,03 cm
mineralna vuna (30 kg/m3)	5,0 cm
armiranobetonski stup / postojeći sloj	40,0 cm
drvena šindra / postojeći sloj	1,5 cm

Z2a stupovi iza šanka

gipskartonske ploče, 1x (900 kg/m3)	1,25 cm
PE folija s prelijepljenim preklopima (1000 kg/m3), parna brana	0,03 cm
PIR ploče	2,0 cm
armiranobetonski stup / postojeći sloj	40,0 cm
drvena šindra / postojeći sloj	1,5 cm

Z2b podgled nadvoja

gipskartonske ploče, 1x (900 kg/m3)	1,25 cm
PE folija s prelijepljenim preklopima (1000 kg/m3), parna brana	0,03 cm
PIR ploče	3,0 cm
armiranobetonski stup / postojeći sloj	40,0 cm
drvena šindra / postojeći sloj	1,5 cm

Z3 zid od gipskartonskih ploča u protupož. i akust. izvedbi / izmedju grijanih prostora i negrijanog skladišta

gipskartonske ploče tip A (900 kg/m3), 2X, zabrtvljene reške	2,5 cm
PE folija s prelijepljenim preklopima (1000 kg/m3), parna brana	0,03 cm
CW profili od nazubljenog lima 0,6 mm/	
meka mineralna vuna (30 kg/m3)	10,0 cm
gipskartonske ploče tip A (900 kg/m3), 2X, zabrtvljene reške	2,5 cm

Z4 postojeći zid prema negrij. prostoru s novom topl. izolac. izvana / izmedju kuhinje i offisa

postojeći ab zid	20,0 cm
mineralna vuna (30 kg/m3)	10,0 cm
gipskartonske ploče, 2x (900 kg/m3)	2,5 cm

RZ1 razdjelni zid od gipskartona bez zvučnih zahtjeva 10,15,20cm

gipskartonske ploče (900 kg/m3), 2x	2,5 cm
zatvoren zračni sloj u mirovanju	0-10 cm
meka mineralna vuna (30 kg/m3)	5,0 cm

	gipskartonske ploče, 2x (900 kg/m3)	2,5 cm
RZ2	**postojeći zid od opeke s unutarnjom požarnom oblogom**	
	protupožarna obloga, gipskartonske ploče tip A	
	(900 kg/m3), 2X, zabrtvljene reške	2,5 cm
	meka mineralna vuna (30 kg/m3)	5,0cm
	vapnenocementna žbuka	1,5 cm
	puna opeka	6,5 cm
	vapnenocementna žbuka	1,5 cm
P1	**novi pod na tlu grijanog i negrijanog prostora**	
	završna podna obloga:	
	a 1 cm (keramika), b 2 cm (drveni pod), c 0,5 cm (lijevani pod)	
	cementni estrih (2200 kg/m3)	
	a 6 cm (keramika), b 5 cm (drveni pod), c 6,5 cm (lijevani pod)	
	PE folija (1000 kg/m3)	0,02 cm
	XPS ploče (33 kg/m3)	10,0 cm
	polimerbitumenske hidroizolacijske trake	1,0 cm
	bitumenski premaz - emulzija	0,2 cm
	ab ploča (2200 kg/m3)	16,0 cm
	podložna ploča	5,0 cm
	nasip drobljenca, dobro zbijenog - prema statičkom proračunu	20,0cm
	nasip drobljenca i zemlja / postojeći sloj	
K1A	**postojeći krov s novom unutr. topl. izolac. / pokrov drv. šindra / iznad grijanih prostora i negrijanog skladišta**	
	drvena šindra / postojeći sloj	1,5 cm
	zračni sloj / postojeći sloj	5,0 cm
	PES filc, geotekstil / postojeći sloj	0,1 cm
	drvena oplata / postojeći sloj	2,4 cm
	drveni rogovi / postojeći sloj	14,0 cm
	mineralna vuna (30 kg/m3) izmedju rogova	14,0 cm
	PE folija s prelijepljenim preklopima (1000 kg/m3), parna brana	0,03 cm
	mineralna vuna (30 kg/m3) ispod rogova	2,0 cm
	daščana obloga podgleda	2,0 cm
K1B	**postojeći krov s novom unutr. topl. izolac. / pokrov lim / iznad grijih prostora i negrijanog skladišta**	
	pocinčani čelični lim / postojeći sloj	0,06 cm
	zračni sloj / postojeći sloj	5,0 cm
	PES filc, geotekstil / postojeći sloj	0,1 cm
	drvena oplata / postojeći sloj	2,4 cm
	drveni rogovi / postojeći sloj	14,0 cm
	mineralna vuna (30 kg/m3) izmedju rogova	14,0 cm
	PE folija s prelijepljenim preklopima (1000 kg/m3), parna brana	0,03 cm
	mineralna vuna (30 kg/m3) ispod rogova	2,0 cm
	daščana obloga podgleda	2,0 cm
K2B		
	betonske ploče debljine 4 cm, 86 kg/m2	4 cm
	tucanik granulacije 4-8 mm	4-10 cm
	zaštitna drenažna folija na čepićima s geotekstilom s	
	gornje strane	0,8 cm
	sintetska hidroizolacijska folija	0,2 cm
	PES filc, geotekstil	0,1 cm

XPS, ploče s preklopom, 8+5 cm, 35 kg/m3	13 cm
parna brana- bitumenska traka s uloškom od Al folije, punoplošno varena, 1100 kg/m3	0,5 cm
hladni bitumenski premaz	0,1 cm
lagani beton za pad, u padu min. 1%, 800 kg/m3	4-10 cm
armirani beton, 2500 kg/m3	15 cm
spušteni strop na potkonsturkciji	10 cm

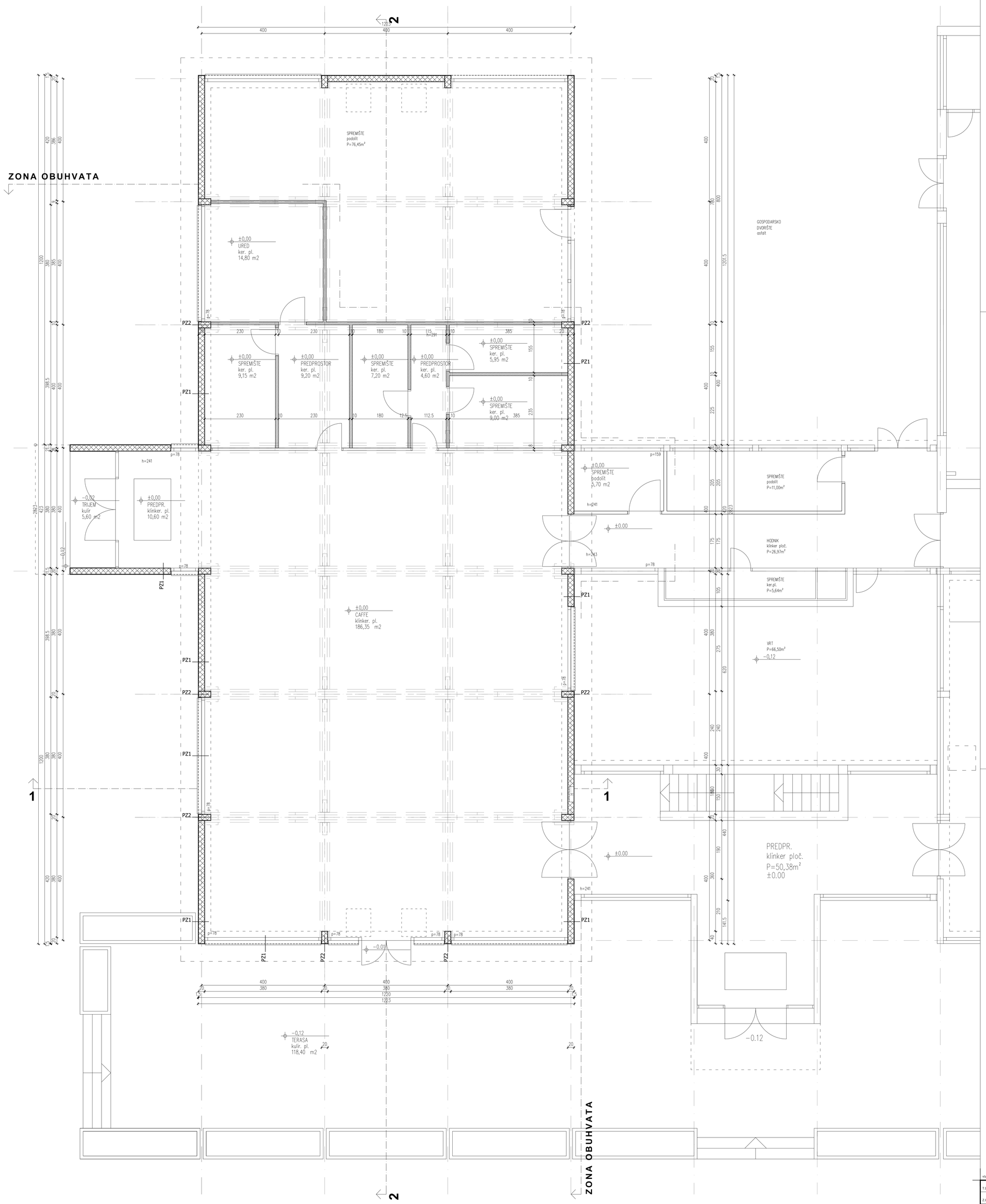

LEGENDA / Popis slojeva od toplijeg prema hladnijem ili odozgo prema dolje:

PZ1	vanjski zid	
	armiranobetonski zid	20,0 cm
	drvena tindra	1,5 cm
PZ2	dijelovi vanjskog zida – ob stupovi	
	armiranobetonski stup	40,0 cm
	drvena tindra	1,5 cm
PP1	završna podna obloga	
	pretpostavljeni sloj/evi	
	cementni estrih	4,0 cm
	topl. izolacija	10,0 cm
	hidroizolacija	1,0 cm
	podložni beton	10,0 cm
	nasip drobljenca i zemlja	
PK1A	postojeći krov / pokrov drv. tindra	
	drvena tindra / postojeći sloj	1,5 cm
	zračni sloj / postojeći sloj	5,0 cm
	PES filc, geotekstil / postojeći sloj	0,1 cm
	drvena oplata / postojeći sloj	2,4 cm
	drveni rogovi / postojeći sloj	14,0 cm
	mineralna vuna između rogova	14,0 cm
	parna brana	0,03 cm
	dotitana obloga podgledа	2,0 cm
PK1B	postojeći krov / pokrov lim	
	pocinčani čelični lim / postojeći sloj	0,06 cm
	zračni sloj / postojeći sloj	5,0 cm
	PES filc, geotekstil / postojeći sloj	0,1 cm
	drvena oplata / postojeći sloj	2,4 cm
	drveni rogovi / postojeći sloj	14,0 cm
	mineralna vuna između rogova	14,0 cm
	parna brana	0,03 cm
	dotitana obloga podgledа	2,0 cm
PK2	ravan postojeći krov iznad negrijanih prostora /vjetrobrana i dr./	
	postojeći (pretpostavljeni) sloj/evi	
	pocinčani čelični lim	0,06 cm
	zračni sloj između podkonstrukcije	5,0 cm
	hidroizolacija	
	mineralna vuna	5,0 cm
	armiranobetonska ploča	12,0 cm

POSTOJEĆE STANJE_POLJANA
TLOCRT PRIZEMLJA_M 1:50

±0,00=postojeći gotov pod caffea

vlaška 84 zg hr		matrica matrica arhitektura d.o.o.		tlocrt prizemlja postojeće stanje	1:50
T.D.	62-1/19	INVESTITOR	NP PLITVIČKA JEZERA, J. Jovića 19, 53231 Plitvička Jezera, OIB 91109303119	GLAVNI PROJEKTANT	Zora Salopek Baletić, d.i.a.
Z.O.P.	62/19	OBJEKT	PREUREĐENJE CAFFE BARA POLJANA	PROJEKTANT	Meliha Mehmedagić Nanić, d.i.a.
DATUM	03.2020.	FAZA PROJEKTA	IZVEDBENI PROJEKT	DIREKTOR	Zora Salopek Baletić, d.i.a.
				LIST BROJ	1.1.1.

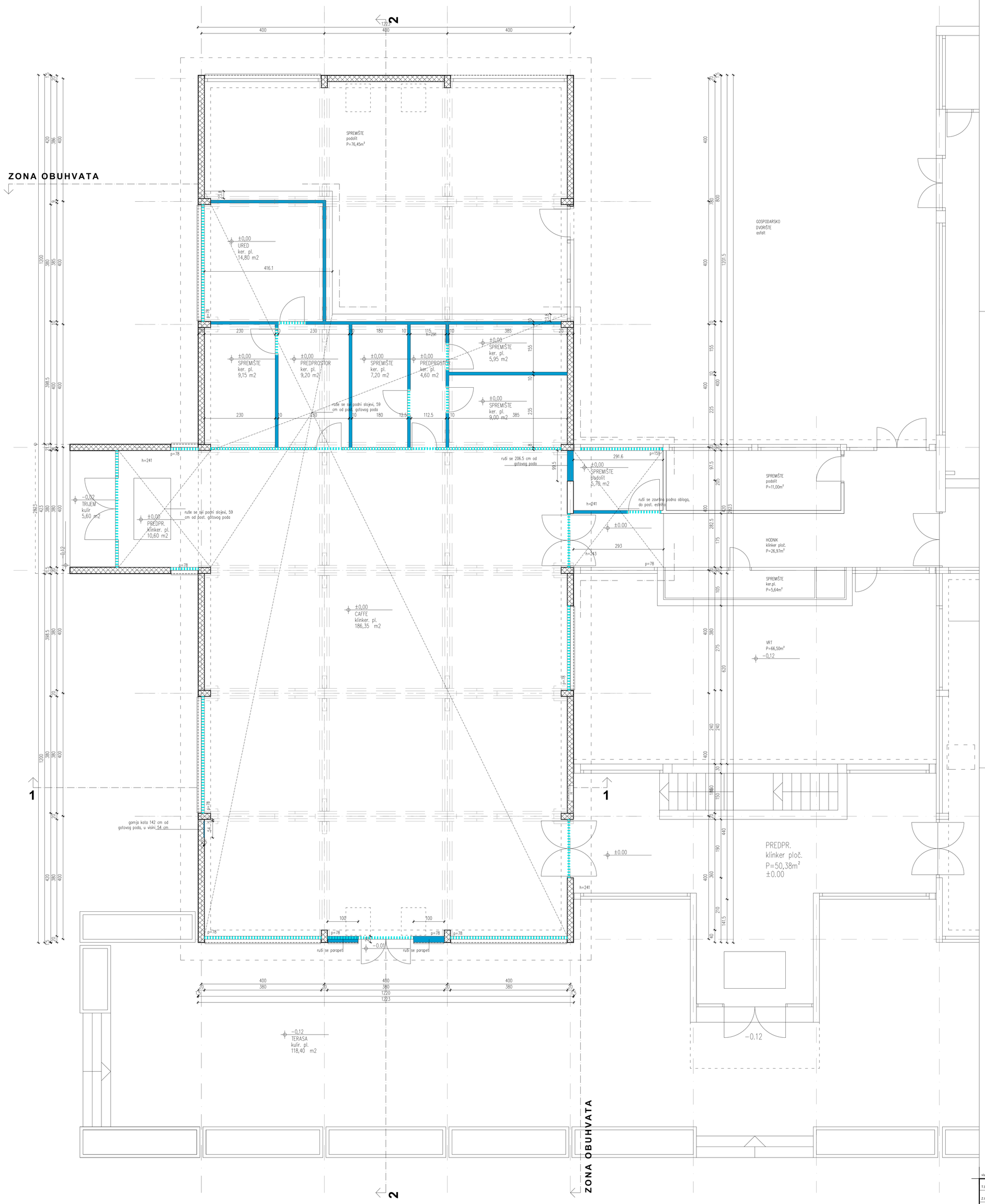

POSTOJEĆE STANJE_POLJANA
DEMONTAŽE I RUŠENJA
TLOCRT PRIZEMLJA_M 1:50

LEGENDA:

- ruši se
- demontira se

vlaška 84 zg hr		matrica arhitektura d.o.o.		tlocrt prizemlja demontaže i rušenja	1:50
T.D.	62-1/19	INVESTITOR	NP PLITVIČKA JEZERA, J. Jovića 19, 53231 Plitvička Jezera, OIB 91109303119	GLAVNI PROJEKTANT	Zora Salopek Baletić, d.i.a.
Z.O.P.	62/19	OBJEKT	PREUREĐENJE CAFFE BARA POLJANA	PROJEKTANT	Meliha Mehmedagić Nanić, d.i.a.
DATUM	03.2020.	FAZA PROJEKTA	IZVEDBENI PROJEKT	DIREKTOR	Zora Salopek Baletić, d.i.a.
				LIST BROJ	1.1.2.

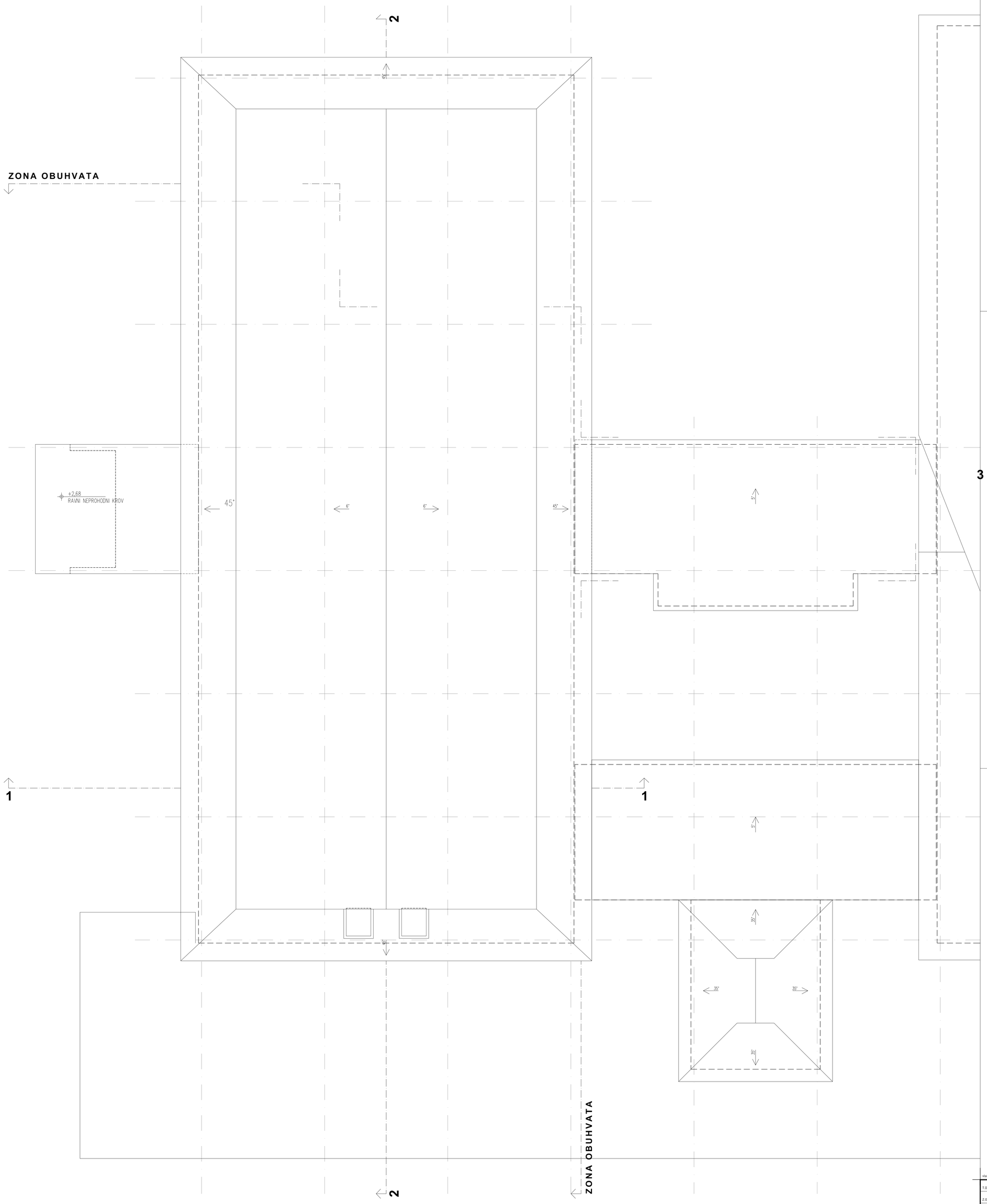

POSTOJEĆE STANJE_POLJANA
TLOCRT KROVA_M 1:50

±0,00=postojeći gotov pod caffea

vlaška 84 zg hr		matrica matrica arhitektura d.o.o.		tlocrt krova postojeće stanje	1:50
T.D.	62-1/19	INVESTITOR	NP PLITVIČKA JEZERA, J. Jovića 19, 53231 Plitvička Jezera, OIB 91109303119	GLAVNI PROJEKTANT	Zora Salopek Baletić, d.i.a.
Z.O.P.	62/19	OBJEKT	PREUREĐENJE CAFFE BARA POLJANA	PROJEKTANT	Meliha Mehmedagić Nanić, d.i.a.
DATUM	03.2020.	FAZA PROJEKTA	IZVEDBENI PROJEKT	DIREKTOR	Zora Salopek Baletić, d.i.a.
				LIST BROJ	1.1.3.

POSTOJEĆE STANJE_POLJANA
PRESJEK 1-1_M 1:50

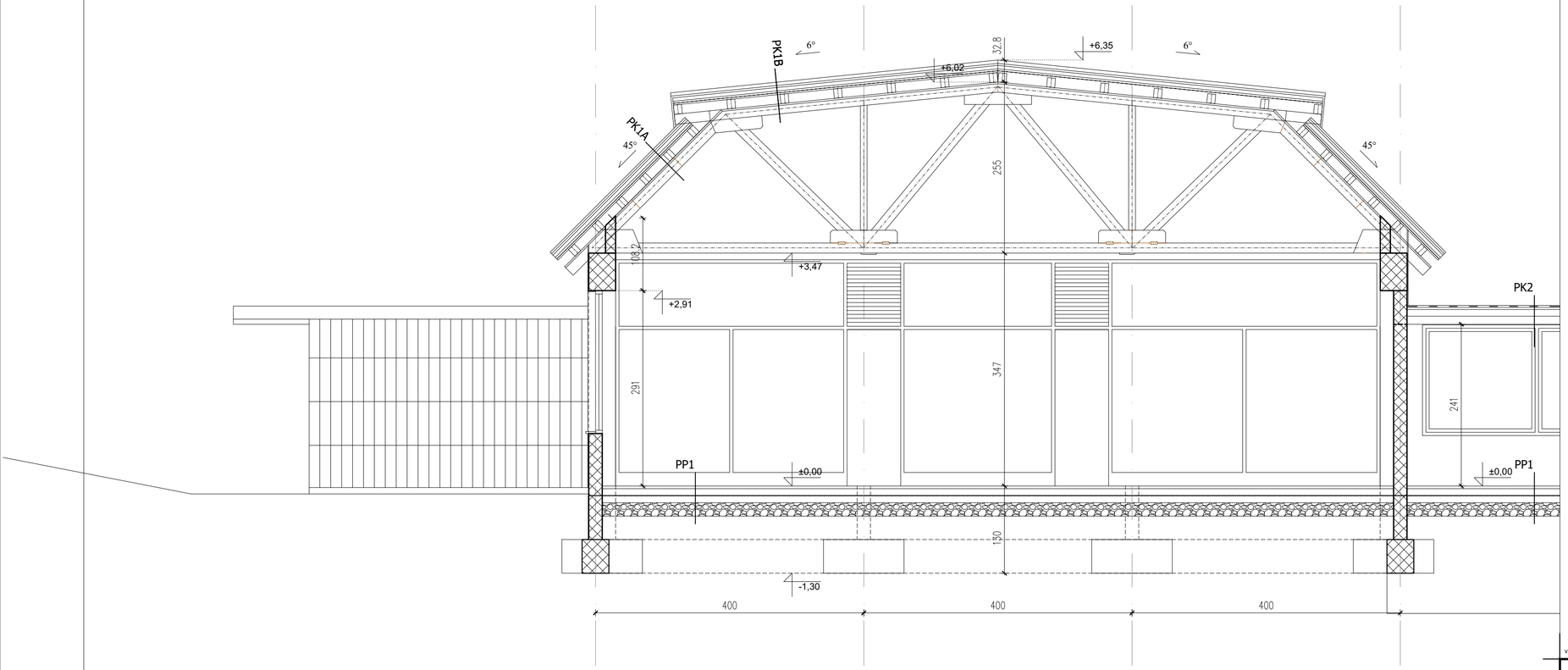

±0,00=postojeći gotov pod caffea

vlaška 84 zg hr		matrica matrica arhitektura d.o.o.		presjek 1-1 postojeće stanje	1:50
T.D.	62-1/19	INVESTITOR	NP PLITVIČKA JEZERA, J. Jovića 19, 53231 Plitvička Jezera, OIB 91109303119	GLAVNI PROJEKTANT	Zora Salopek Baletić, d.i.a.
Z.O.P.	62/19	OBJEKT	PREUREĐENJE CAFFE BARA POLJANA	PROJEKTANT	Meliha Mehmedagić Nanić, d.i.a.
DATUM	03.2020.	FAZA PROJEKTA	IZVEDBENI PROJEKT	DIREKTOR	Zora Salopek Baletić, d.i.a.
				LIST BROJ	1.1.4.

ZORA SALOPEK BALETIĆ
OIB 19 HR
OVLAŠTENA ARHITEKTICA
A 1630

MELIHA MEHMEDAGIĆ NANIĆ
OIB 79 HR
OVLAŠTENA ARHITEKTICA
A 2001

POSTOJEĆE STANJE_POLJANA
PRESJEK 2-2_M 1:50

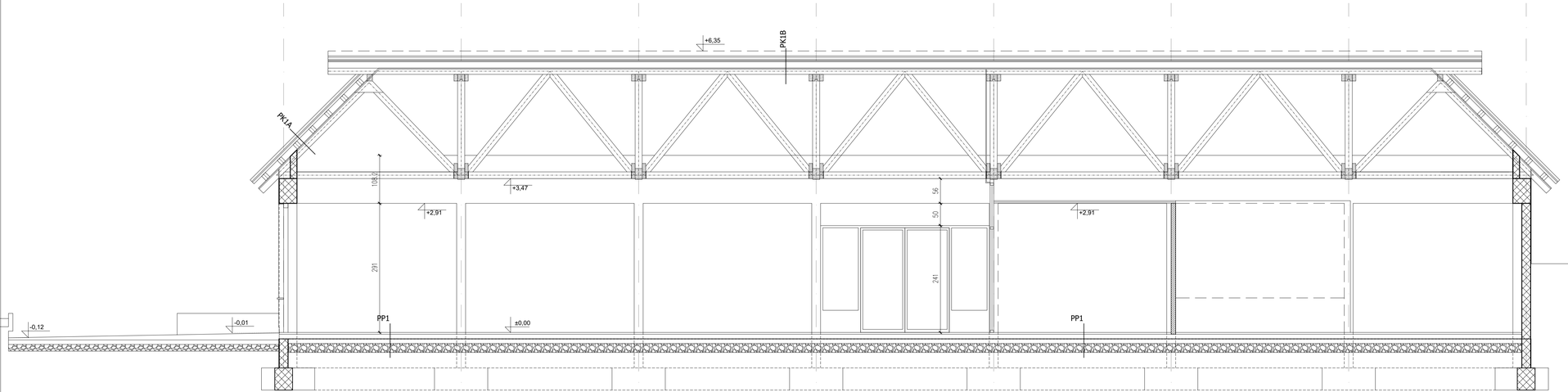

±0,00=postojeći gotov pod caffea

stalka 86 zg hr		matrica matrica arhitektura d.o.o.		presjek 2-2 postojeće stanje	1:50
T.D.	62-1/19	INVESTITOR	NP PLITVIČKA JEZERA, J. Jovića 19, 53231 Plitvička Jezera, OIB 91109303119	GLAVNI PROJEKTANT	Zora Salopek Baletić, d.i.a.
Z.O.P.	62/19	OBJEKT	PREUREĐENJE CAFFE BARA POLJANA	PROJEKTANT	Meliha Mehmedagić Nanić, d.i.a.
DATUM	03.2020.	FAZA PROJEKTA	IZVEDBENI PROJEKT	DIREKTOR	Zora Salopek Baletić, d.i.a.
				LIST BROJ	1.1.5. I

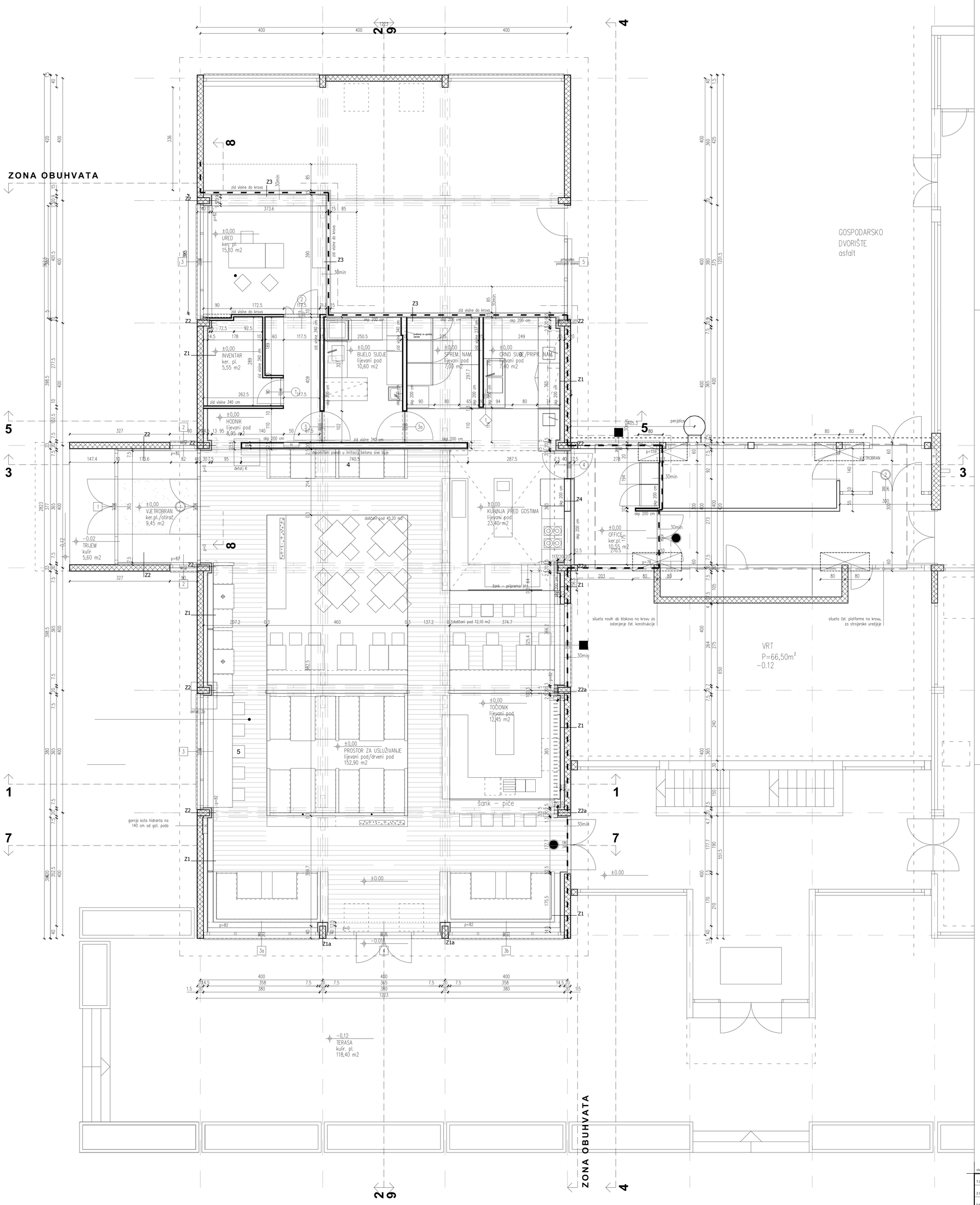

LEGENDA / Popis slojeva od toplijeg prema hladnijem ili odozgo prema dolje:

Z1	postojeći vanjski zid i zid prema negrij. prost. s novom unutr. toplinskom izolacijom (mw12)	
	gipskartonske ploče, 2x (900 kg/m3)	2,5 cm
	PE folija s preljepljenim prekojama (1000 kg/m3), parna brana 0,03 cm	
	mineralna vuna (30 kg/m3)	12,0 cm
	armiranobetonski zid / postojeći sloj	20,0 cm
	drvena šindra / postojeći sloj	1,5 cm
Z1a	isto kao Z1 osim:	
	mineralna vuna (30 kg/m3)	10,0 cm
Z2	djelovi vanjskog zida – ab stupovi s novom unutr. topl. izolac. za zaštitu toplinskog mosta	
	gipskartonske ploče, 2x (900 kg/m3)	2,5 cm
	PE folija s preljepljenim prekojama (1000 kg/m3), parna brana 0,03 cm	
	mineralna vuna (30 kg/m3)	5,0 cm
	armiranobetonski stup / postojeći sloj	40,0 cm
	drvena šindra / postojeći sloj	1,5 cm
Z2a	gipskartonske ploče, 1x (900 kg/m3)	1,25 cm
	PE folija s preljepljenim prekojama (1000 kg/m3), parna brana 0,03 cm	
	PIR ploče	2,0 cm
	armiranobetonski stup / postojeći sloj	40,0 cm
	drvena šindra / postojeći sloj	1,5 cm
Z3	zid od gipskartonskih ploča u protupož. i akust. izvedbi / između grijanih prostora i negrijanog skloništa	
	gipskartonske ploče tip A (900 kg/m3), 2K, zabrtvljene reške	2,5 cm
	PE folija s preljepljenim prekojama (1000 kg/m3), parna brana 0,03 cm	
	CW profili od nazidljivog lima 0,6 mm/	
	meka mineralna vuna (30 kg/m3)	10,0 cm
	gipskartonske ploče tip A (900 kg/m3), 2K, zabrtvljene reške	2,5 cm
Z4	postojeći zid prema negrij. prostoru s novom topl. izolac. izvana / između kuhinje i office	
	postojeći zid	20,0 cm
	mineralna vuna (30 kg/m3)	10,0 cm
	gipskartonske ploče, 2x (900 kg/m3)	2,5 cm
RZ1	razdijelni zid od gipskartona bez zvučnih zahtjeva	
	gipskartonske ploče (900 kg/m3), 2K	2,5 cm
	zatvoreni zračni sloj u mirovanju	0–5 cm
	meka mineralna vuna (30 kg/m3)	0–5 cm
	gipskartonske ploče, 2x (900 kg/m3)	2,5 cm
P1	novi pod na tlu grijanog prostora	
	završna podna obloga	
	a 1 cm (keramika), b 2 cm (drveni pod), c 0,5 cm (lijevani pod)	
	cementni estrih (2200 kg/m3)	
	a 6 cm (keramika), b 5 cm (drveni pod), c 4,5 cm (lijevani pod)	
	PE folija (1000 kg/m3)	0,02 cm
	XPS ploče (33 kg/m3)	10,0 cm
	polimerbitumenske hidroizolacijske trake	1,0 cm
	bitumenski premaz – emulzija	0,2 cm
	armi. bet. ploča (2200 kg/m3)	16,0 cm
	podložni beton (2200 kg/m3)	5,0 cm
	nasip drobljenca, dobro zbijanog – prema statičkom proračunu	20,0 cm
P2	postojeći pod na tlu negrijanog prostora (pretpostavljeni slojevi)	
	završna podna obloga	
	cementni estrih / postojeći sloj	
	hidroizolacija / postojeći sloj	
	betonska podloga / postojeći sloj	
	nasip drobljenca i zemlja / postojeći sloj	
K1A	postojeći krov s novom unutr. topl. izolac. / pokrov drv. šindra / iznad grijih prostora i negrijanog skloništa	
	drvena šindra / postojeći sloj	1,5 cm
	zračni sloj / postojeći sloj	5,0 cm
	PES tkc, geotekstil / postojeći sloj	0,1 cm
	drvena oplata / postojeći sloj	2,4 cm
	drveni rogovi / postojeći sloj	14,0 cm
	mineralna vuna (30 kg/m3) između rogova	14,0 cm
	PE folija s preljepljenim prekojama (1000 kg/m3), parna brana 0,03 cm	
	mineralna vuna (30 kg/m3) lepeć rogova	2,0 cm
	dašćana obloga podgledа	2,0 cm
K1B	postojeći krov s novom unutr. topl. izolac. / pokrov lim / iznad grijih prostora i negrijanog skloništa	
	pocinčani čelični lim / postojeći sloj	0,06 cm
	zračni sloj / postojeći sloj	5,0 cm
	PES tkc, geotekstil / postojeći sloj	0,1 cm
	drvena oplata / postojeći sloj	2,4 cm
	drveni rogovi / postojeći sloj	14,0 cm
	mineralna vuna (30 kg/m3) između rogova	14,0 cm
	PE folija s preljepljenim prekojama (1000 kg/m3), parna brana 0,03 cm	
	mineralna vuna (30 kg/m3) lepeć rogova	2,0 cm
	dašćana obloga podgledа	2,0 cm
K2	ravan postojeći krov iznad negrijanih prostora /vjetrobrana i dr./	
	postojeći sloj	
	pocinčani čelični lim	0,06 cm
	zračni sloj između podkonstrukcije	5,0 cm
	hidroizolacija	
	mineralna vuna	5,0 cm
	armiranobetonska ploča	12,0 cm
K3	betonske ploče debljine 4 cm, 86 kg/m2	4 cm
	tucanik granulacije 4–8 mm	4–10 cm
	zaštitna drenažna folija na čepićima s geotekstilom	
	s gornje strane	0,8 cm
	sintetska hidroizolacijska folija	0,2 cm
	PES tkc, geotekstil	0,1 cm
	XPS, ploče s prekojama, 8+5 cm 35 kg/m3	13 cm
	parna brana– bitumenske trake s uloškom od Al folije,	
	punojakna varena, 1700 kg/m3	0,5 cm
	hladni bitumenski premaz	0,1 cm
	lagani beton za pad, u padu min. 1%, 800 kg/m3	4–10 cm
	armirani beton, 2500 kg/m3	15 cm
	spuštveni strop na poškonstrukciji	10 cm

PROJEKTIRANO STANJE_POLJANA
TLOCRT PRIZEMLJA_M 1:50

NAPOMENE:
1.OJAČANJE POST. DRV. NOSIVE KONSTRUKCIJE IZVODI SE PREMA PROJEKTU–ANALIZA NOSIVE KONSTRUKCIJE GLEDE MEHAN.OTPORNOSTI I STABILNOSTI I GRAĐEVINSKI PROJEKT SANACIJE, RADIONICA STATIKE, TD 054/2019, A U OVOM SE PROJEKTU TRETIRA KAO POSTOJEĆE STANJE;
2. OJAČANJE POST. DRV. NOSIVE KONSTRUKCIJE ZBOG POŽARNIH ZAHTJEVA (R 30) IZVODI SE PREMA ZASEBNOM PROJEKTU–GRAĐEVINSKI PROJEKT, PROJEKT KONSTRUKCIJE, RADIONICA STATIKE, TD 080/2019, MAPA II/2 GLAVNOG PROJEKTA

LEGENDA:

– – granica požarnog sektora

±0,00=postojeći gotov pod caffea

vlaška 84 zg hr		matrica matrica arhitektura d.o.o.		tlocrt prizemlja projektirano stanje	1:50
T.D.	62-1/19	INVESTITOR	NP PLITVIČKA JEZERA, J. Jovića 19, 53231 Plitvička Jezera, OIB 91109303119	GLAVNI PROJEKTANT	Zora Salopek Baletić, d.i.a.
Z.O.P.	62/19	OBJEKT	PREUREĐENJE CAFFE BARA POLJANA	PROJEKTANT	Meliha Mehmedagić Nanić, d.i.a.
DATUM	03.2020.	FAZA PROJEKTA	IZVEDBENI PROJEKT	DIREKTOR	Zora Salopek Baletić, d.i.a.
				LIST BROJ	1.2.1.

LEGENDA / Popis slojeva od topljeg prema hladnijem ili odozgo prema dolje:

Z1 postojeći vanjski zid i zid prema negrij. prost. s novom unutr. toplinskom izolacijom (mw12)

gipskartonske ploče, 2x (900 kg/m3)	2,5 cm
PE folija s preklejanim prekojima (1000 kg/m3), parna brana	0,03 cm
mineralna vuna (30 kg/m3)	12,0 cm
armiranobetonski zid / postojeći sloj	20,0 cm
drvena šindra / postojeći sloj	1,5 cm

Z1a isto kao Z1 osim:

mineralna vuna (30 kg/m3)	10,0 cm

Z2 digitovi vanjskog zida – ab stupovi s novom unutr. topl. izolac. za zaštitu toplinskog mosta

gipskartonske ploče, 2x (900 kg/m3)	2,5 cm
PE folija s preklejanim prekojima (1000 kg/m3), parna brana	0,03 cm
mineralna vuna (30 kg/m3)	5,0 cm
armiranobetonski stup / postojeći sloj	40,0 cm
drvena šindra / postojeći sloj	1,5 cm

Z2a gipskartonske ploče, 1x (900 kg/m3) 1,25 cm

PE folija s preklejanim prekojima (1000 kg/m3), parna brana	0,03 cm
PIR ploče	2,0 cm
armiranobetonski stup / postojeći sloj	40,0 cm
drvena šindra / postojeći sloj	1,5 cm

Z3 zid od gipskartonskih ploča u protupož. i akust. izvedbi / između grijanih prostora i negrijanog skloništa

gipskartonske ploče tip A (900 kg/m3), 2K, zabrtvljene reške	2,5 cm
PE folija s preklejanim prekojima (1000 kg/m3), parna brana	0,03 cm
CW profili od nazubljenog lima 0,6 mm/	
meka mineralna vuna (30 kg/m3)	10,0 cm
gipskartonske ploče tip A (900 kg/m3), 2K, zabrtvljene reške	2,5 cm

Z4 postojeći zid prema negrij. prostoru s novom topl. izolac. izvana / između kuhinje i office

postojeći zid	20,0 cm
mineralna vuna (30 kg/m3)	10,0 cm
gipskartonske ploče, 2x (900 kg/m3)	2,5 cm

RZ1 razdijelni zid od gipskartona bez zvučnih zahtjeva

gipskartonske ploče (900 kg/m3), 2K	2,5 cm
zatvoreni zračni sloj u mineraclu	0–5 cm
meka mineralna vuna (30 kg/m3)	0–5 cm
gipskartonske ploče, 2x (900 kg/m3)	2,5 cm

P1 novi pod na tlu grijanog prostora
zavrtna podna obloga
a 1 cm (keramika), b 2 cm (drveni pod), c 0,5 cm (lijevani pod)

cementni estrih (2200 kg/m3)	
a 6 cm (keramika), b 5 cm (drveni pod), c 6,5 cm (lijevani pod)	
PE folija (1000 kg/m3)	0,02 cm
XPS ploče (33 kg/m3)	10,0 cm
polimerbitumenske hidroizolacijske trake	1,0 cm
bitumenski premaz – emulzija	0,2 cm
armi. bet. ploča (2200 kg/m3)	16,0 cm
podložni beton (2200 kg/m3)	5,0 cm
nasip drobljenca, debrim zbijanog – prema statičkom proračunu	20,0 cm

P2 postojeći pod na tlu negrijanog prostora (pretpostavljeni slojevi)
zavrtna podna obloga
cementni estrih / postojeći sloj
hidroizolacija / postojeći sloj
betonska podloga / postojeći sloj
nasip drobljenca i zemlje / postojeći sloj

K1A postojeći krov s novom unutr. topl. izolac. / pokrov drv. šindra / iznad grijih prostora i negrijanog skloništa

drvena šindra / postojeći sloj	1,5 cm
zračni sloj / postojeći sloj	5,0 cm
PES tkl., geotekstil / postojeći sloj	0,1 cm
drvena oplata / postojeći sloj	2,4 cm
drveni rogovi / postojeći sloj	14,0 cm
mineralna vuna (30 kg/m3) između rogova	14,0 cm
PE folija s preklejanim prekojima (1000 kg/m3), parna brana	0,03 cm
mineralna vuna (30 kg/m3) lepoš rogova	2,0 cm
dašćana obloga podgledo	2,0 cm

K1B postojeći krov s novom unutr. topl. izolac. / pokrov lim / iznad grijih prostora i negrijanog skloništa

pocinčani čelični lim / postojeći sloj	0,06 cm
zračni sloj / postojeći sloj	5,0 cm
PES tkl., geotekstil / postojeći sloj	0,1 cm
drvena oplata / postojeći sloj	2,4 cm
drveni rogovi / postojeći sloj	14,0 cm
mineralna vuna (30 kg/m3) između rogova	14,0 cm
PE folija s preklejanim prekojima (1000 kg/m3), parna brana	0,03 cm
mineralna vuna (30 kg/m3) lepoš rogova	2,0 cm
dašćana obloga podgledo	2,0 cm

K2 ravan postojeći krov iznad negrijanih prostora /vjetrobrana i dr./

postojeći digital	
pocinčani čelični lim	0,06 cm
zračni sloj između podkonstrukcije	5,0 cm
hidroizolacija	
mineralna vuna	5,0 cm
armiranobetonska ploča	12,0 cm

K3 betonske ploče debljine 4 cm, 86 kg/m2

tucanik granulacije 4–8 mm	4–10 cm
zaštitna drenažna folija na čepićima s geotekstilom	
s gornje strane	0,8 cm
separacijska hidroizolacijska folija	0,2 cm
PES tkl., geotekstil	0,1 cm
XPS, ploče s preklopom, 8+5 cm 35 kg/m3	13 cm
parna brana– bitumenska traka s uloškom od Al folije,	
puropolimo varena, 1700 kg/m3	0,5 cm
hladni bitumenski premaz	0,1 cm
lagani beton za pad, u padu min. 1%, 800 kg/m3	4–10 cm
armirani beton, 2500 kg/m3	15 cm
spuštveni strop na poškonstrukciji	10 cm

PROJEKTIRANO STANJE_POLJANA
MONTAŽE I ZIDANJA
TLOCRT PRIZEMLJA_M 1:50

NAPOMENE:
1.OJAČANJE POST. DRV. NOSIVE KONSTRUKCIJE IZVODI SE PREMA PROJEKTU–ANALIZA NOSIVE KONSTRUKCIJE GLEDE MEHAN.OTPORNOSTI I STABILNOSTI I GRAĐEVINSKI PROJEKT SANACIJE, RADIONICA STATIKE, TD 054/2019, A U OVOM SE PROJEKTU TRETIRA KAO POSTOJEĆE STANJE;
2. OJAČANJE POST. DRV. NOSIVE KONSTRUKCIJE ZBOG POŽARNIH ZAHTJEVA (R 30) IZVODI SE PREMA ZASEBNOM PROJEKTU–GRAĐEVINSKI PROJEKT, PROJEKT KONSTRUKCIJE, RADIONICA STATIKE, TD 080/2019, MAPA II/2 GLAVNOG PROJEKTA

LEGENDA:

- pregrad. zidovi od gipskarton. ploča
- pregrad. zid od gipskarton. ploča otpornosti na požar 30 min
- novi zidani zidovi
- betonira se
- montira se

±0,00=postojeći gotov pod caffea

vlaška 84 zg hr		matrica matrica arhitektura d.o.o.		tlocrt prizemlja montaže i zidanja	1:50
T.D.	62-1/19	INVESTITOR	NP PLITVIČKA JEZERA, J. Jovića 19, 53231 Plitvička Jezera, OIB 91109303119	GLAVNI PROJEKTANT	Zora Salopek Baletić, d.i.a.
Z.O.P.	62/19	OBJEKT	PREUREĐENJE CAFFE BARA POLJANA	PROJEKTANT	Meliha Mehmedagić Nanić, d.i.a.
DATUM	03.2020.	FAZA PROJEKTA	IZVEDBENI PROJEKT	DIREKTOR	Zora Salopek Baletić, d.i.a.
				LIST BROJ	1.2.2.

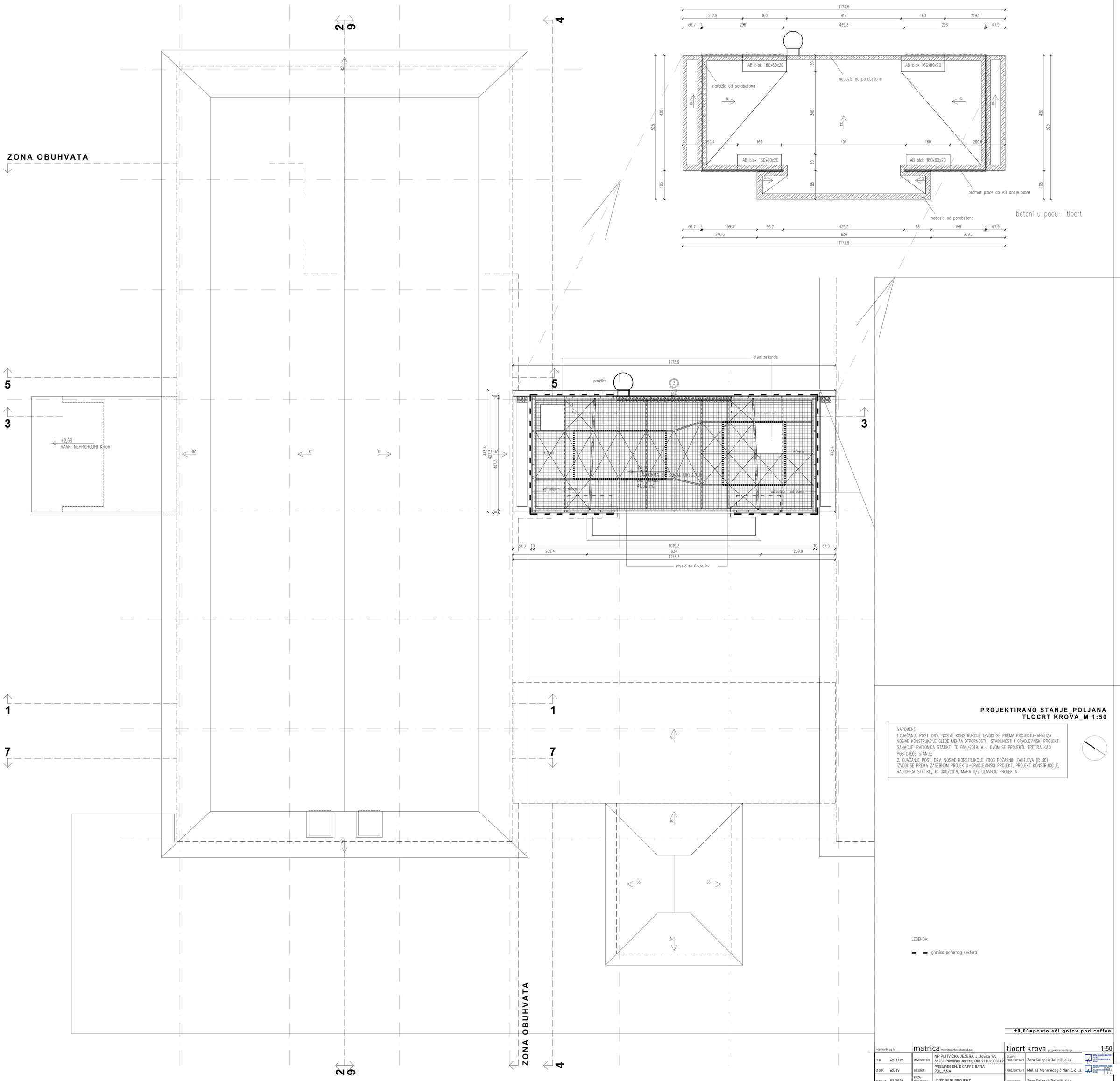

PROJEKTIRANO STANJE_POLJANA
TLOCRT KROVA_M 1:50

NAPOMENE:
1.OJAČANJE POST. DRV. NOSIVE KONSTRUKCIJE IZVODI SE PREMA PROJEKTU-ANALIZA NOSIVE KONSTRUKCIJE GLEDE MEHAN.OTPORNOSTI I STABILNOSTI I GRADJEVINSKI PROJEKT SANACIJE, RADIONICA STATIKE, TD 054/2019, A U OVOM SE PROJEKTU TRETIRA KAO POSTOJEĆE STANJE;
2. OJAČANJE POST. DRV. NOSIVE KONSTRUKCIJE ZBOG POŽARNIH ZAHTJEVA (R 30) IZVODI SE PREMA ZASEBNOM PROJEKTU-GRADJEVINSKI PROJEKT, PROJEKT KONSTRUKCIJE, RADIONICA STATIKE, TD 080/2019, MAPA II/2 GLAVNOG PROJEKTA

LEGENDA:

- - granica požarnog sektora

±0,00=postojeći gotov pod caffea

vlaška 84 zg hr		matrica matrica.arhitektura d.o.o.		tlocrt krova projektirano stanje	1:50
T.D.	62-1/19	INVESTITOR	NP PLITVIČKA JEZERA, J. Jovića 19, 53231 Plitvička Jezera, OIB 91109303119	GLAVNI PROJEKTANT	Zora Salopek Baletić, d.i.a.
Z.O.P.	62/19	OBJEKT	PREUREĐENJE CAFFE BARA POLJANA	PROJEKTANT	Meliha Mehmedagić Nanić, d.i.a.
DATUM	03.2020.	FAZA PROJEKTA	IZVEDBENI PROJEKT	DIREKTOR	Zora Salopek Baletić, d.i.a.
				LIST BROJ	1.2.3.

PROJEKTIRANO STANJE_POLJANA
PRESJEK 1-1_M 1:50

NAPOMENE:
1.OJAČANJE POST. DRV. NOSIVE KONSTRUKCIJE IZVODI SE PREMA PROJEKTU–ANALIZA NOSIVE KONSTRUKCIJE GLEDE MEHAN.OTPORNOSTI I STABILNOSTI I GRADJEVINSKI PROJEKT SANACIJE, RADIONICA STATIKE, TD 054/2019, A U OVOM SE PROJEKTU TRETIRA KAO POSTOJEĆE STANJE;
2. OJAČANJE POST. DRV. NOSIVE KONSTRUKCIJE ZBOG POŽARNIH ZAHTJEVA (R 30) IZVODI SE PREMA ZASEBNOM PROJEKTU–GRADJEVINSKI PROJEKT, PROJEKT KONSTRUKCIJE, RADIONICA STATIKE, TD 080/2019, MAPA II/2 GLAVNOG PROJEKTA

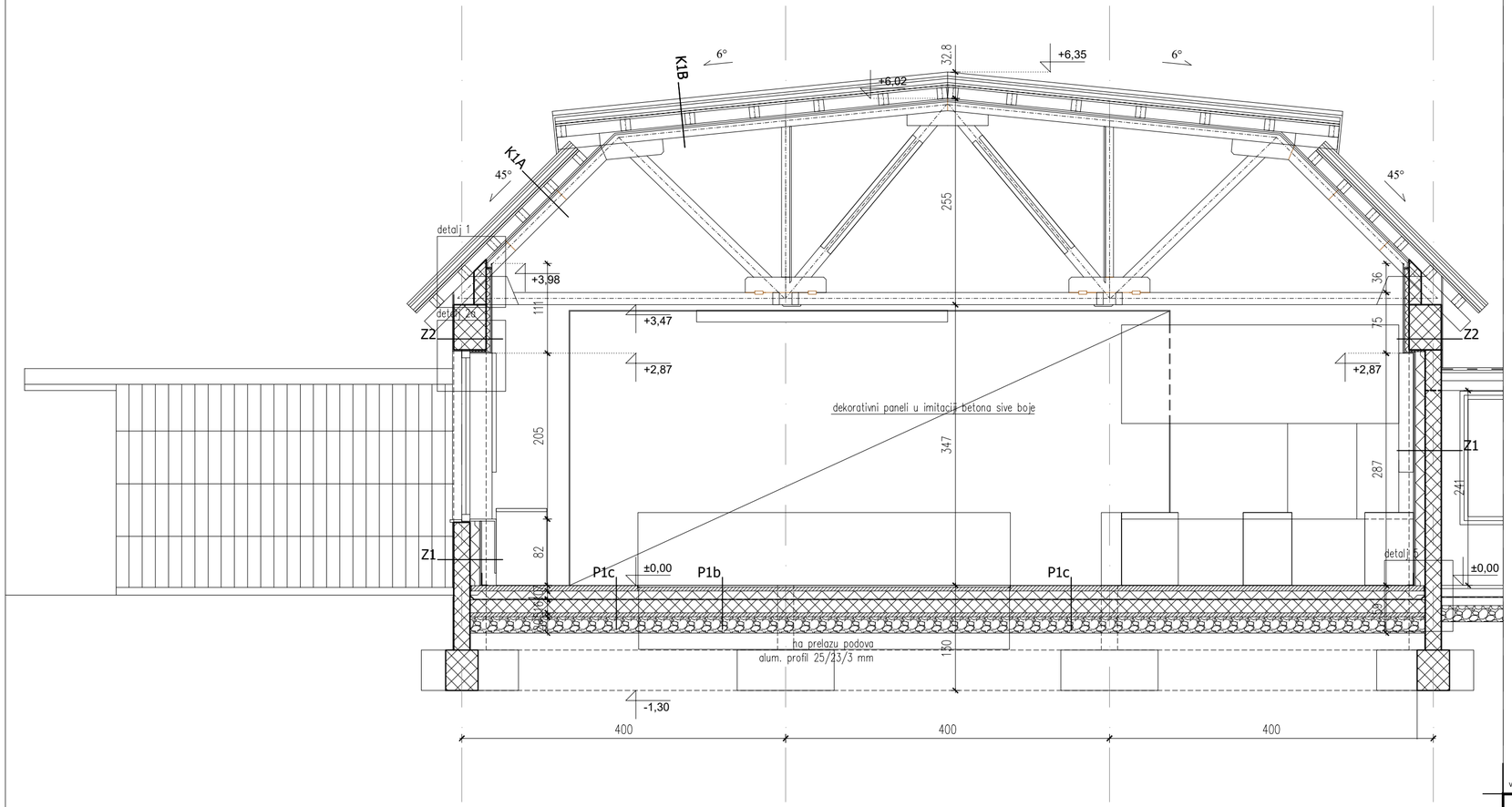

±0,00=postojeći gotov pod caffea

vlaška 84 zg hr		matrica matrica arhitektura d.o.o.		presjek 1-1 projektirano stanje		1:50
T.D.	62-1/19	INVESTITOR	NP PLITVIČKA JEZERA, J. Jovića 19, 53231 Plitvička Jezera, OIB 91109303119	GLAVNI PROJEKTANT	Zora Salopek Baletić, d.i.a.	ZORA SALOPEK BALETIĆ OVLAŠTENA ARHITEKTICA A 3632
Z.O.P.	62/19	OBJEKT	PREUREĐENJE CAFFE BARA POLJANA	PROJEKTANT	Meliha Mehmedagić Nanić, d.i.a	MELIHA MEHMEDAGIĆ NANIĆ OVLAŠTENA ARHITEKTICA A 3581
DATUM	03.2020.	FAZA PROJEKTA	IZVEDBENI PROJEKT	DIREKTOR	Zora Salopek Baletić, d.i.a.	matrica arhitektura d.o.o.
				LIST BROJ		1.2.4.

PROJEKTIRANO STANJE_POLJANA
PRESJEK 2-2_M 1:50

NAPOMENE:
1.OJAČANJE POST. DRV. NOSIVE KONSTRUKCIJE IZVODI SE PREMA PROJEKTU-ANALIZA NOSIVE KONSTRUKCIJE GLEDE MEHAN.OTPORNOSTI I STABILNOSTI I GRAĐEVINSKI PROJEKT SANACIJE, RADIONICA STATIKE, TD 054/2019, A U OVOM SE PROJEKTU TRETIRA KAO POSTOJEĆE STANJE;
2. OJAČANJE POST. DRV. NOSIVE KONSTRUKCIJE ZBOG POŽARNIH ZAHTJEVA (R 30) IZVODI SE PREMA ZASEBNOM PROJEKTU-GRAĐEVINSKI PROJEKT, PROJEKT KONSTRUKCIJE, RADIONICA STATIKE, TD 080/2019, MAPA II/2 GLAVNOG PROJEKTA

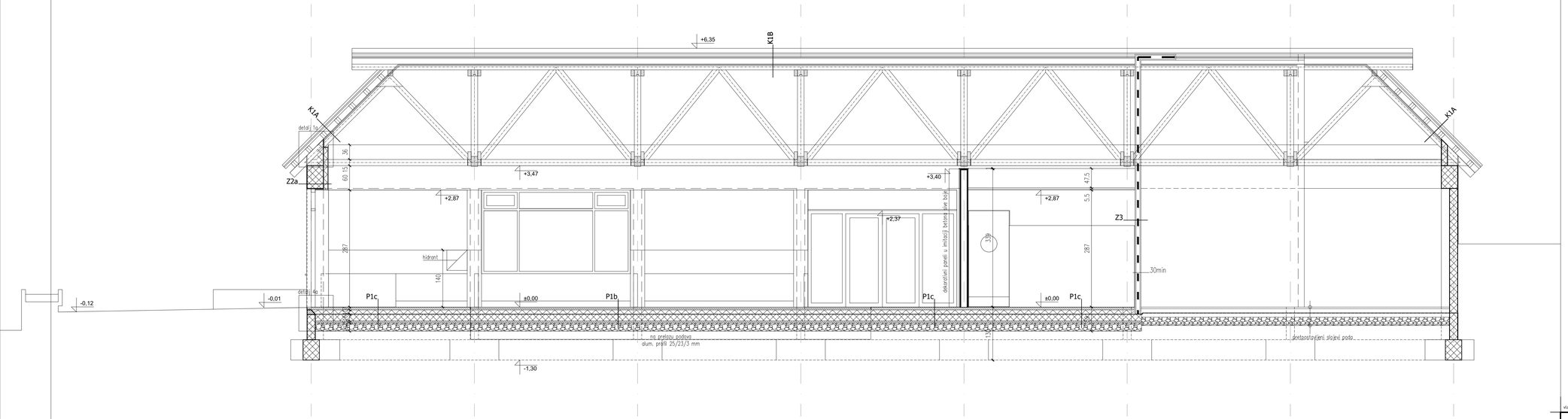

LEGENDA:

- - - granica požarnog sektora

±0,00=postojeći gotov pod caffea

stalka 86 zg.hr	matrica matrica arhitektura d.o.o.		presjek 2-2 projektirano stanje		1:50
T.D.	62-1/19	INVESTITOR	NP PLITVIČKA JEZERA, J. Jovića 19, 53231 Plitvička Jezera, OIB 91109303119	GLAVNI PROJEKTANT	Zora Salopek Baletić, d.i.a.
Z.O.P.	62/19	OBJEKT	PREUREĐENJE CAFFE BARA POLJANA	PROJEKTANT	Meliha Mehmedagić Nanić, d.i.a.
DATUM	03.2020.	FAZA PROJEKTA	IZVEDBENI PROJEKT	DIREKTOR	Zora Salopek Baletić, d.i.a.
				LIST BROJ	1.2.5.

GRAĐEVINSKI SADRŽI
NOSIVI SUSTAV/KONSTRUKCIJA
A NIE

SIGURNOSNOTEHNIČKI SADRŽI
DA NE
SIGURNOSNO TEHNIČKI NADZOR

PROJEKTIRANO STANJE_POLJANA
PRESJEK 3-3_M 1:50

NAPOMENE:
1.OJAČANJE POST. DRV. NOSIVE KONSTRUKCIJE IZVODI SE PREMA PROJEKTU-ANALIZA NOSIVE KONSTRUKCIJE GLEDE MEHAN.OTPORNOSTI I STABILNOSTI I GRAĐEVINSKI PROJEKT SANACIJE, RADIONICA STATIKE, TD 054/2019, A U OVOM SE PROJEKTU TRETIRA KAO POSTOJEĆE STANJE;
2. OJAČANJE POST. DRV. NOSIVE KONSTRUKCIJE ZBOG POŽARNIH ZAHTJEVA (R 30) IZVODI SE PREMA ZASEBNOM PROJEKTU-GRAĐEVINSKI PROJEKT, PROJEKT KONSTRUKCIJE, RADIONICA STATIKE, TD 080/2019, MAPA II/2 GLAVNOG PROJEKTA

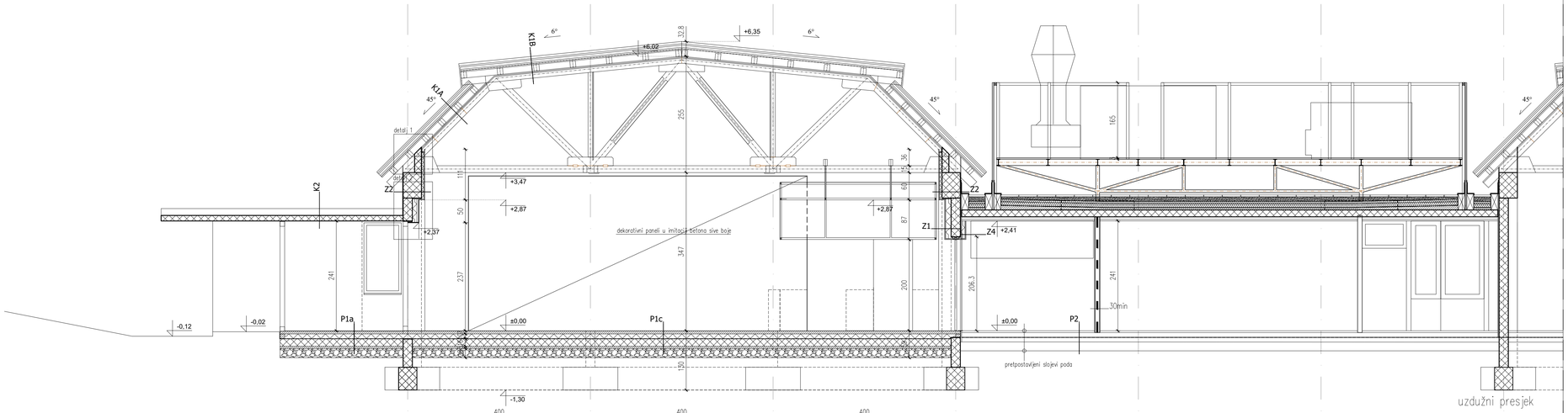

uzdužni presjek

LEGENDA:

- - granica požarnog sektora

±0,00=postojeći gotov pod caffea

italika 86 zg hr	matrica matrica arhitektura d.o.o.		presjek 3-3 projektirano stanje		1:50
T.D.	62-1/19	INVESTITOR	NP PLITVIČKA JEZERA, J. Jovića 19, 53221 Plitvička Jezera, OIB 91109303119	GLAVNI PROJEKTANT	Zora Salopek Baletić, d.i.a.
Z.O.P.	62/19	OBJEKT	PREUREĐENJE CAFFE BARA POLJANA	PROJEKTANT	Meliha Mehmedagić Nanić, d.i.a.
DATUM	03.2020.	FAZA PROJEKTA	IZVEDBENI PROJEKT	DIREKTOR	Zora Salopek Baletić, d.i.a.
				LIST BROJ	1.2.6.

GRAĐEVINSKI SADRŽI: 1 LIST

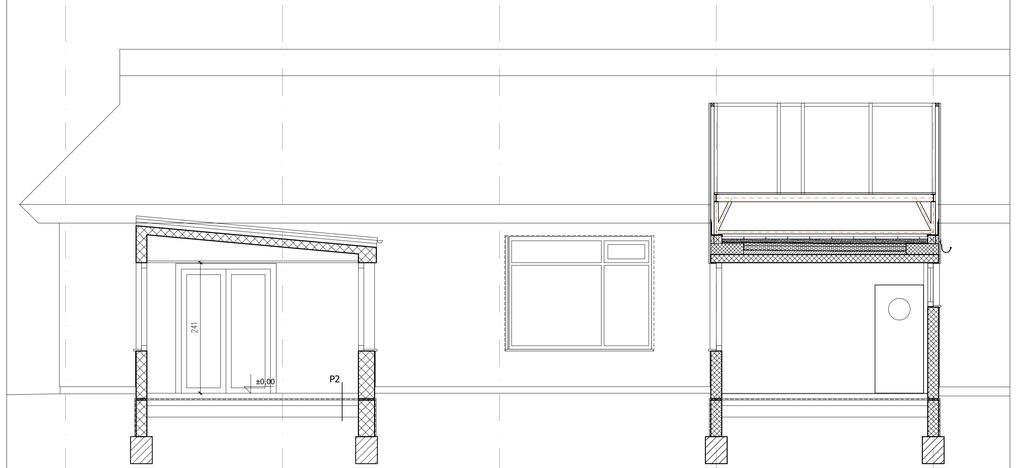

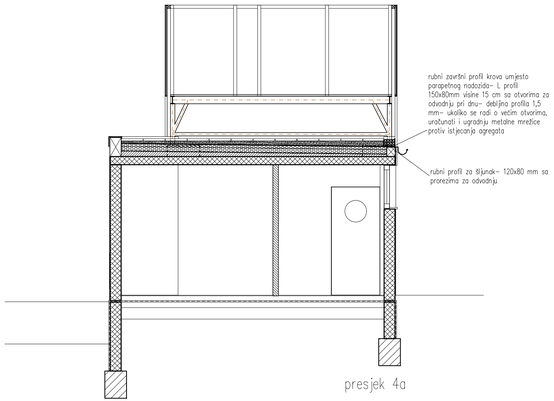

presjek 4a

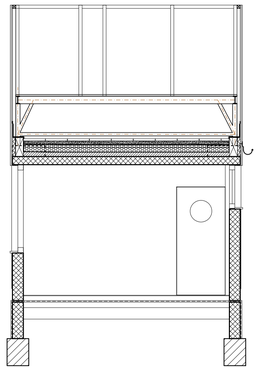

presjek 4b

PROJEKTIRANO STANJE_POLJANA
PRESJEK 4-4_M 1:50

NAPOMENE:
1.OJAČANJE POST. DRV. NOSIVE KONSTRUKCIJE IZVODI SE PREMA PROJEKTU–ANALIZA NOSIVE KONSTRUKCIJE GLEDE MEHAN.OTPORNOSTI I STABILNOSTI I GRAĐEVINSKI PROJEKT SANACIJE, RADIONICA STATIKE, TD 054/2019, A U OVOM SE PROJEKTU TRETIRA KAO POSTOJEĆE STANJE;
2. OJAČANJE POST. DRV. NOSIVE KONSTRUKCIJE ZBOG POŽARNIH ZAHTJEVA (R 30) IZVODI SE PREMA ZASEBNOM PROJEKTU–GRAĐEVINSKI PROJEKT, PROJEKT KONSTRUKCIJE, RADIONICA STATIKE, TD 080/2019, MAPA II/2 GLAVNOG PROJEKTA

LEGENDA:

▬ ▬ granica požarnog sektora

±0,00=postojeći gotov pod caffea

vlaška 86 zg hr	matrica matrica arhitektura d.o.o.		presjek 4-4 projektirano stanje		1:50
T.D. 62-1/19	INVESTITOR	NP PLITVIČKA JEZERA, J. Jovića 19, 53231 Plitvička Jezera, OIB 91109303119	GLAVNI PROJEKTANT	Zora Salopek Baletić, d.i.a.	GRAĐEVINSKI FAKULTET SVEUČILIŠTA U RIJECI Radmile Matejčić 3, 51000 RIJEKA
Z.O.P. 62/19	OBJEKT	PREUREĐENJE CAFFE BARA POLJANA	PROJEKTANT	Meliha Mehmedagić Nanić, d.i.a.	GRAĐEVINSKI FAKULTET SVEUČILIŠTA U SARAJEVU Patriotske lige 30, 71000 SARAJEVO
DATUM 03.2020.	FAZA PROJEKTA	IZVEDBENI PROJEKT	DIREKTOR	Zora Salopek Baletić, d.i.a.	
			LIST BROJ		1.2.7.I

PROJEKTIRANO STANJE_POLJANA
PRESJEK 5-5_M 1:50

NAPOMENE:
1.OJAČANJE POST. DRV. NOSIVE KONSTRUKCIJE IZVODI SE PREMA PROJEKTU–ANALIZA NOSIVE KONSTRUKCIJE GLEDE MEHAN.OTPORNOSTI I STABILNOSTI I GRADJEVINSKI PROJEKT SANACIJE, RADIONICA STATIKE, TD 054/2019, A U OVOM SE PROJEKTU TRETIRA KAO POSTOJEĆE STANJE;
2. OJAČANJE POST. DRV. NOSIVE KONSTRUKCIJE ZBOG POŽARNIH ZAHTJEVA (R 30) IZVODI SE PREMA ZASEBNOM PROJEKTU–GRADJEVINSKI PROJEKT, PROJEKT KONSTRUKCIJE, RADIONICA STATIKE, TD 080/2019, MAPA II/2 GLAVNOG PROJEKTA

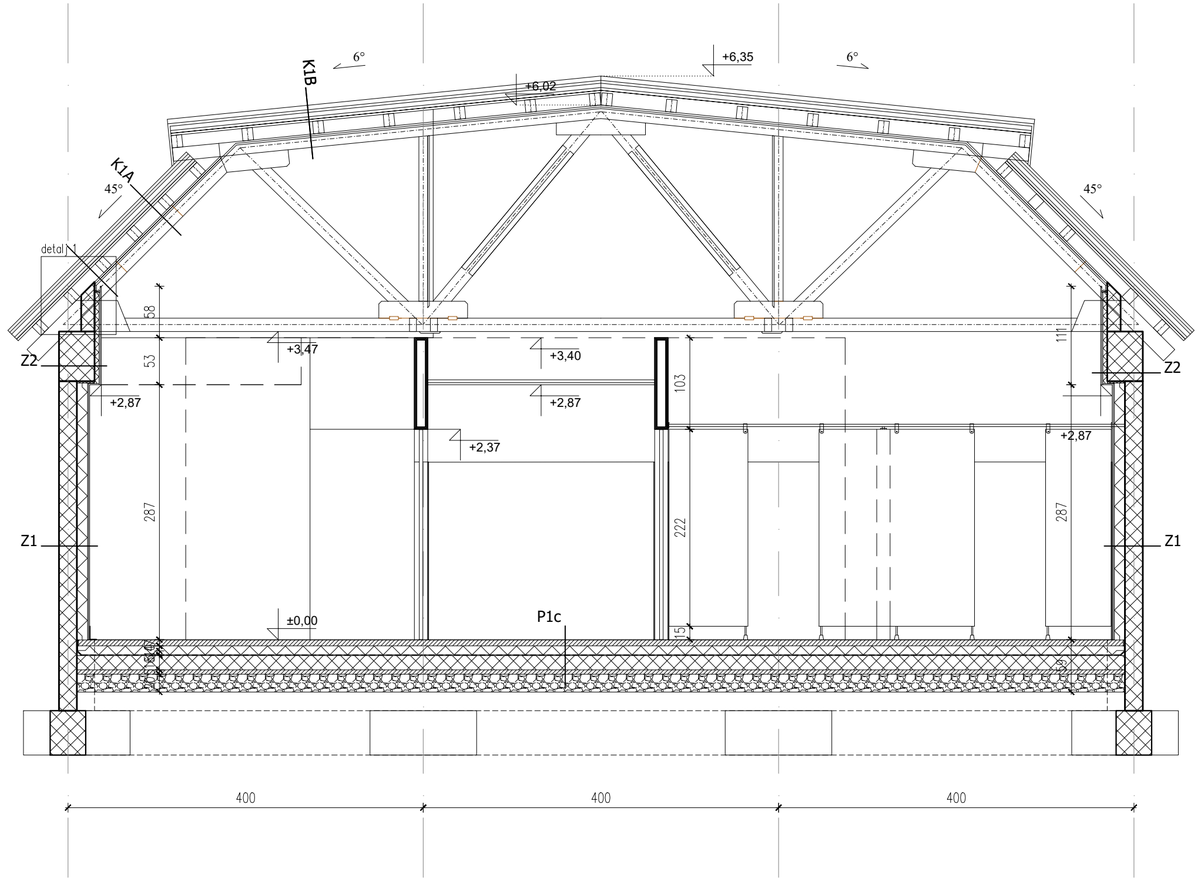

±0,00=postojeći gotov pod caffea

vlaška 84 zg hr		matrica matrica arhitektura d.o.o.		presjek 5-5 projektirano stanje	1:50
T.D.	62-1/19	INVESTITOR	NP PLITVIČKA JEZERA, J. Jovića 19, 53231 Plitvička Jezera, OIB 91109303119	GLAVNI PROJEKTANT	Zora Salopek Baletić, d.i.a.
Z.O.P.	62/19	OBJEKT	PREUREĐENJE CAFFE BARA POLJANA	PROJEKTANT	Meliha Mehmedagić Nanić, d.i.a.
DATUM	03.2020.	FAZA PROJEKTA	IZVEDBENI PROJEKT	DIREKTOR	Zora Salopek Baletić, d.i.a.
				LIST BROJ	1.2.8.

ZORA SALOPEK BALETIĆ
OVLAŠTENA ARHITEKTICA
A 5650

MELIHA MEHMEDAGIĆ NANIĆ
OVLAŠTENA ARHITEKTICA
A 3561

matrica arhitektura d.o.o.
tel.:091/5147 010 / e-mail:matrica@zg.t-com.hr

PROJEKTIRANO STANJE_POLJANA
PRESJEK 6-6_M 1:50

NAPOMENE:
1.OJAČANJE POST. DRV. NOSIVE KONSTRUKCIJE IZVODI SE PREMA PROJEKTU-ANALIZA NOSIVE KONSTRUKCIJE GLEDE MEHAN.OTPORNOSTI I STABILNOSTI I GRAĐEVINSKI PROJEKT SANACIJE, RADIONICA STATIKE, TD 054/2019, A U OVOM SE PROJEKTU TRETIRA KAO POSTOJEĆE STANJE;
2. OJAČANJE POST. DRV. NOSIVE KONSTRUKCIJE ZBOG POŽARNIH ZAHTJEVA (R 30) IZVODI SE PREMA ZASEBNOM PROJEKTU-GRAĐEVINSKI PROJEKT, PROJEKT KONSTRUKCIJE, RADIONICA STATIKE, TD 080/2019, MAPA II/2 GLAVNOG PROJEKTA

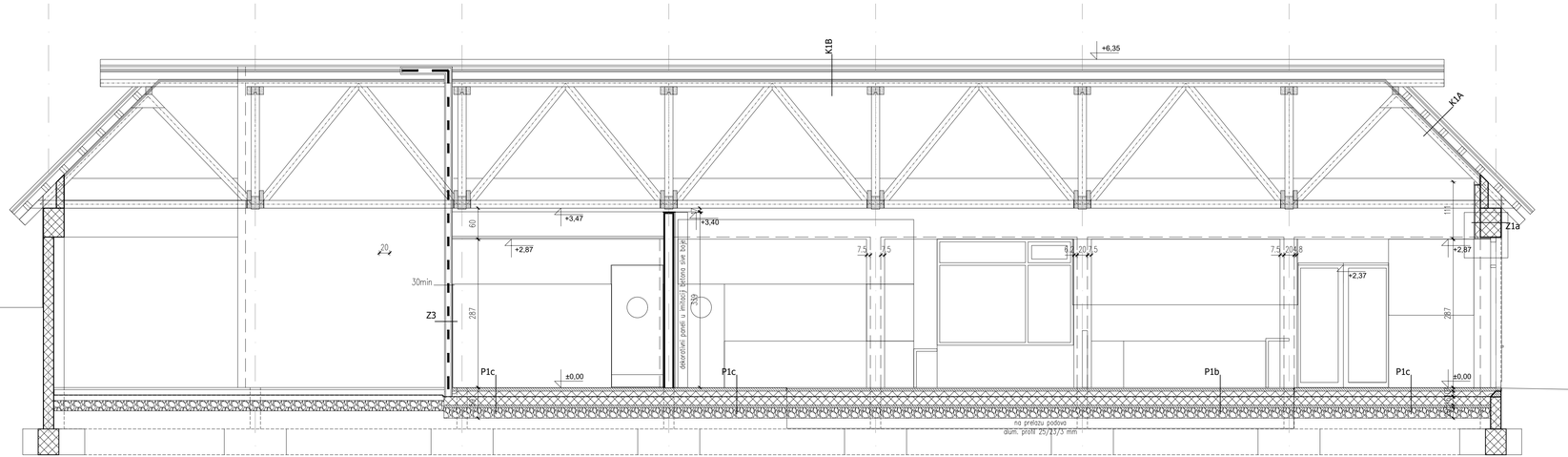

LEGENDA:

- - - granica požarnog sektora

±0,00=postojeći gotov pod caffea

stalka 84 zg hr		matrica matrica arhitektura d.o.o.		presjek 6-6 projektirano stanje	1:50
T.D.	62-1/19	INVESTITOR	NP PLITVIČKA JEZERA, J. Jovića 19, 53231 Plitvička Jezera, OIB 91109303119	GLAVNI PROJEKTANT	Zora Salopek Baletić, d.i.a.
Z.O.P.	62/19	OBJEKT	PREUREĐENJE CAFFE BARA POLJANA	PROJEKTANT	Meliha Mehmedagić Nanić, d.i.a.
DATUM	03.2020.	FAZA PROJEKTA	IZVEDBENI PROJEKT	DIREKTOR	Zora Salopek Baletić, d.i.a.
				LIST BROJ	1.2.9.1

PROJEKTIRANO STANJE_POLJANA
PRESJEK 7-7_M 1:50

NAPOMENE:
1.OJAČANJE POST. DRV. NOSIVE KONSTRUKCIJE IZVODI SE PREMA PROJEKTU–ANALIZA NOSIVE KONSTRUKCIJE GLEDE MEHAN.OTPORNOSTI I STABILNOSTI I GRADJEVINSKI PROJEKT SANACIJE, RADIONICA STATIKE, TD 054/2019, A U OVOM SE PROJEKTU TRETIRA KAO POSTOJEĆE STANJE;
2. OJAČANJE POST. DRV. NOSIVE KONSTRUKCIJE ZBOG POŽARNIH ZAHTJEVA (R 30) IZVODI SE PREMA ZASEBNOM PROJEKTU–GRADJEVINSKI PROJEKT, PROJEKT KONSTRUKCIJE, RADIONICA STATIKE, TD 080/2019, MAPA II/2 GLAVNOG PROJEKTA

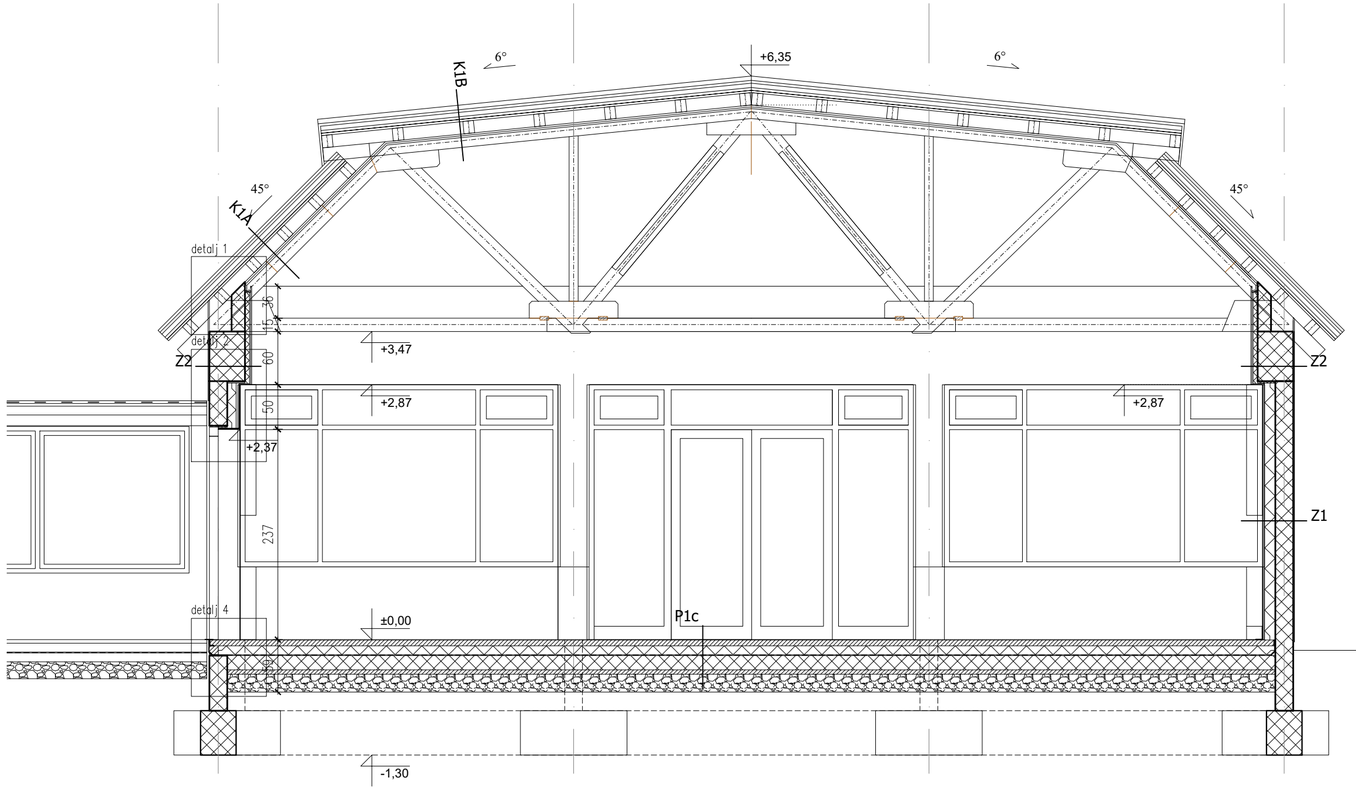

±0,00=postojeći gotov pod caffea

vlaška 84 zg hr		matrica matrica arhitektura d.o.o.		presjek 7-7 projektirano stanje		1:50
T.D.	62-1/19	INVESTITOR	NP PLITVIČKA JEZERA, J. Jovića 19, 53231 Plitvička Jezera, OIB 91109303119	GLAVNI PROJEKTANT	Zora Salopek Baletić, d.i.a.	ZORA SALOPEK BALETIĆ dipl.ing.arh. OVLAŠTENA ARHITEKTICA A 3650
Z.O.P.	62/19	OBJEKT	PREUREĐENJE CAFFE BARA POLJANA	PROJEKTANT	Meliha Mehmedagić Nanić, d.i.a.	MELIHA MEHMEDAGIĆ NANIĆ dipl.ing.arh. OVLAŠTENA ARHITEKTICA A 3561
DATUM	03.2020.	FAZA PROJEKTA	IZVEDBENI PROJEKT	DIREKTOR	Zora Salopek Baletić, d.i.a.	matrica arhitektura d.o.o.
				LIST BROJ		1.2.10.

PROJEKTIRANO STANJE_POLJANA
PRESJEK 8-8_M 1:50

NAPOMENE:
1.OJAČANJE POST. DRV. NOSIVE KONSTRUKCIJE IZVODI SE PREMA PROJEKTU–ANALIZA NOSIVE KONSTRUKCIJE GLEDE MEHAN.OTPORNOSTI I STABILNOSTI I GRADJEVINSKI PROJEKT SANACIJE, RADIONICA STATIKE, TD 054/2019, A U OVOM SE PROJEKTU TRETIRA KAO POSTOJEĆE STANJE;
2. OJAČANJE POST. DRV. NOSIVE KONSTRUKCIJE ZBOG POŽARNIH ZAHTJEVA (R 30) IZVODI SE PREMA ZASEBNOM PROJEKTU–GRADJEVINSKI PROJEKT, PROJEKT KONSTRUKCIJE, RADIONICA STATIKE, TD 080/2019, MAPA II/2 GLAVNOG PROJEKTA

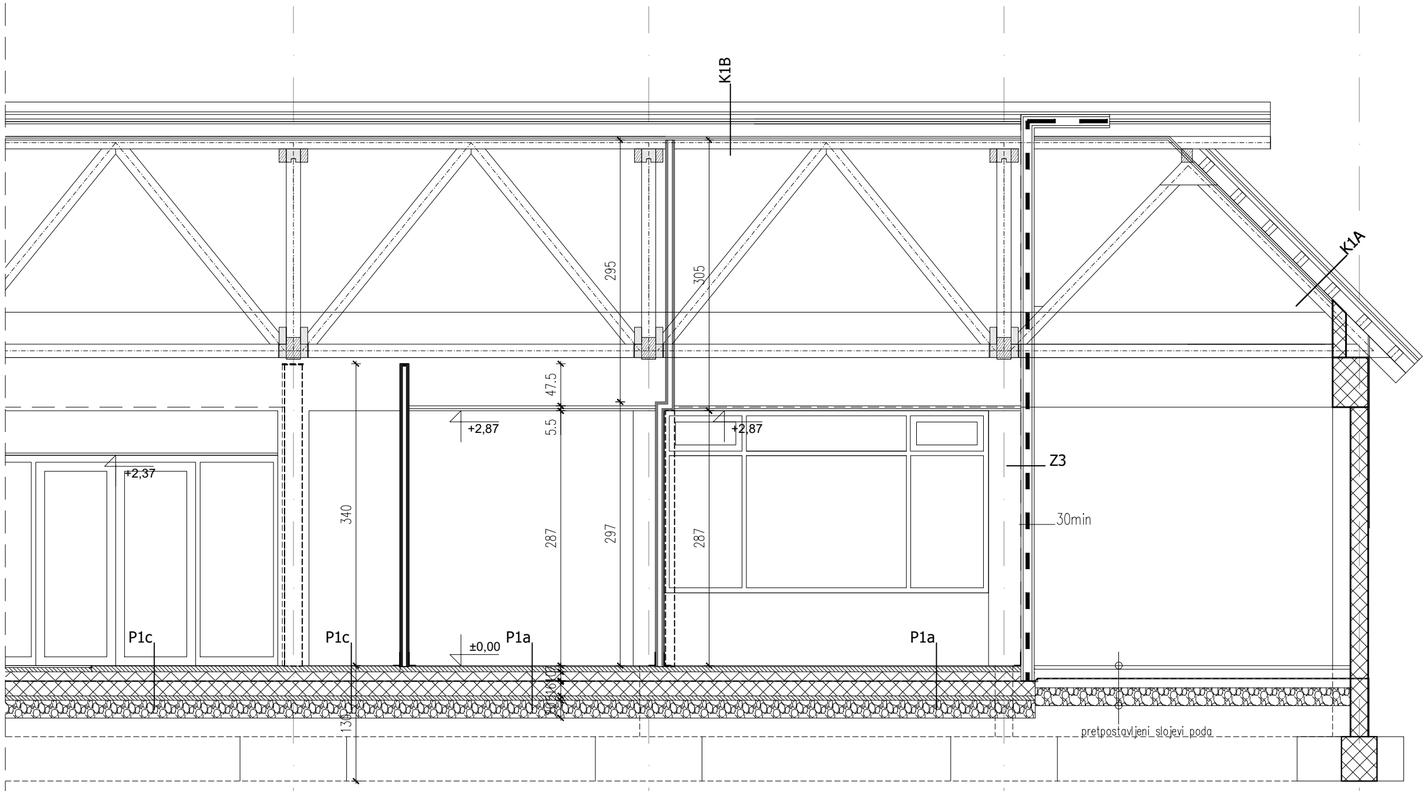

LEGENDA:

granica požarnog sektora

±0,00=postojeći gotov pod caffea

vlaška 84 zg hr		matrica matrica arhitektura d.o.o.		presjek 8-8 projektirano stanje	1:50
T.D.	62-1/19	INVESTITOR	NP PLITVIČKA JEZERA, J. Jovića 19, 53231 Plitvička Jezera, OIB 91109303119	GLAVNI PROJEKTANT	Zora Salopek Baletić, d.i.a.
Z.O.P.	62/19	OBJEKT	PREUREĐENJE CAFFE BARA POLJANA	PROJEKTANT	Meliha Mehmedagić Nanić, d.i.a.
DATUM	03.2020.	FAZA PROJEKTA	IZVEDBENI PROJEKT	DIREKTOR	Zora Salopek Baletić, d.i.a.
				LIST BROJ	1.2.11.

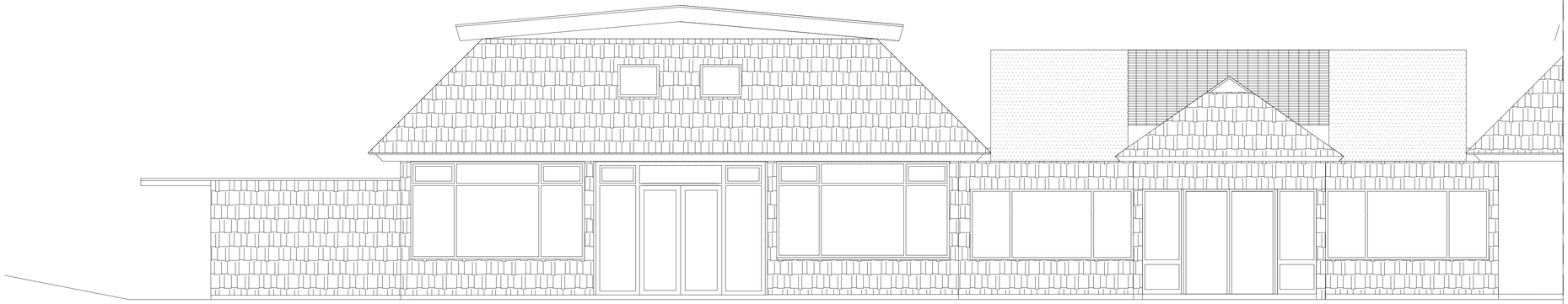

PROJEKTIRANO STANJE_POLJANA
PROČELJE JUGOZAPAD_M 1:50

±0,00=postojeći gotov pod caffea

stalka 86 zg hr		matrica matrica arhitektura d.o.o.		pročelje jz projektirano stanje	1:50
T.D.	62-1/19	INVESTITOR	NP PLITVIČKA JEZERA, J. Jovića 19, 53231 Plitvička Jezera, OIB 91109303119	GLAVNI PROJEKTANT	Zora Salopek Baletić, d.i.a.
Z.O.P.	62/19	OBJEKT	PREUREĐENJE CAFFE BARA POLJANA	PROJEKTANT	Meliha Mehmedagić Nanić, d.i.a.
DATUM	03.2020.	FAZA PROJEKTA	IZVEDBENI PROJEKT	DIREKTOR	Zora Salopek Baletić, d.i.a.
				LIST BROJ	1.2.12.

GRADITELJSKA KOMORA REPUBLIKE HRVATSKE
Zora Salopek Baletić
d.i.a. 1-1-1
MATRICA ARHITEKTURA d.o.o.
ZAGREB

PROJEKTIRANO STANJE_POLJANA
PROČELJE SJEVEROISTOK_M 1:50

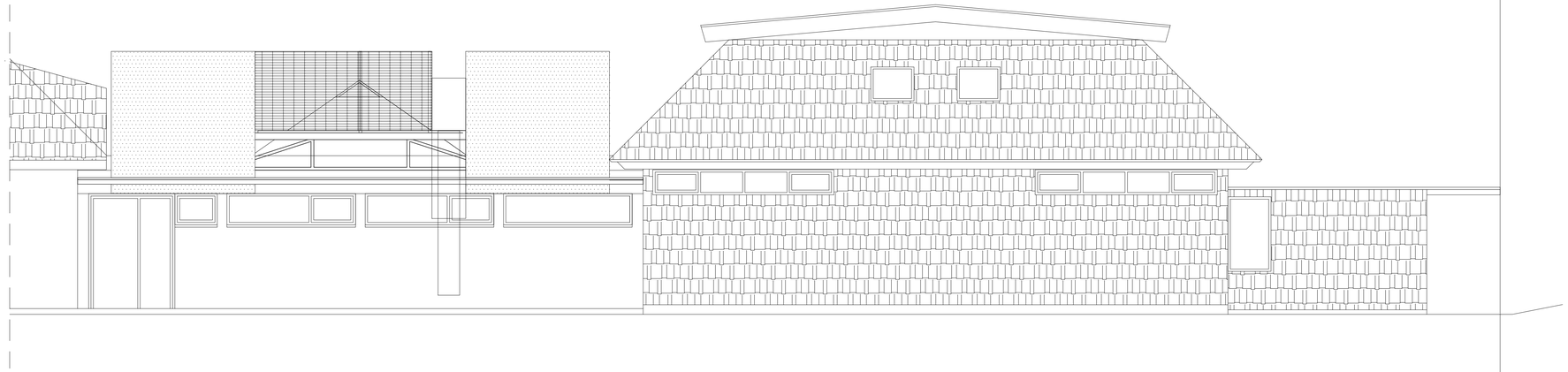

±0,00=postojeći gotov pod caffea

vlaška 86 zg hr		matrica matrica arhitektura d.o.o.		pročelje si projektirano stanje	1:50
T.D.	62-1/19	INVESTITOR	NP PLITVIČKA JEZERA, J. Jovića 19, 53231 Plitvička Jezera, OIB 91109303119	GLAVNI PROJEKTANT	Zora Salopek Baletić, d.i.a.
Z.O.P.	62/19	OBJEKT	PREUREĐENJE CAFFE BARA POLJANA	PROJEKTANT	Meliha Mehmedagić Nanić, d.i.a.
DATUM	03.2020.	FAZA PROJEKTA	IZVEDBENI PROJEKT	DIREKTOR	Zora Salopek Baletić, d.i.a.
				LIST BRDJ	1.2.13.

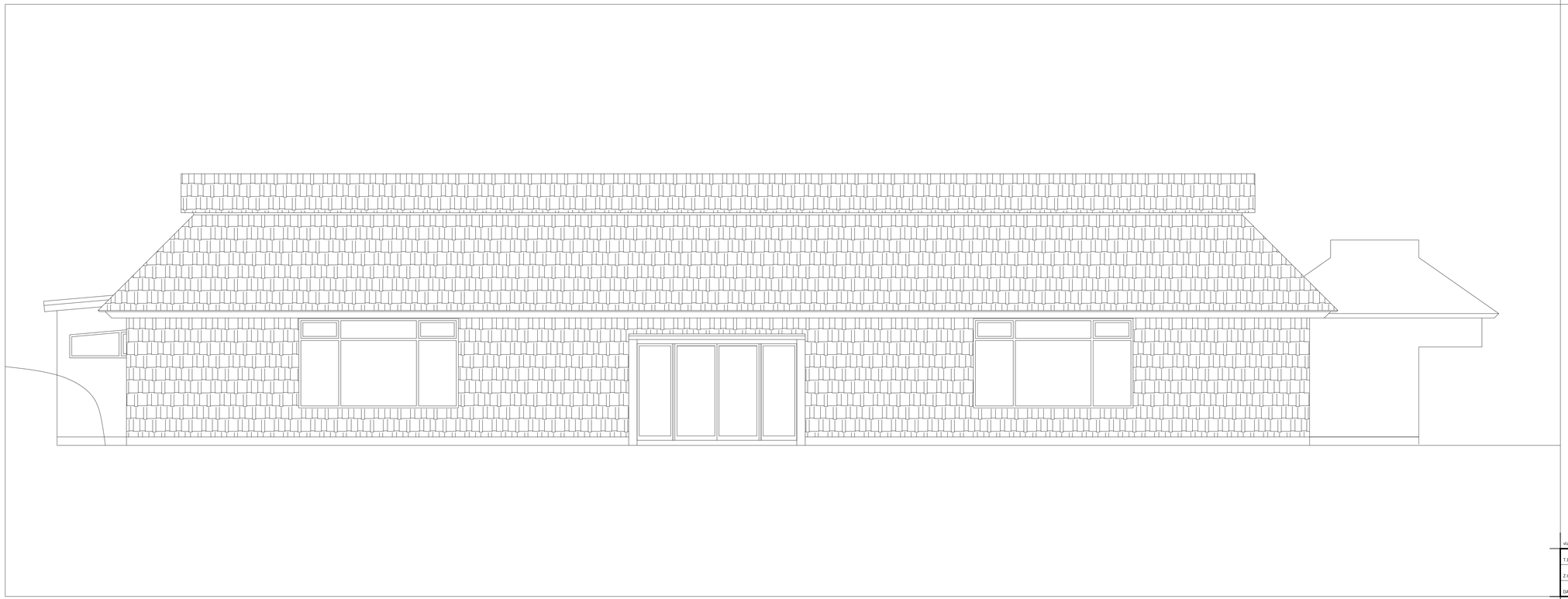

PROJEKTIRANO STANJE_POLJANA
PROČELJE SJEVEROZAPAD_M 1:50

±0,00=postojeći gotov pod caffea

stalka 86 zg hr		matrica matrica arhitektura d.o.o.		pročelje sz - projektirano stanje	1:50
T.D.	62-1/19	INVESTITOR	NP PLITVIČKA JEZERA, J. Jovića 19, 53231 Plitvička Jezera, OIB 91109303119	GLAVNI PROJEKTANT	Zora Salopek Baletić, d.i.a.
Z.O.P.	62/19	OBJEKT	PREUREĐENJE CAFFE BARA POLJANA	PROJEKTANT	Meliha Mehmedagić Nanić, d.i.a.
DATUM	03.2020.	FAZA PROJEKTA	IZVEDBENI PROJEKT	DIREKTOR	Zora Salopek Baletić, d.i.a.
				LIST BRDJ	1.2.14.

ZORA SALOPEK BALETIĆ
dipl.ing.arh. Ovlaštena arhitektica
A-3400

MELIHA MEHMEDAGIĆ NANIĆ
dipl.ing.arh. Ovlaštena arhitektica
A-4001

PROJEKTIRANO STANJE_POLJANA
DETALJ 1_M 1:5

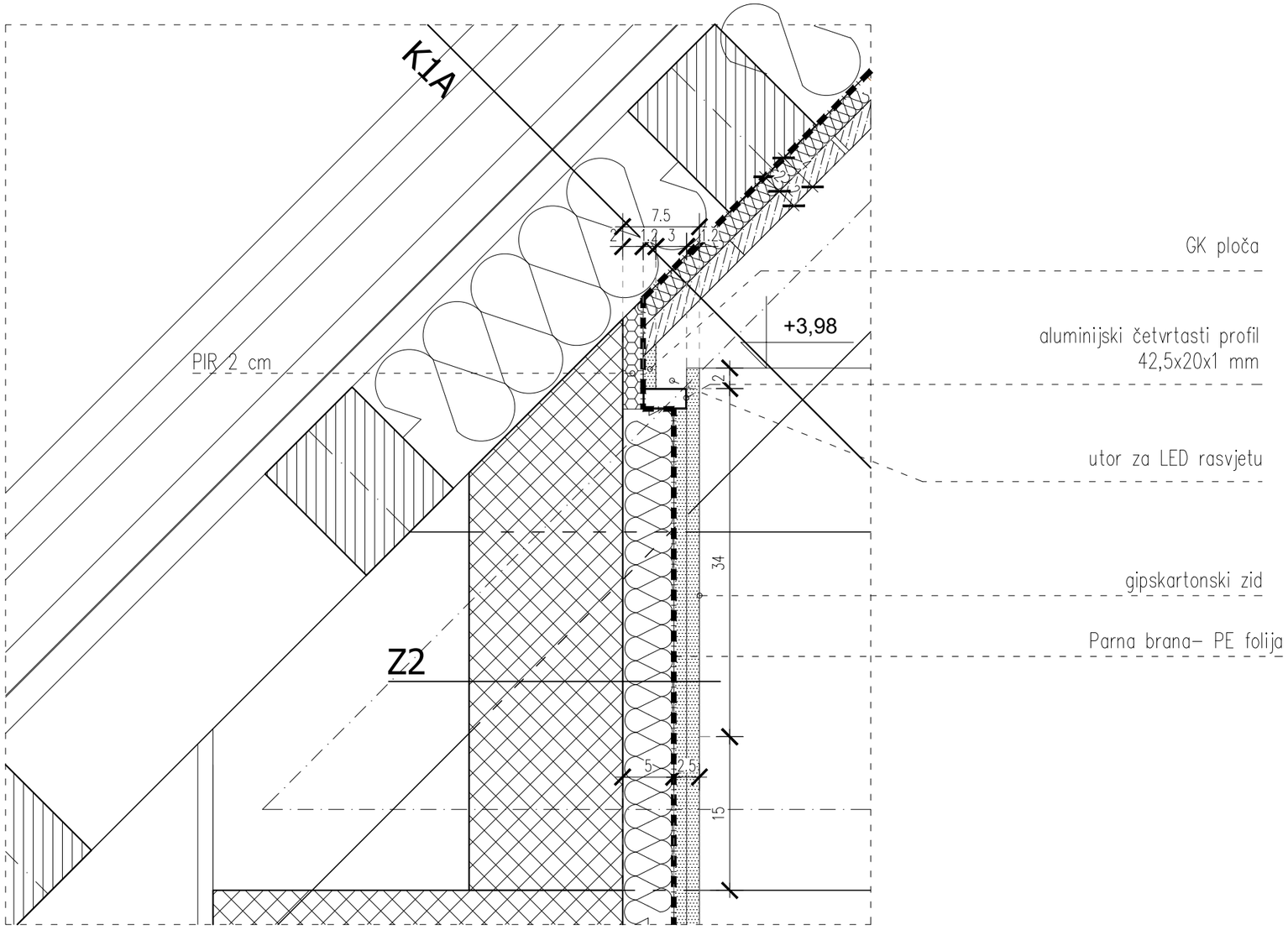

PROJEKTIRANO STANJE_POLJANA
DETALJ 1a_M 1:5

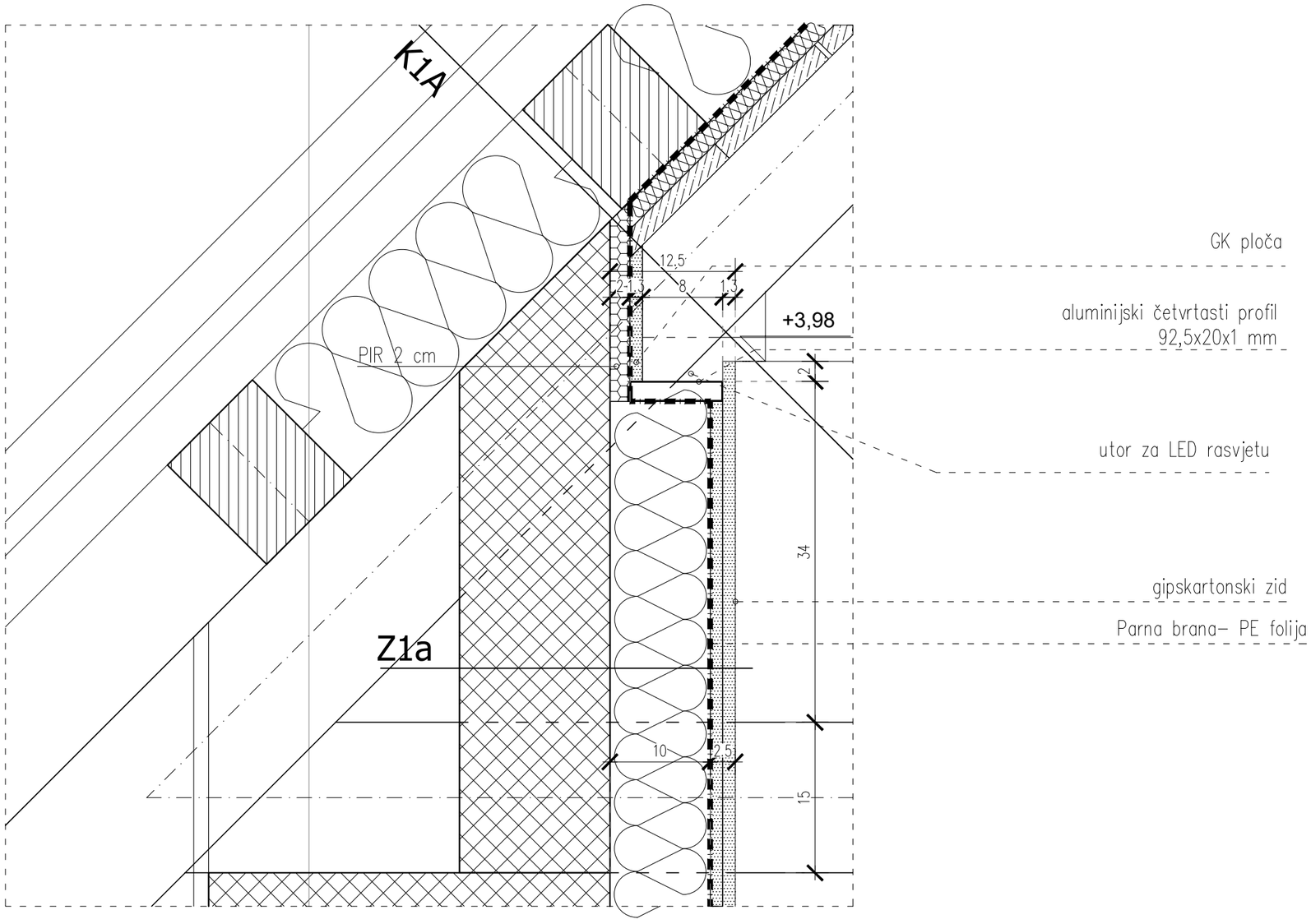

PROJEKTIRANO STANJE_POLJANA
DETALJ 2_M 1:5

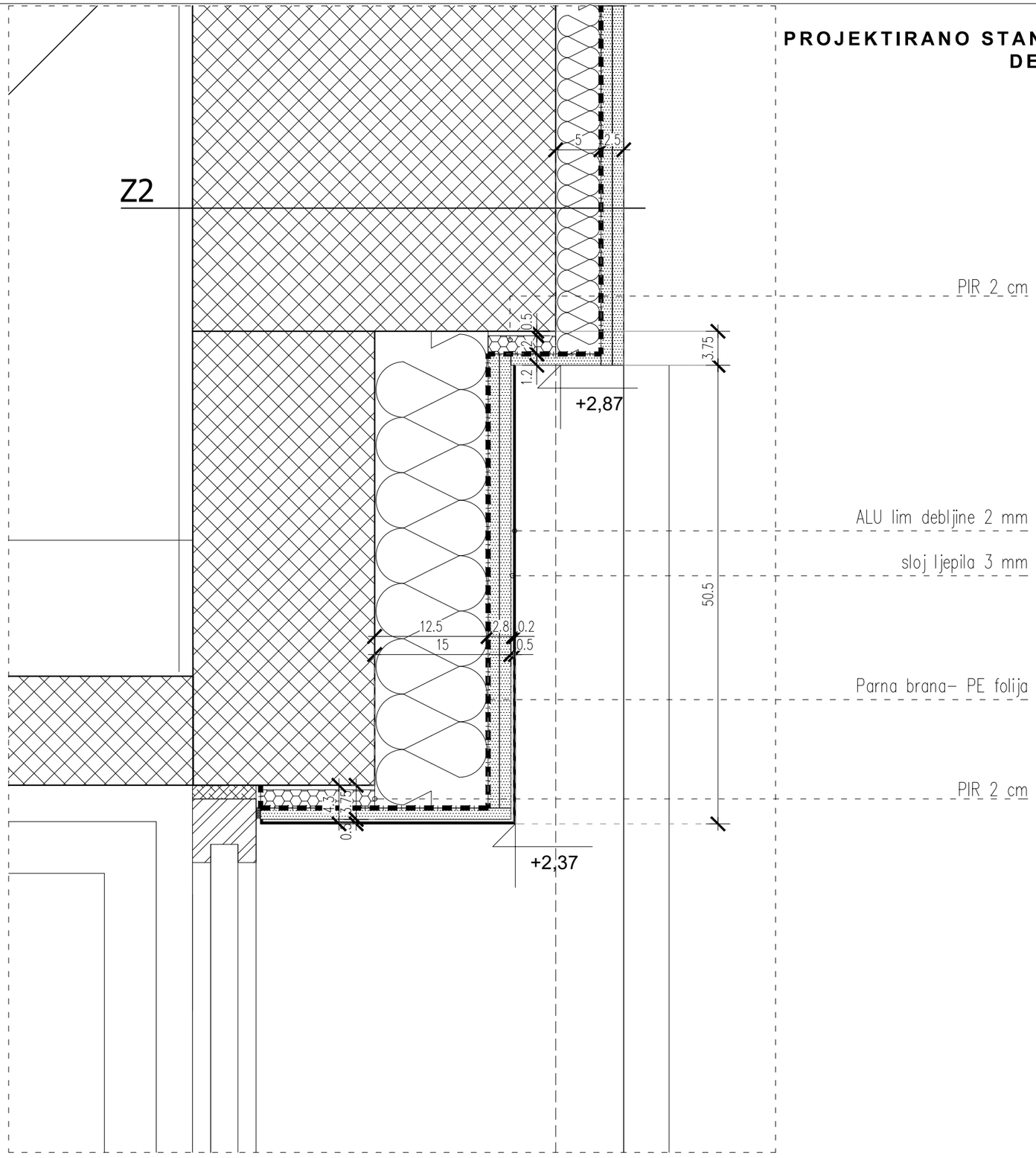

PROJEKTIRANO STANJE_POLJANA
DETALJ 2a_M 1:5

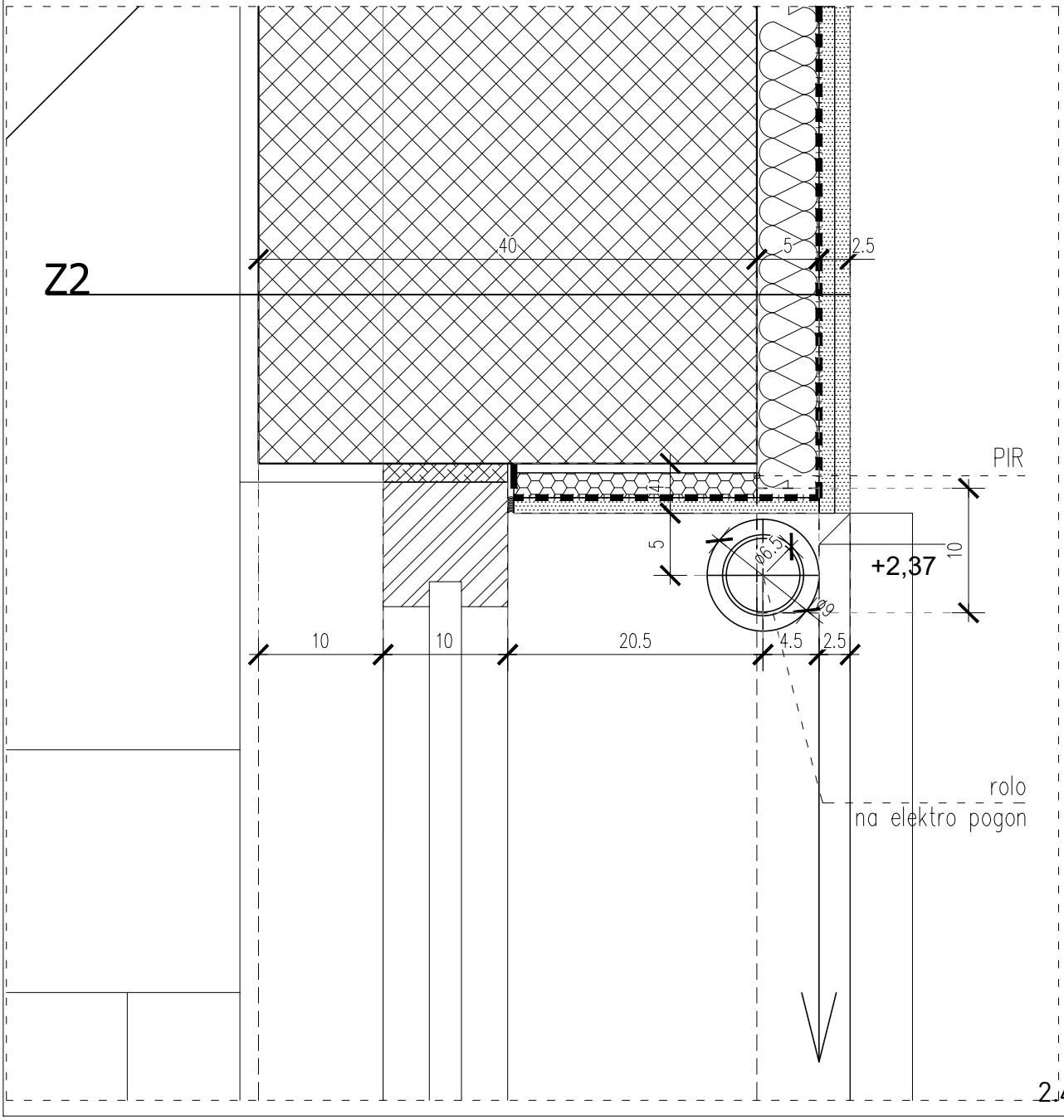

PROJEKTIRANO STANJE_POLJANA
DETALJ 2b_M 1:5

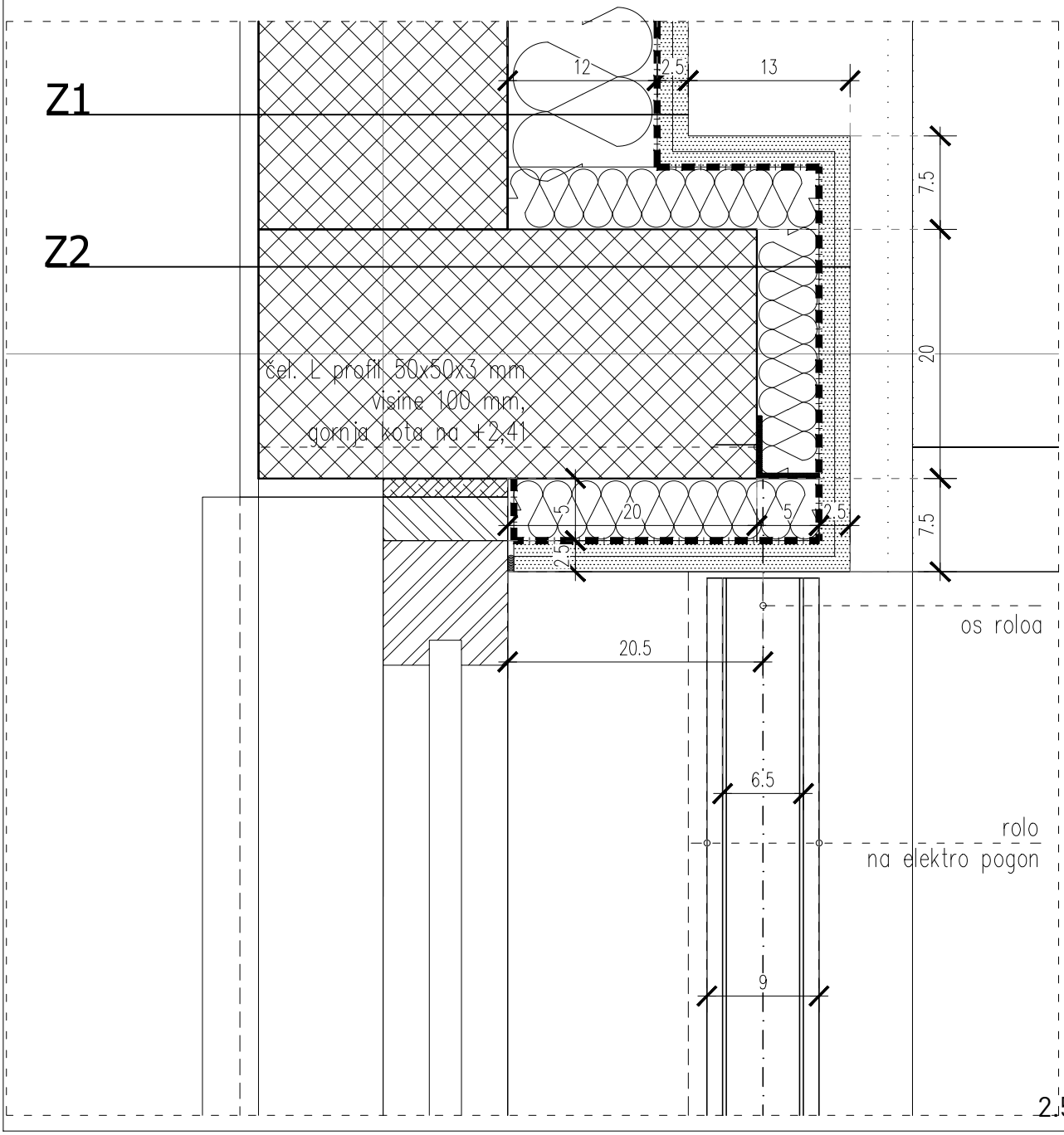

2.5.

PROJEKTIRANO STANJE_POLJANA
DETALJ 3_M 1:5

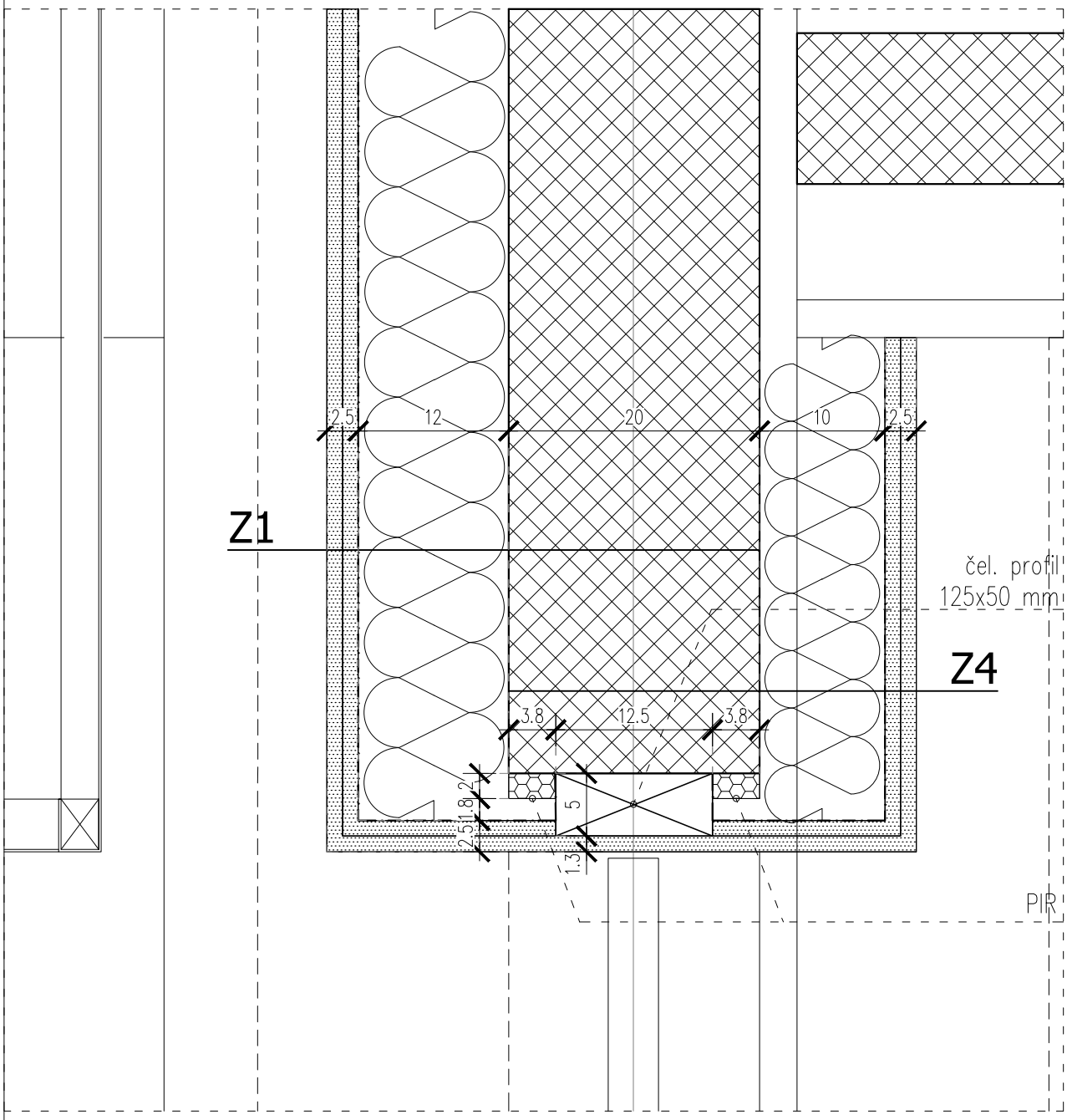

PROJEKTIRANO STANJE_POLJANA
DETALJ 4_M 1:5

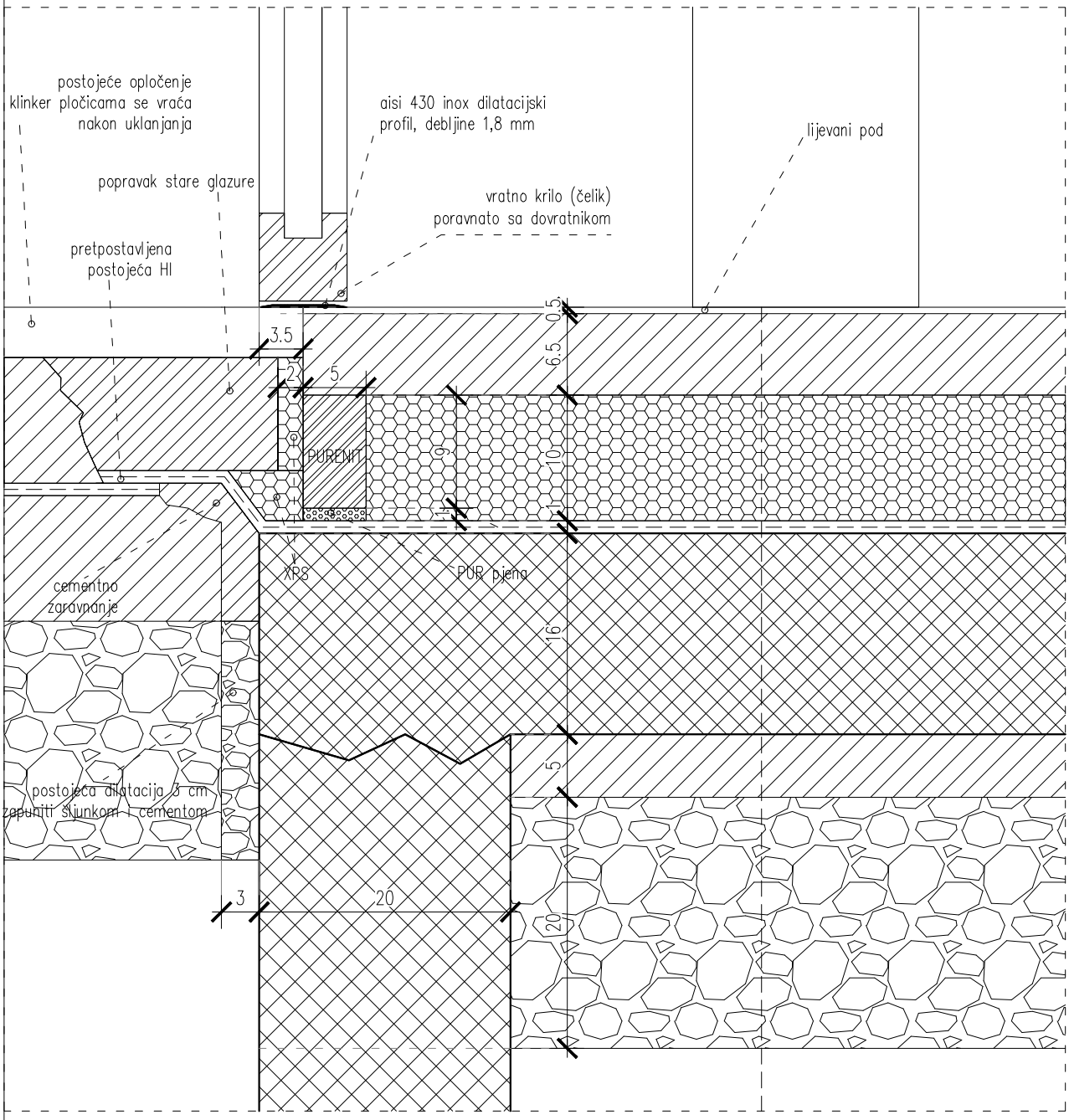

PROJEKTIRANO STANJE_POLJANA
DETALJ 4a_M 1:5

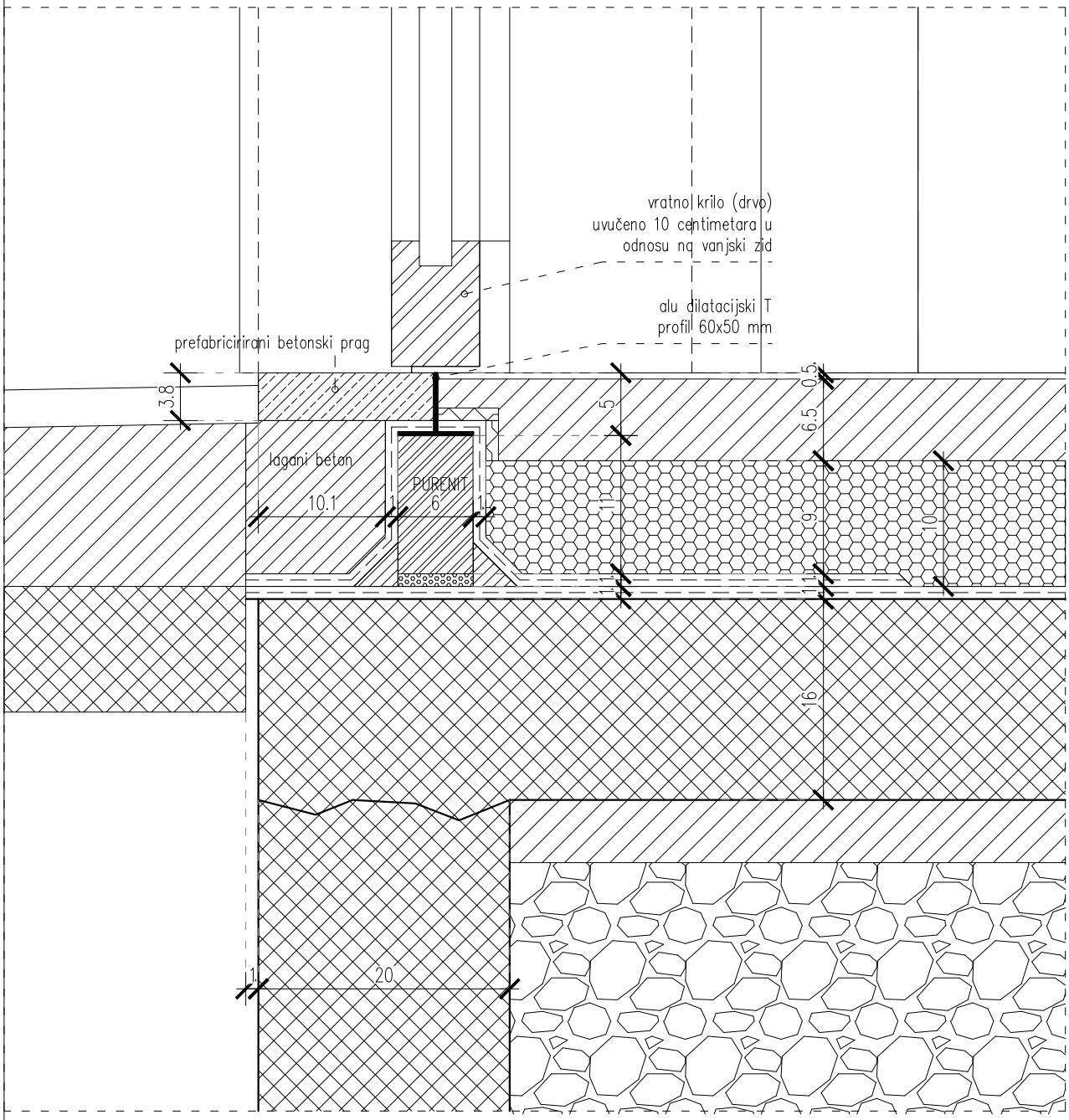

PROJEKTIRANO STANJE_POLJANA
DETALJ 5_M 1:5

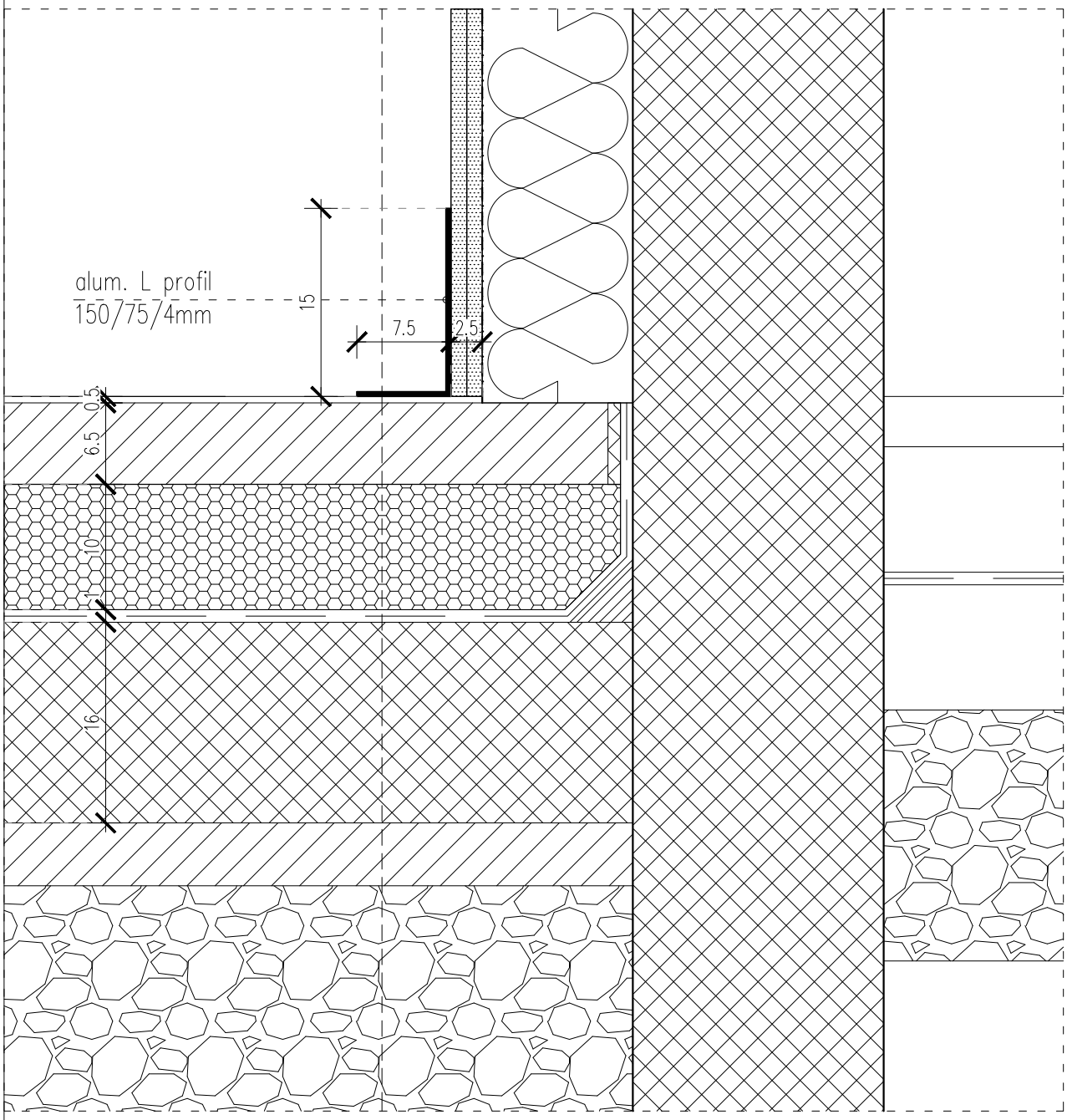

PROJEKTIRANO STANJE_POLJANA
DETALJ 6_M 1:5

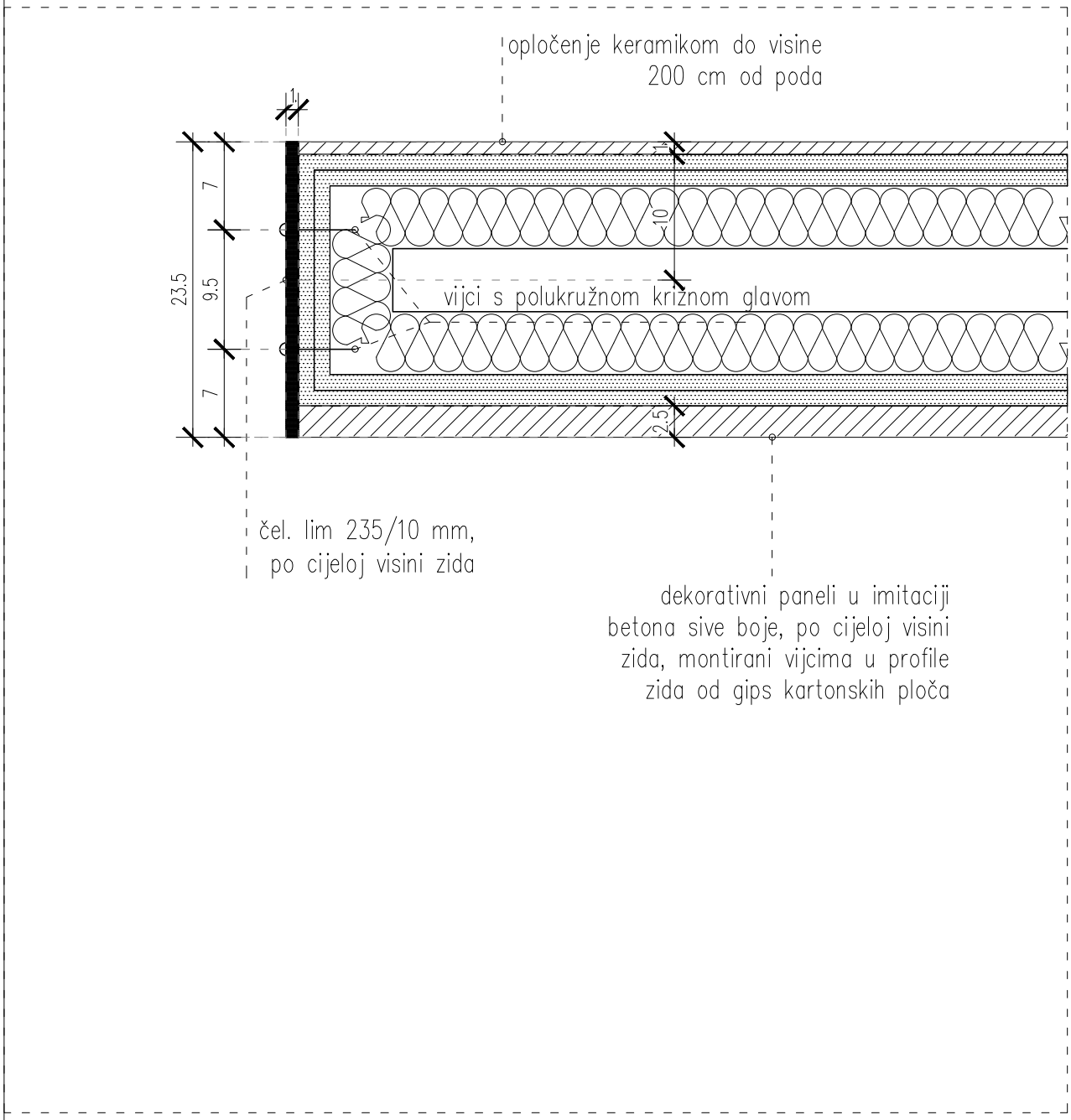

SHEME VANJSKE STOLARIJE_M 1:25

PROZORI I VRATA_POZICIJE 1 - 5

POZICIJA 1

VANJSKA DRVENA ČETVERODIJELNA OSTAKLJENA STIJENA S DVOKRILNIM ZAOKRETNIM VRATIMA.
OSTAKLJENJE: dvostruko, min 4+16+4 mm, ispuna plinom UG ≤ 1,1 W/m²K low-E + plastični distanceri;
solarni faktor $g^{\perp}$= 0,6; koeficijent prolaska topline U ≤ 1,34 W/m²K; indeks zvučne izolacije R'w ≥ 32 dB.
PROIZVODNA VELIČINA 370x239.5 cm
GRADEVINSKI OTVOR 380x241 cm
KOM 1

POGLED IZVANA

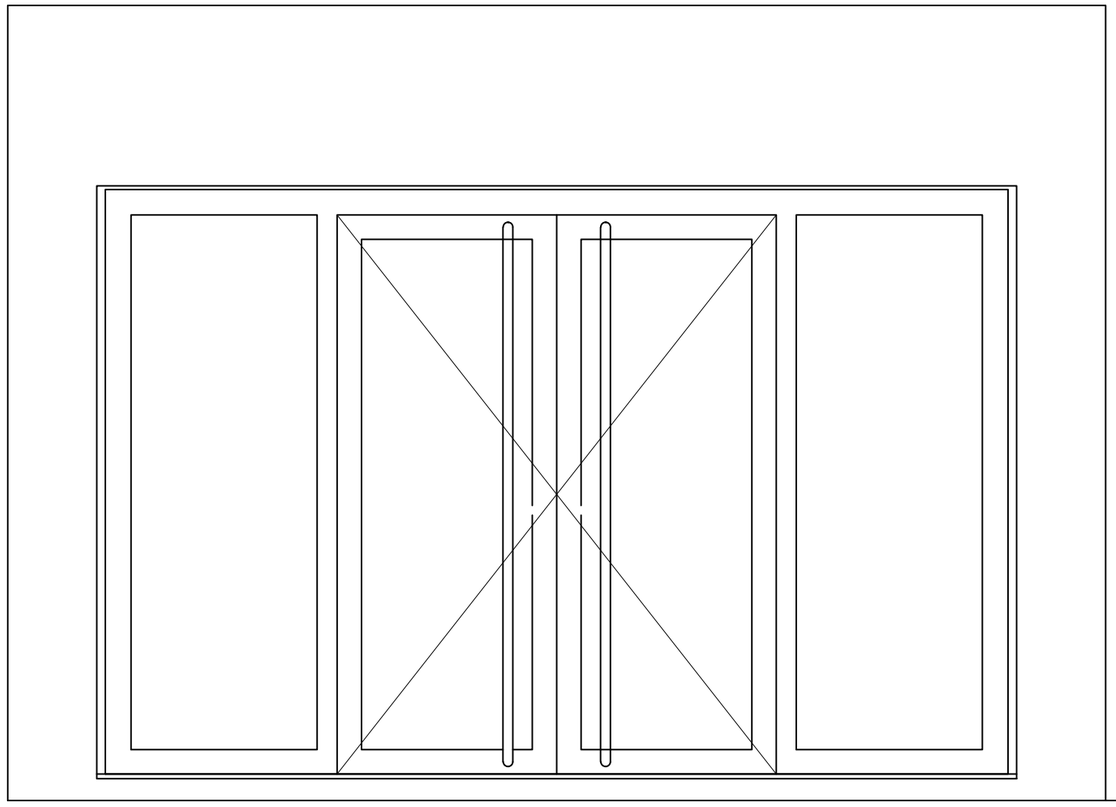

PRESJEK

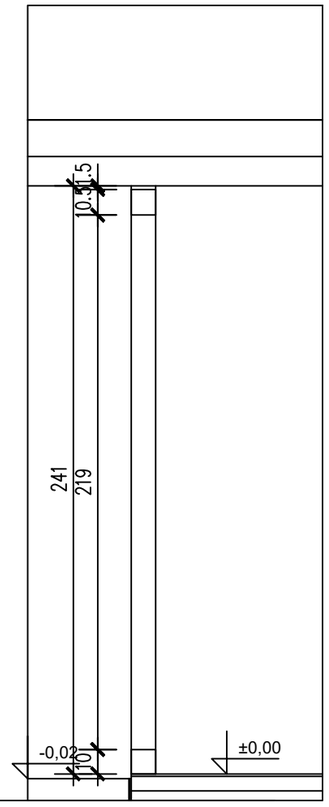

TLOCRT

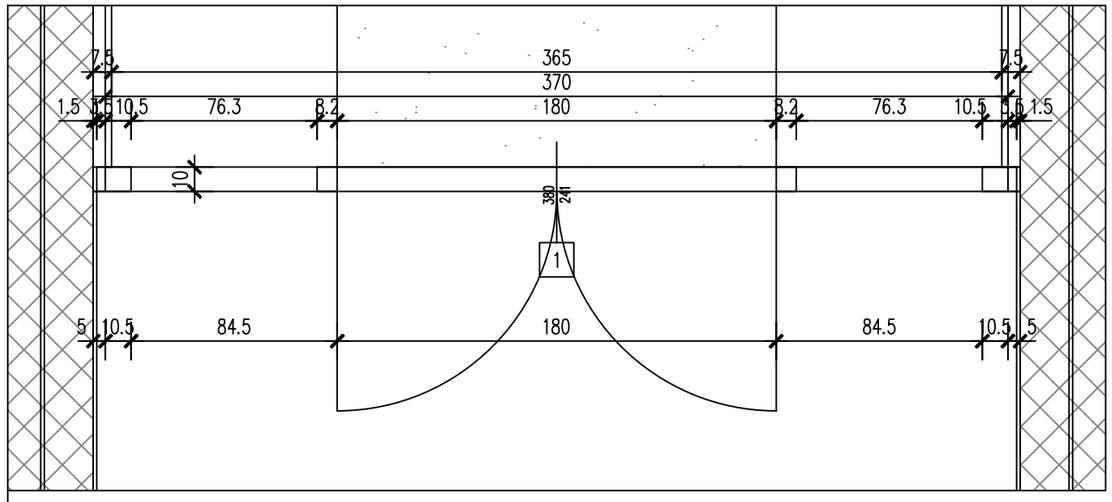

LIST BROJ 3.1.1.

SVE MJERE PROVJERITI NA LICU MJESTA!

POZICIJA 2

VANJSKI DRVENI OSTAKLJENI FIKSNI PROZOR.

OSTAKLJENJE: dvostruko, min 4+16+4 mm, ispuna plinom UG ≤ 1,1 W/m²K low-E + plastični distanceri; solarni faktor $g^{\perp}$= 0,6; koeficijent prolaska topline U ≤ 1,34 W/m²K; indeks zvučne izolacije R'w ≥ 32 dB.

PROIZVODNA VELIČINA 87x160 cm

GRADEVINSKI OTVOR 90x163 cm

KOM 2

POGLED IZVANA

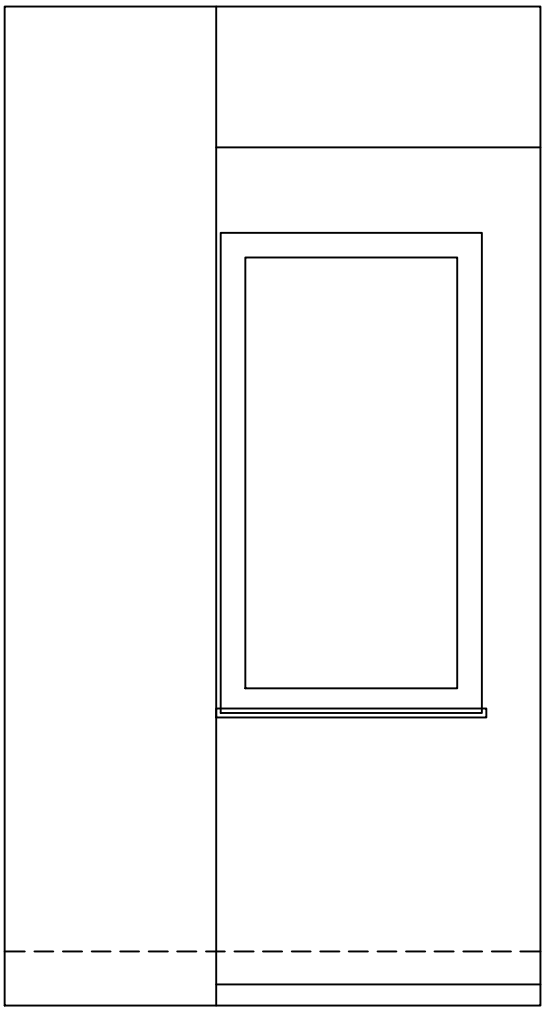

PRESJEK

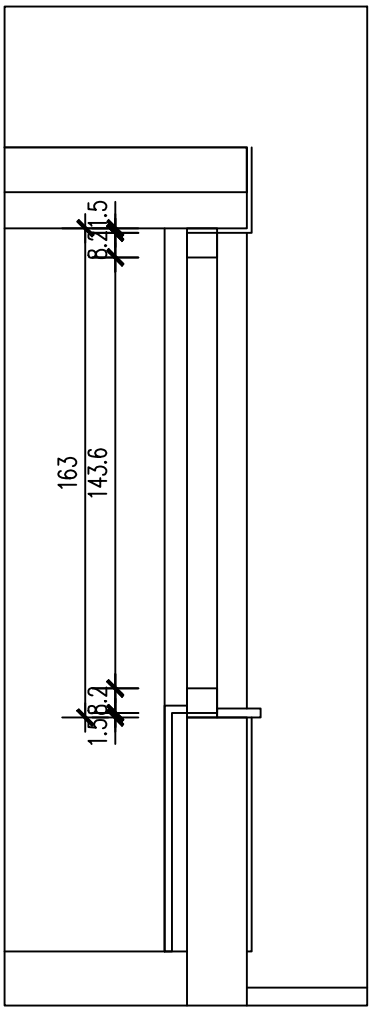

TLOCRT

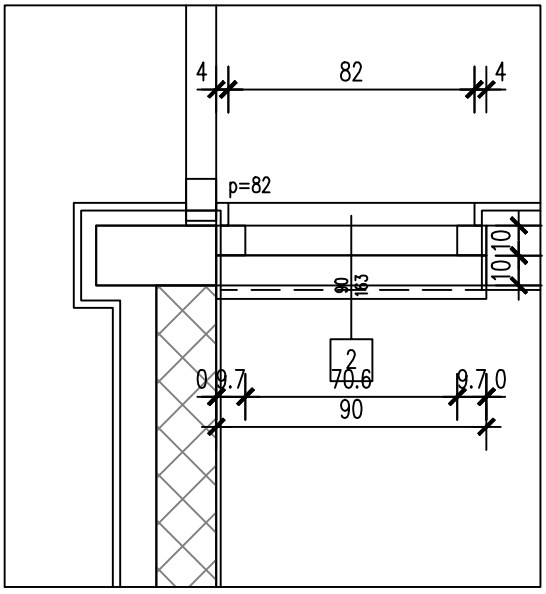

LIST BROJ 3.1.2.

SVE MJERE PROVJERITI NA LICU MJESTA!

POZICIJA 3

VANJSKA DRVENA ŠESTERODIJELNA OSTAKLJENA STIJENA S DVA OTKLOPNA PROZORA.
OSTAKLJENJE: dvostruko, min 4+16+4 mm, ispuna plinom UG ≤ 1,1 W/m²K low-E + plastični distanceri;
solarni faktor $g^{\perp}$= 0,6; koeficijent prolaska topline U ≤ 1,34 W/m²K; indeks zvučne izolacije R'w ≥ 32 dB.
PROIZVODNA VELIČINA 377(370)x210 cm
GRADEVINSKI OTVOR 380x213 cm
KOM 2

POGLED IZVANA

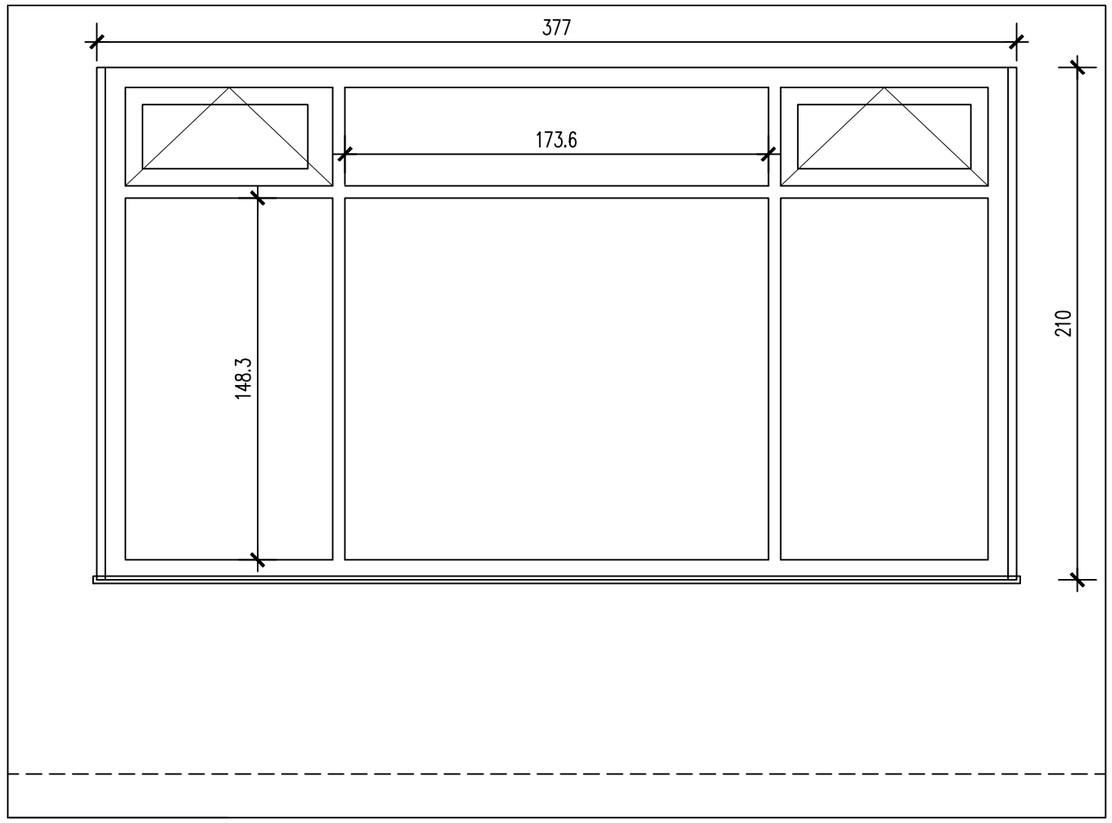

PRESJEK

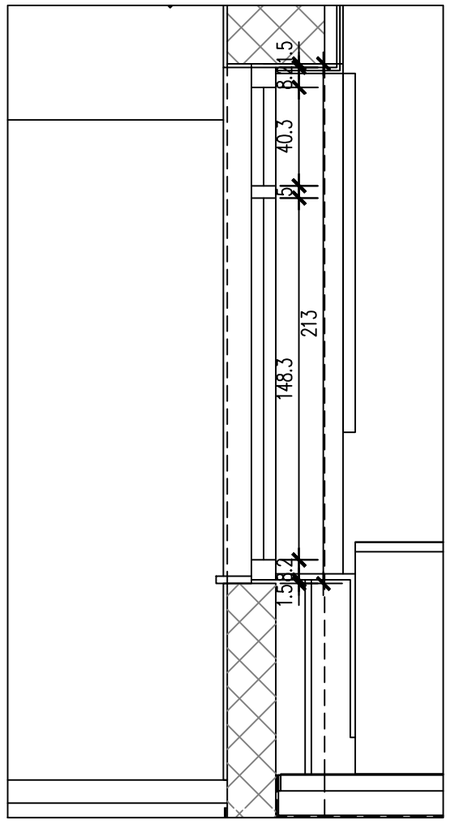

TLOCRT

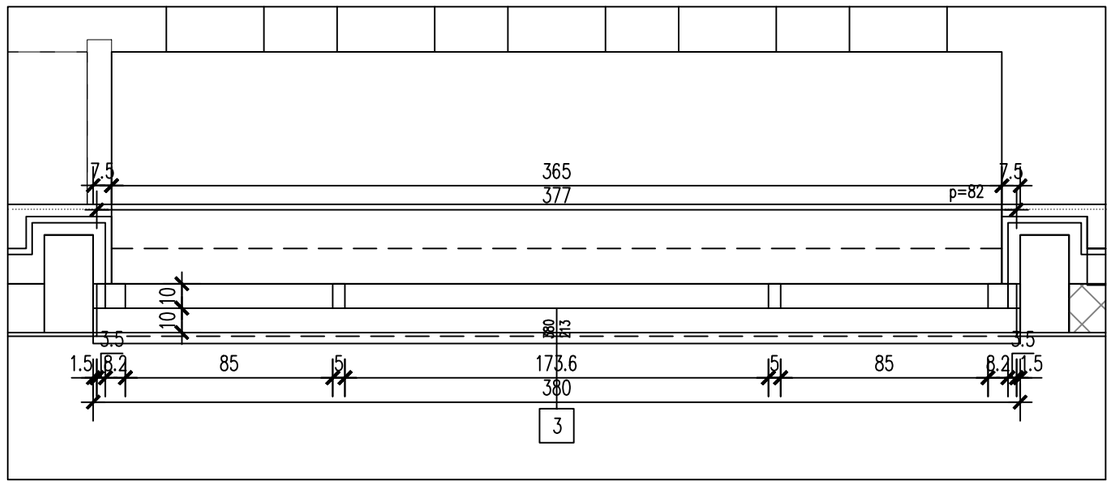

LIST BROJ 3.1.3.

SVE MJERE PROVJERITI NA LICU MJESTA!

POZICIJA 3a

VANJSKA DRVENA ŠESTERODIJELNA OSTAKLJENA STIJENA S DVA OTKLOPNA PROZORA.
OSTAKLJENJE: dvostruko, min 4+16+4 mm, ispuna plinom UG ≤ 1,1 W/m²K low-E + plastični distanceri;
solarni faktor $g^{\perp}$= 0,6; koeficijent prolaska topline U ≤ 1,34 W/m²K; indeks zvučne izolacije R'w ≥ 32 dB.
PROIZVODNA VELIČINA 377(363)x210 cm
GRADEVINSKI OTVOR 380x213 cm
KOM 1

POGLED IZVANA

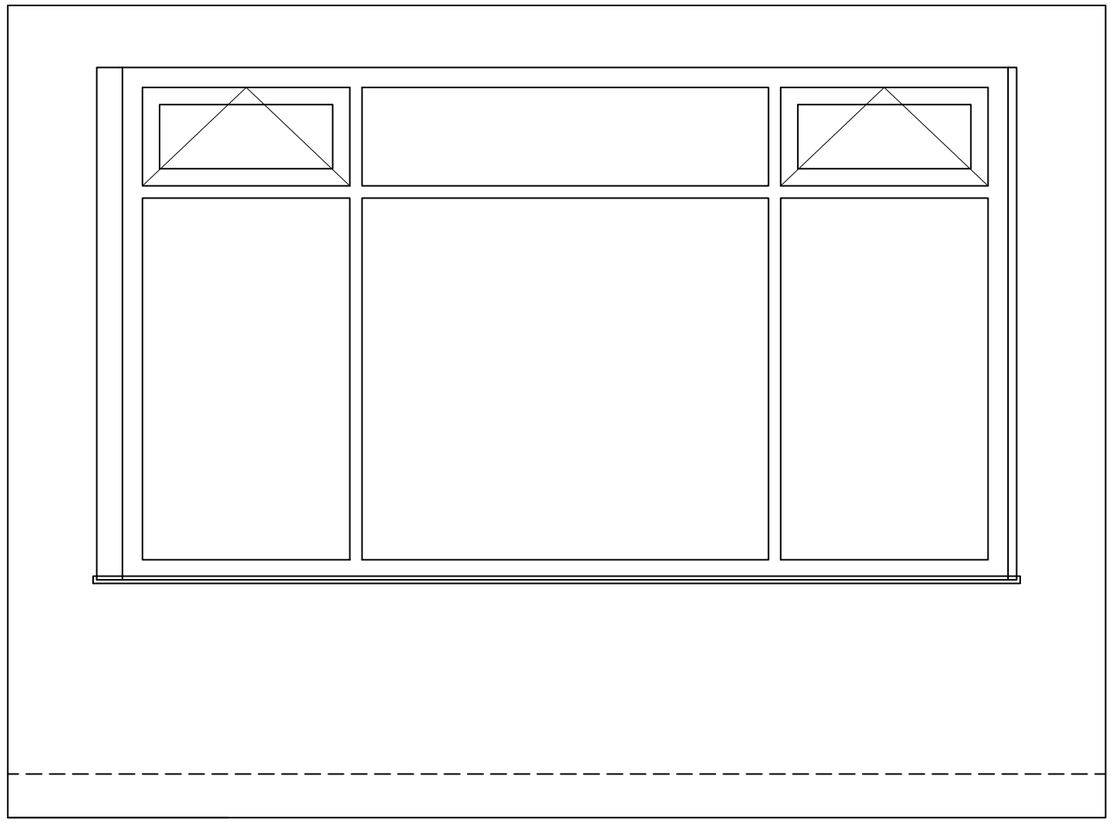

PRESJEK

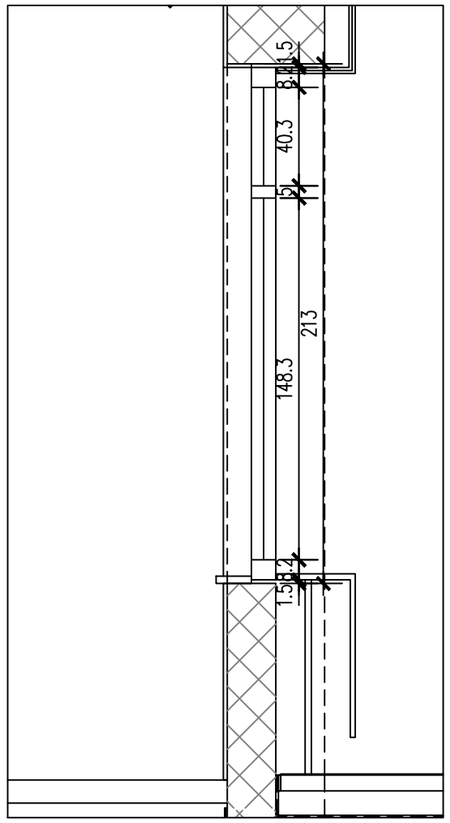

TLOCRT

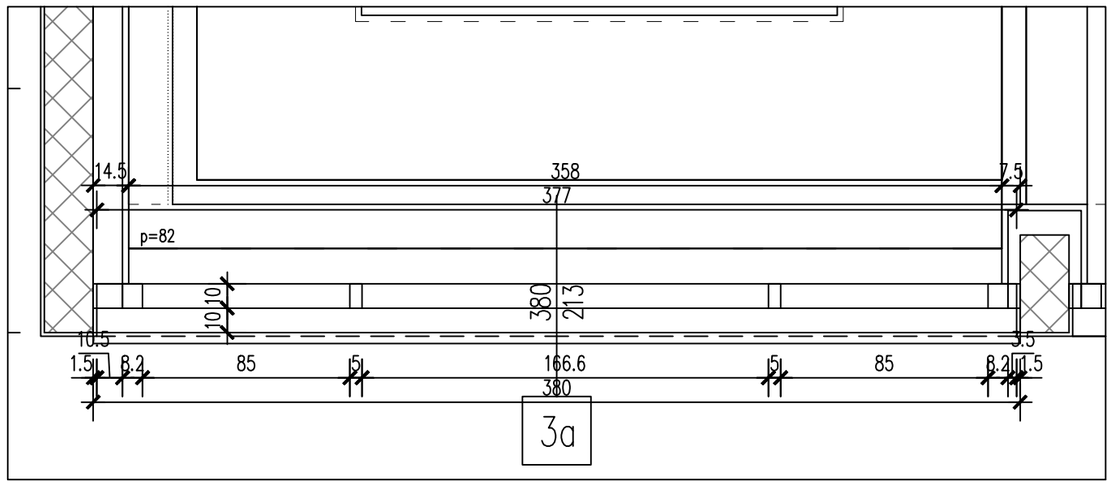

LIST BROJ 3.1.4.

SVE MJERE PROVJERITI NA LICU MJESTA!

POZICIJA 3b

U SVEMU ISTO KAO STAVKA 3a, SAMO ZRCALNA SLIKA.
PROIZVODNA VELIČINA 377(363)x210 cm
GRADEVINSKI OTVOR 380x213 cm
KOM 1

SVE MJERE PROVJERITI NA LICU MJESTA!

POZICIJA 4

VANJSKA DRVENA ŠESTERODIJELNA OSTAKLJENA STIJENA S DVA OTKLOPNA PROZORA I DVOKRILNIM ZAOKRETNIM VRATIMA.
OSTAKLJENJE: dvostruko, min 4+16+4 mm, ispuna plinom UG ≤ 1,1 W/m²K low-E + plastični distanceri;
solarni faktor $g^{\perp}$= 0,6; koeficijent prolaska topline U ≤ 1,34 W/m²K; indeks zvučne izolacije R'w ≥ 32 dB.
PROIZVODNA VELIČINA 377(370)x289.5 cm
GRADEVINSKI OTVOR 380x291 cm
KOM 1

POGLED IZVANA

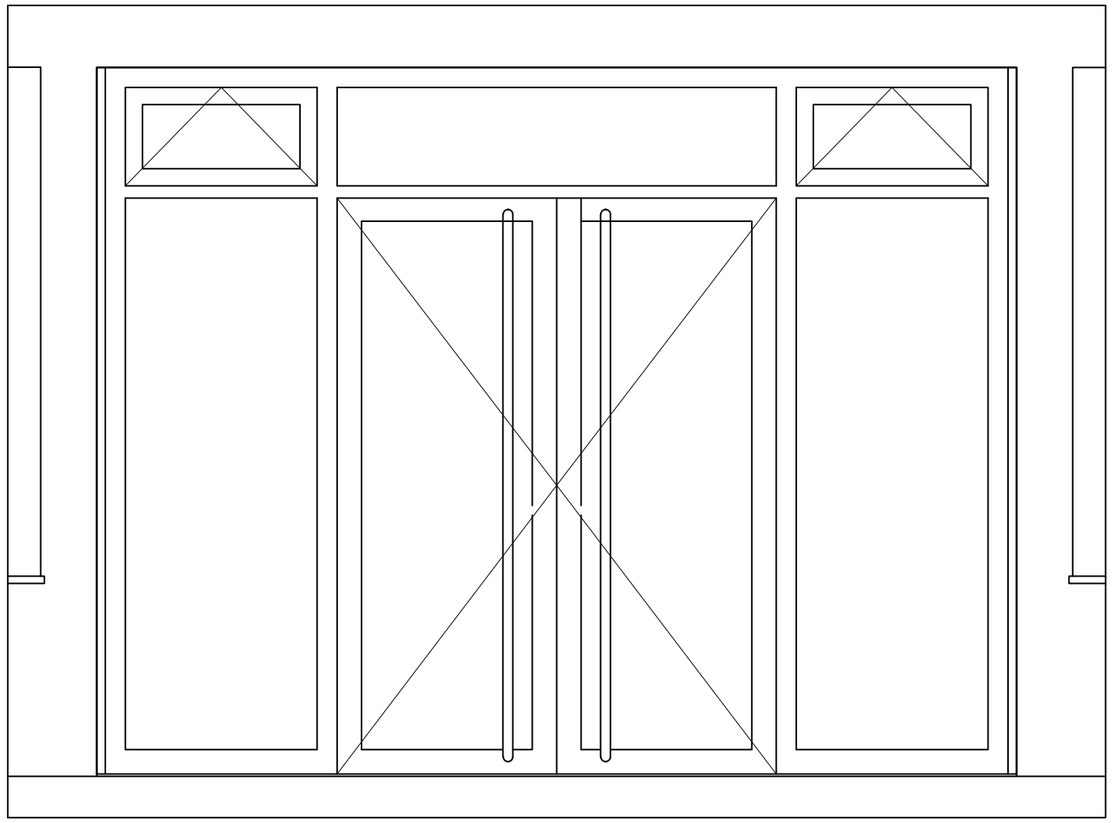

PRESJEK

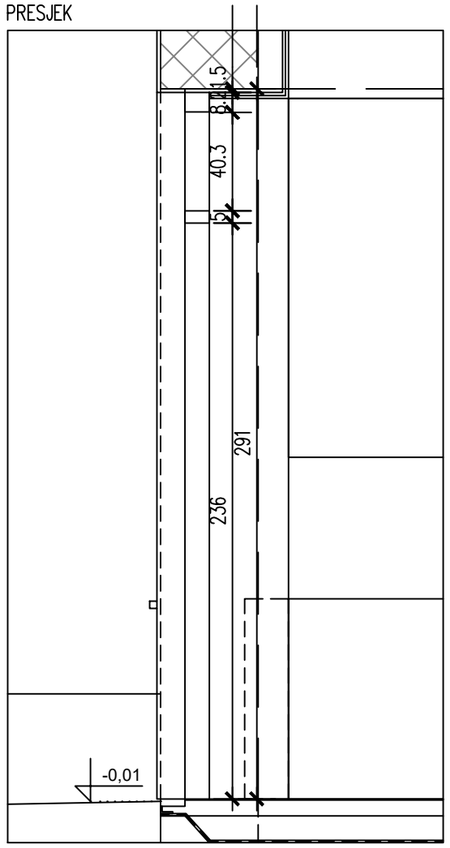

TLOCRT

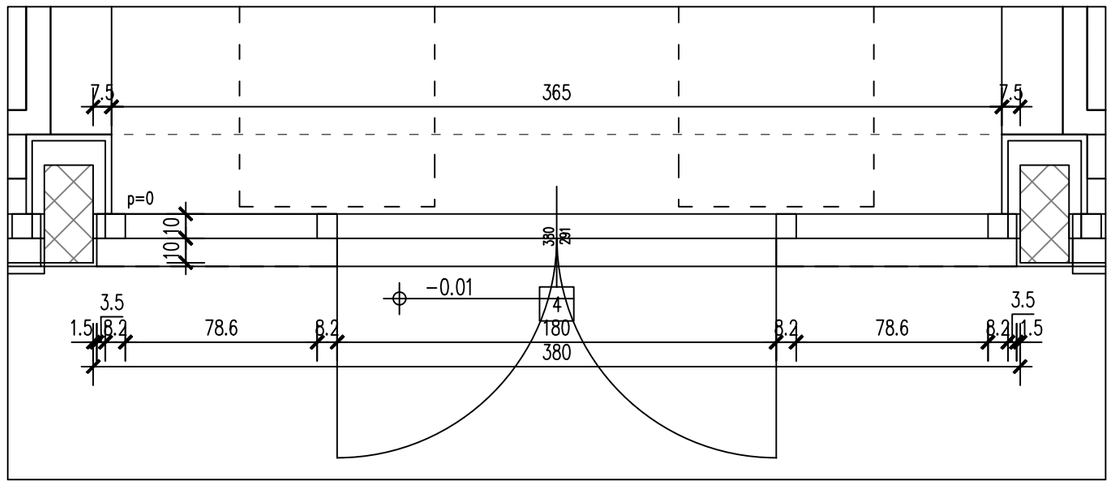

LIST BROJ 3.1.6.

SVE MJERE PROVJERITI NA LICU MJESTA!

SHEME VANJSKE VATROOTPORNE STOLARIJE_M 1:25

PROZORI _POZICIJE 1 - 2

POZICIJA 1

VANJSKA DRVENA FIKSNA ČETVERODIJELNA OSTAKLJENA STIJENA OTPORNOSTI NA POŽAR 30 min.
PROIZVODNA VELIČINA 272(267.8)x210 cm
GRADEVINSKI OTVOR 275x213 cm
KOM 1

POGLED IZVANA

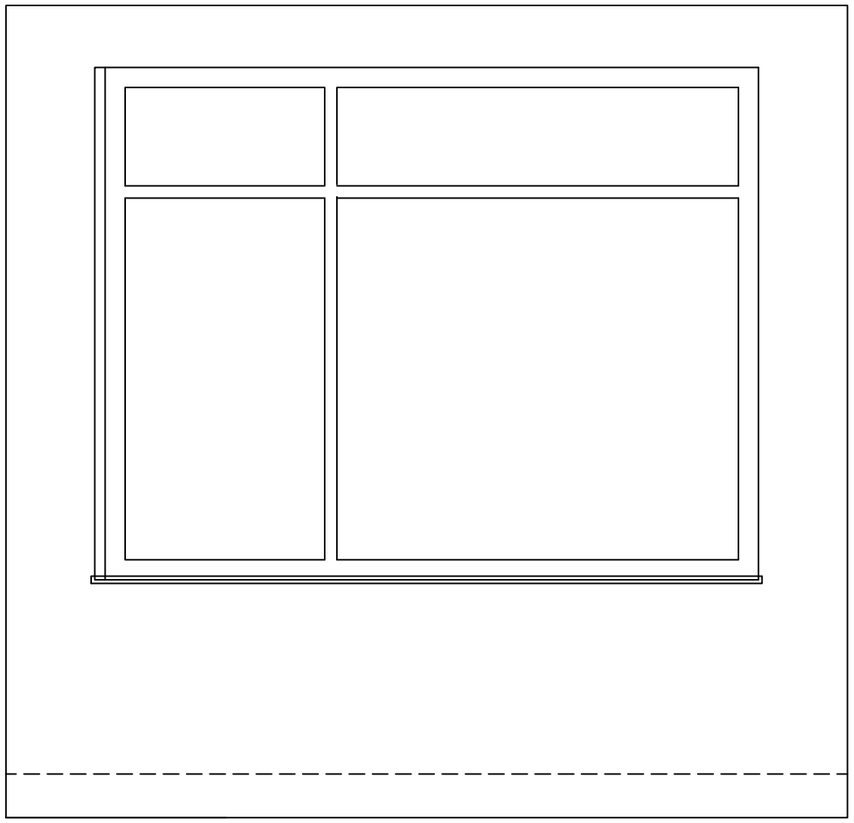

PRESJEK

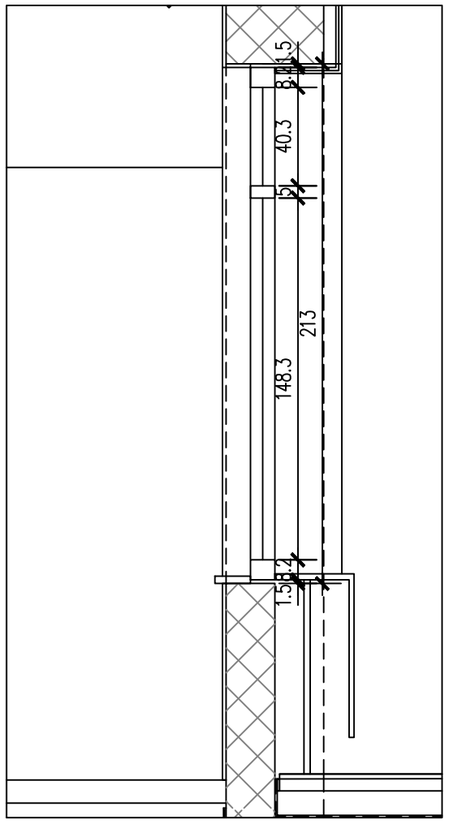

TLOCRT

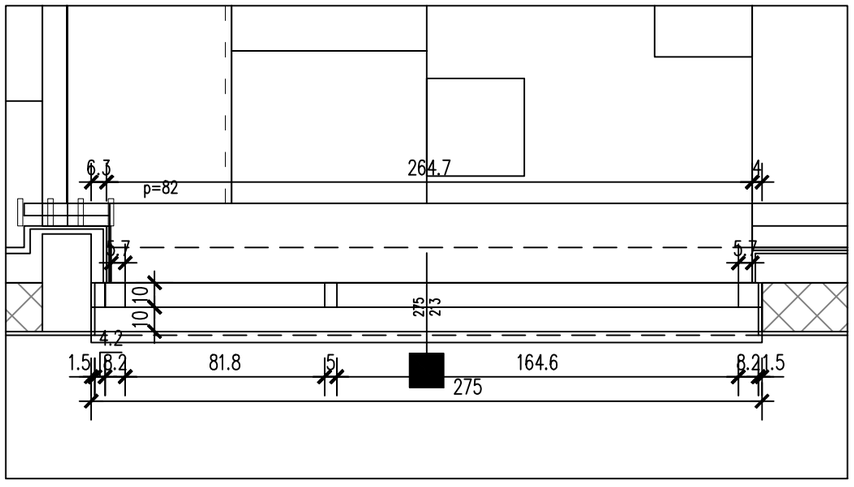

LIST BROJ 3.2.1.

SVE MJERE PROVJERITI NA LICU MJESTA!

POZICIJA 2

VANJSKI DRVENI JEDNODIJELNI OSTAKLJENI FIKSNI PROZOR,
OTPORNOSTI NA POŽAR 30 min.
PROIZVODNA VELIČINA 265.5x79 cm
GRADEVINSKI OTVOR 268.5x82 cm
KOM 1

POGLED IZVANA

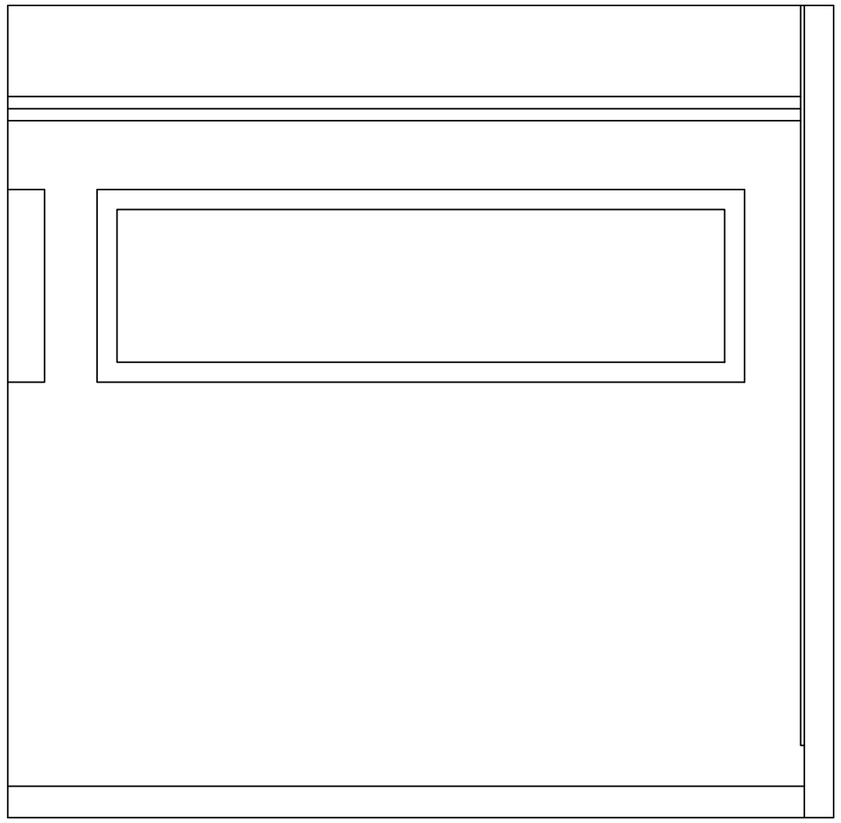

PRESJEK

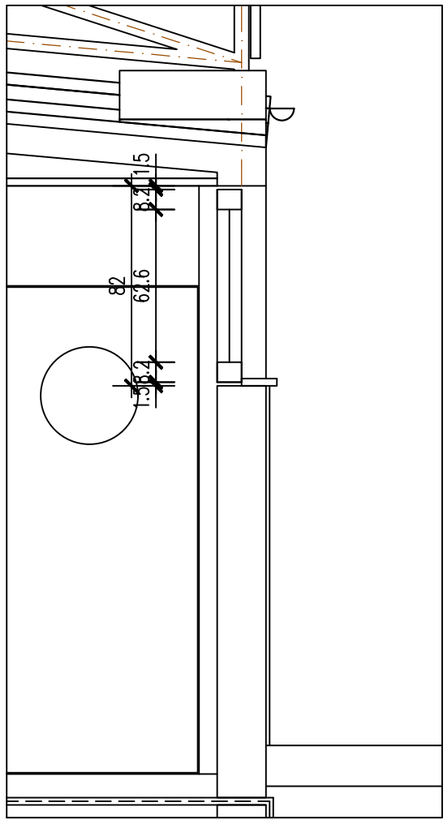

TLOCRT

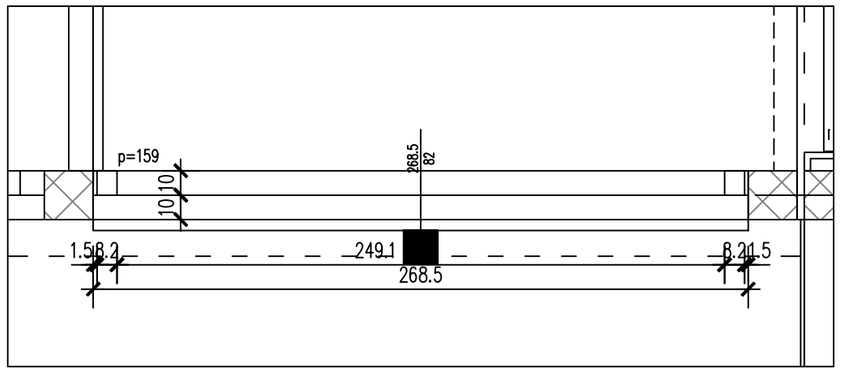

LIST BROJ 3.2.2.

SVE MJERE PROVJERITI NA LICU MJESTA!

SHEME UNUTARNJE STOLARIJE_M 1:25

VRATA_POZICIJE 1 - 4

POZICIJA (1)

UNUTARNJA JEDNOKRILNA PUNA ZAOKRETNA VRATA IZ MEDIJAPANA. CILINDAR BRAVA.
U DONJI DIO VRATA UGRADJUJE SE PROSTRUJNA REŠETKA PREMA STROJ. PROJEKTU.
PROIZVODNA VELIČINA 87x235.5 cm
GRADEVINSKI OTVOR 90x237 cm
KOM 1 D

POGLED

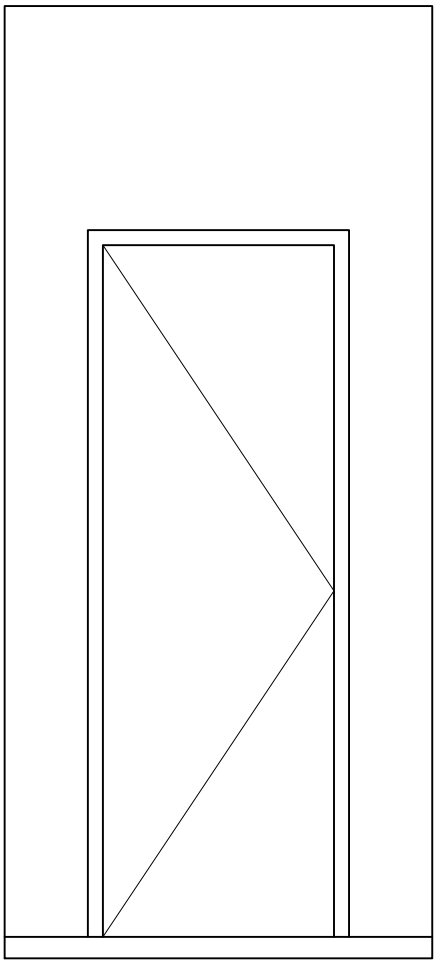

PRESJEK

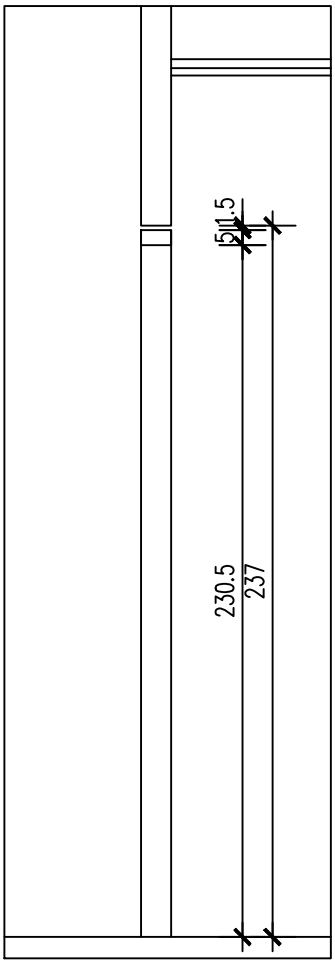

TLOCRT

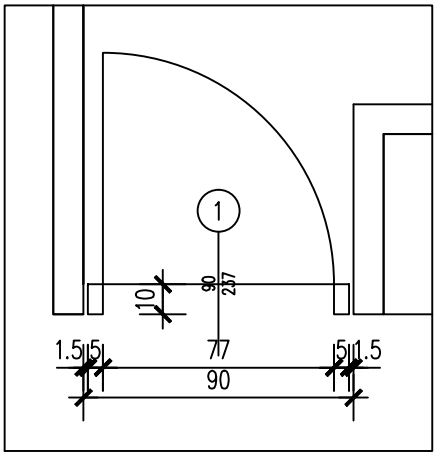

LIST BROJ 3.3.1.

SVE MJERE PROVJERITI NA LICU MJESTA!

POZICIJA (2)

UNUTARNJA DVOKRILNA PUNA ZAOKRETNA VRATA IZ MEDIJAPANA. CILINDAR BRAVA.
PROIZVODNA VELIČINA 114.5x235.5 cm
GRADEVINSKI OTVOR 117.5x237 cm
KOM 1

POGLED

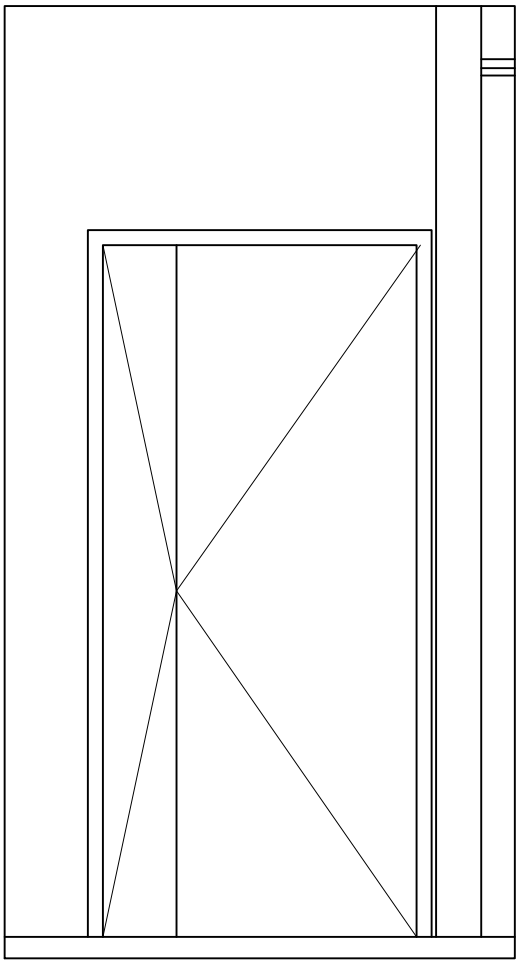

PRESJEK

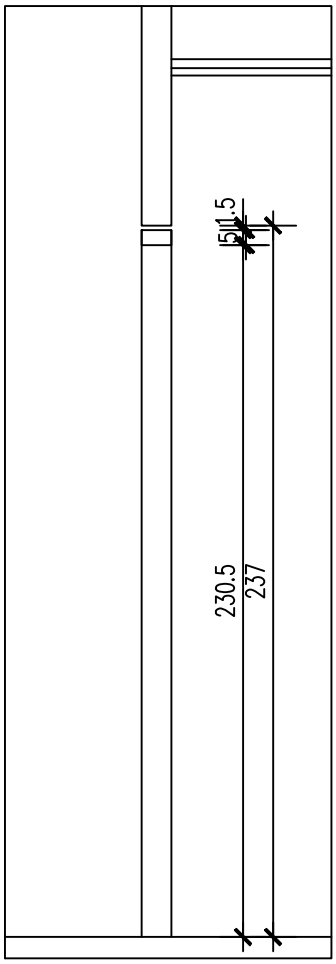

TLOCRT

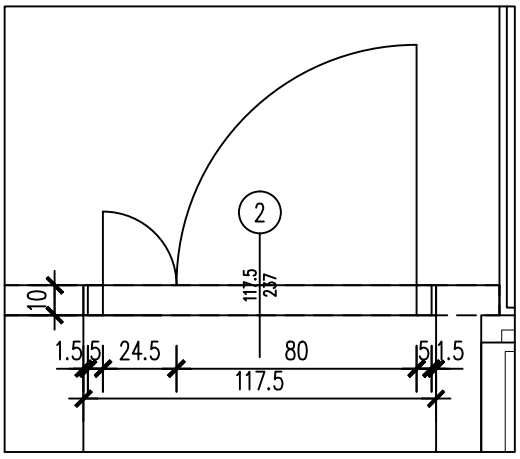

LIST BROJ 3.3.2.

SVE MJERE PROVJERITI NA LICU MJESTA!

POZICIJA (3)

UNUTARNJA JEDNOKRILNA PUNA MIMOKRETNA VRATA IZ MEDIJAPANA, S FIKSNO OSTAKLJENIM OKRUGLIM OTVOROM. ZAKLJUČAVANJE. BEZ KVAKE/RUKOHVATA.
U DONJI DIO VRATA UGRADJUJE SE PROSTRUJNA REŠETKA PREMA STROJ. PROJEKTU.
PROIZVODNA VELIČINA 99x235.5 cm
GRADEVINSKI OTVOR 100x237 cm
KOM 1

POGLED

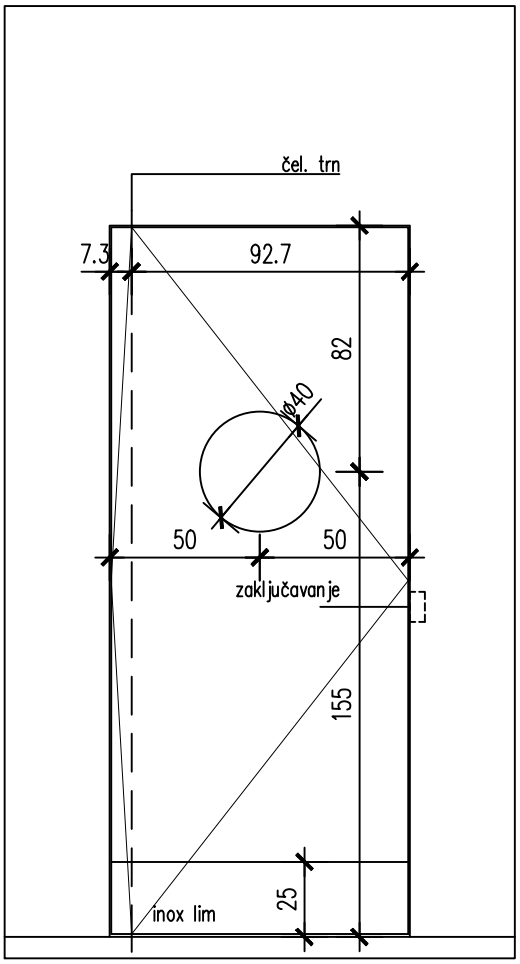

PRESJEK

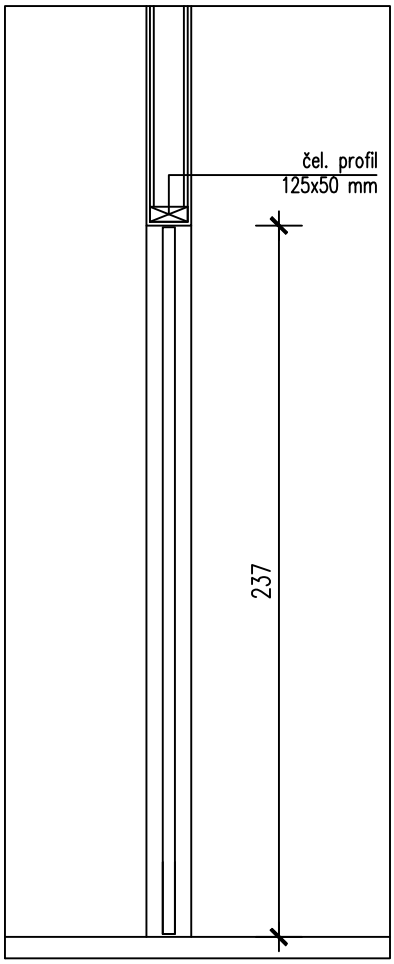

TLOCRT

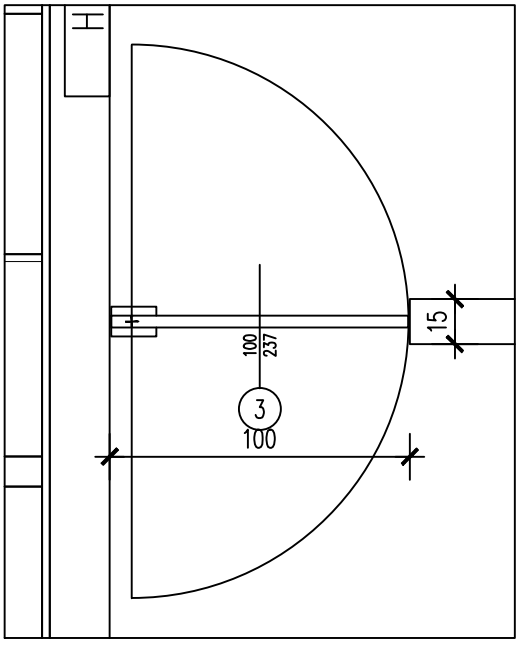

LIST BROJ 3.3.3.

SVE MJERE PROVJERITI NA LICU MJESTA!

POZICIJA (3a)

UNUTARNJA JEDNOKRILNA PUNA MIMOKRETNA VRATA IZ MEDIJAPANA, S FIKSNO OSTAKLJENIM OKRUGLIM OTVOROM. BEZ ZAKLJUČAVANJA. BEZ KVAKE/RUKOHVATA.
U DONJI DIO VRATA UGRADJUJE SE PROSTRUJNA REŠETKA PREMA STROJ. PROJEKTU.
PROIZVODNA VELIČINA 99x235.5 cm
GRADEVINSKI OTVOR 100x237 cm
KOM 1

POGLED

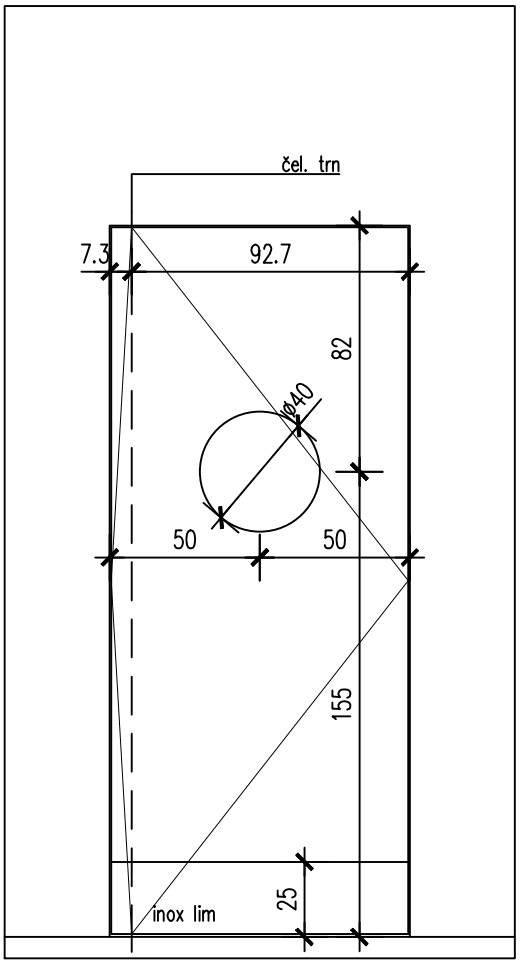

PRESJEK

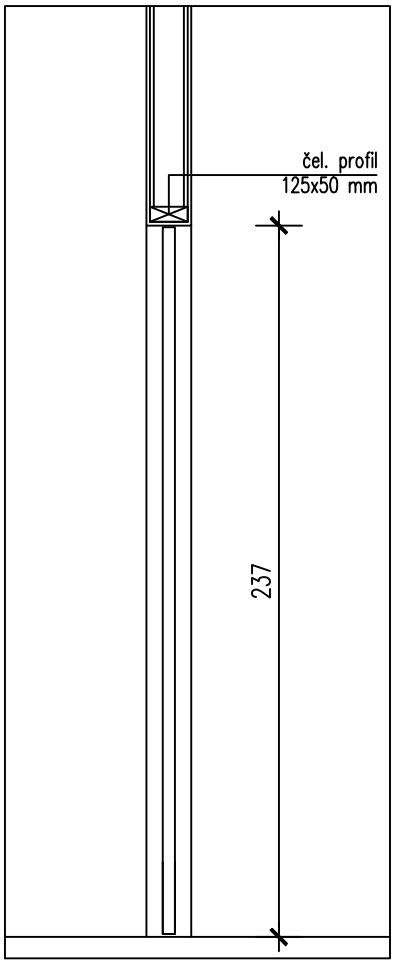

TLOCRT

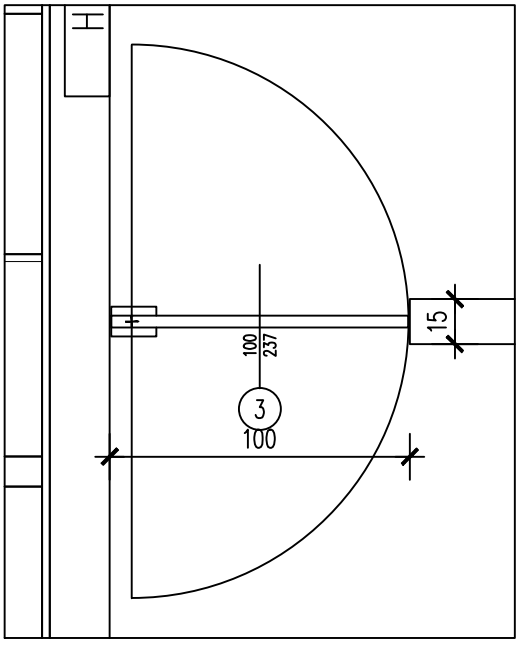

LIST BROJ 3.3.3.

SVE MJERE PROVJERITI NA LICU MJESTA!

POZICIJA (4)

UNUTARNJA JEDNOKRILNA PUNA MIMOKRETNA VRATA IZ MEDIJAPANA, S FIKSNO OSTAKLJENIM OKRUGLIM OTVOROM. ZAKLJUČAVANJE. BEZ KVAKE/RUKOHVATA.
PROIZVODNA VELIČINA 89x198.5 cm
GRADEVINSKI OTVOR 90x200 cm
KOM 1

POGLED

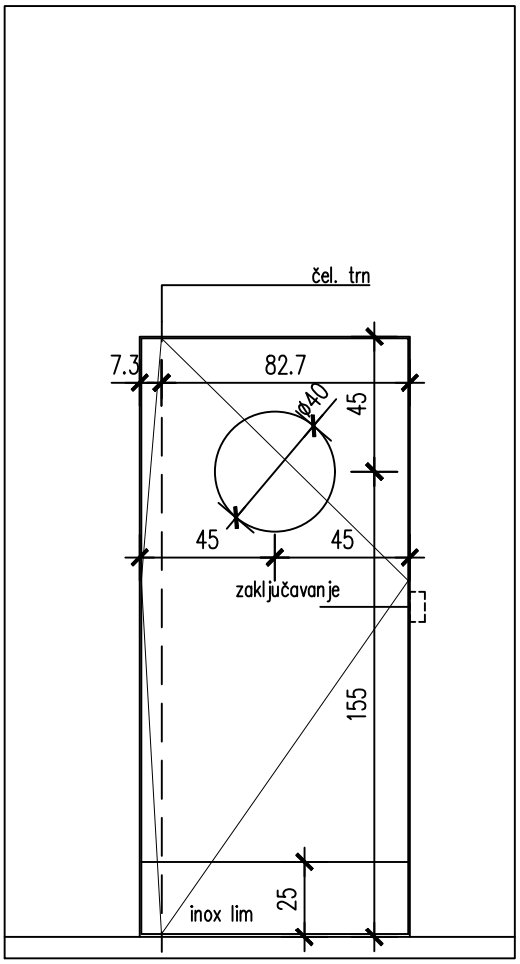

PRESJEK

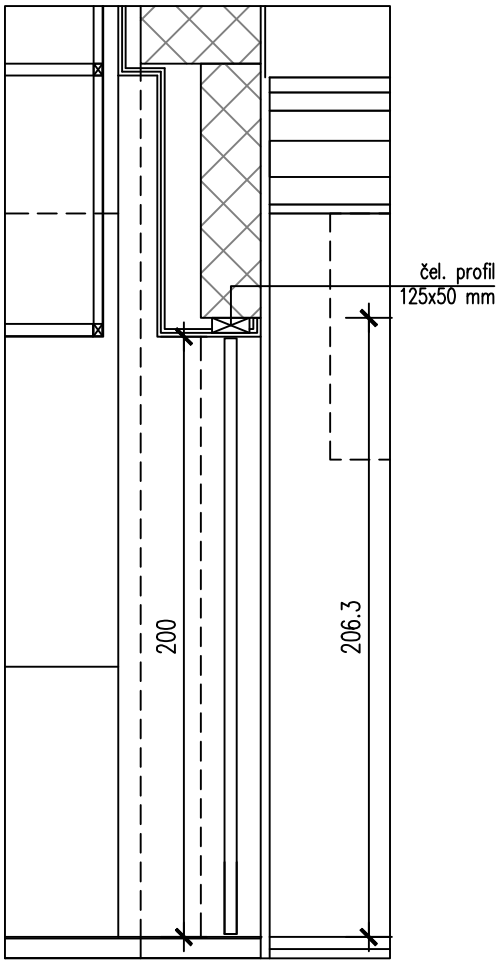

TLOCRT

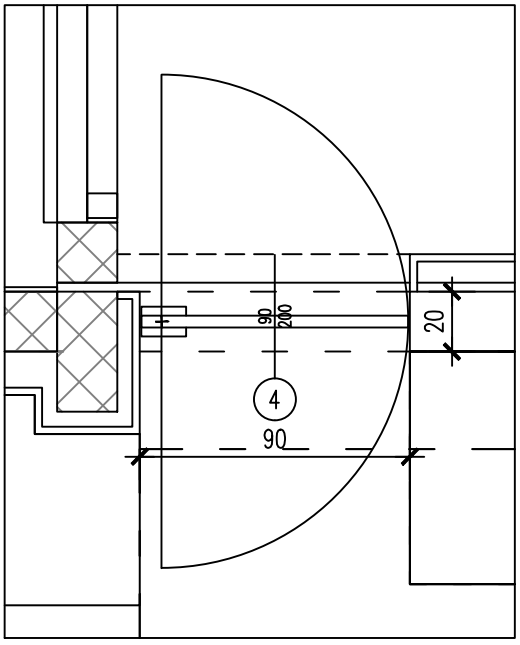

LIST BROJ 3.3.4.

SVE MJERE PROVJERITI NA LICU MJESTA!

SHEME BRAVARIJE_M 1:25

POZICIJE 1 - 3

POZICIJA (1)

UNUTARNJA ČELIČNA ČETVERODIJELNA OSTAKLJENA STIJENA S DVOKRILNIM ZAOKRETNIM VRATIMA.
ČEL. LIM U NADVOJU (DETALJ 2) JE SASTAVNI DIO STAVKE.
PROIZVODNA VELIČINA 370x239.5 cm
GRADEVINSKI OTVOR 380x241 cm
KOM 1

POGLED IZ STEAK HOUSA

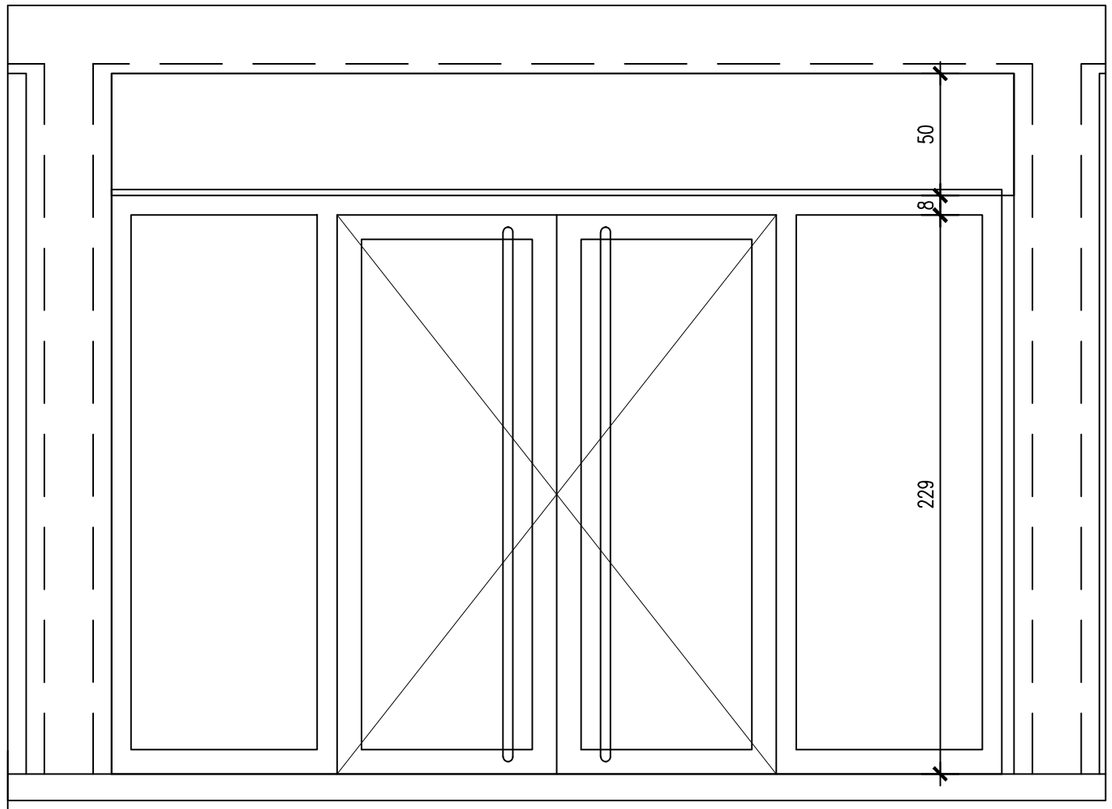

PRESJEK

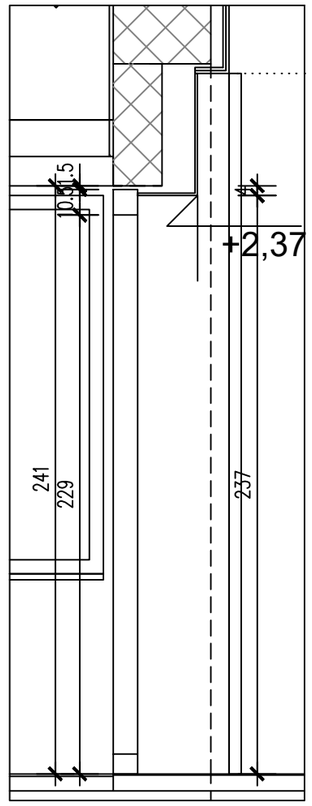

TLOCRT

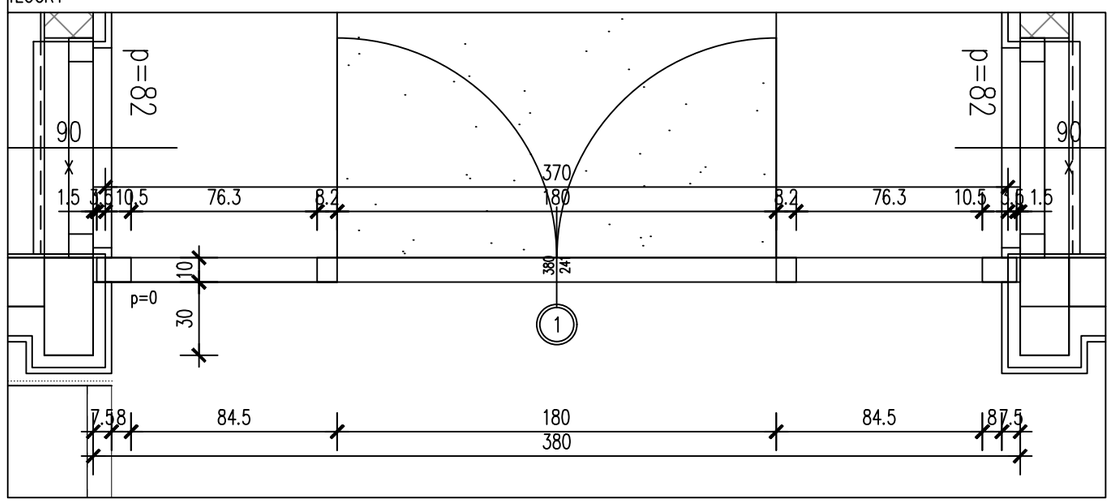

LIST BROJ 3.4.1.

SVE MJERE PROVJERITI NA LICU MJESTA!

POZICIJA (2)

UNUTARNJA ČELIČNA TRODIJELNA OSTAKLJENA STIJENA S DVOKRILNIM ZAOKRETNIM VRATIMA.
PROIZVODNA VELIČINA 297x239.5 cm
GRADEVINSKI OTVOR 300x241 cm
KOM 1

POGLED

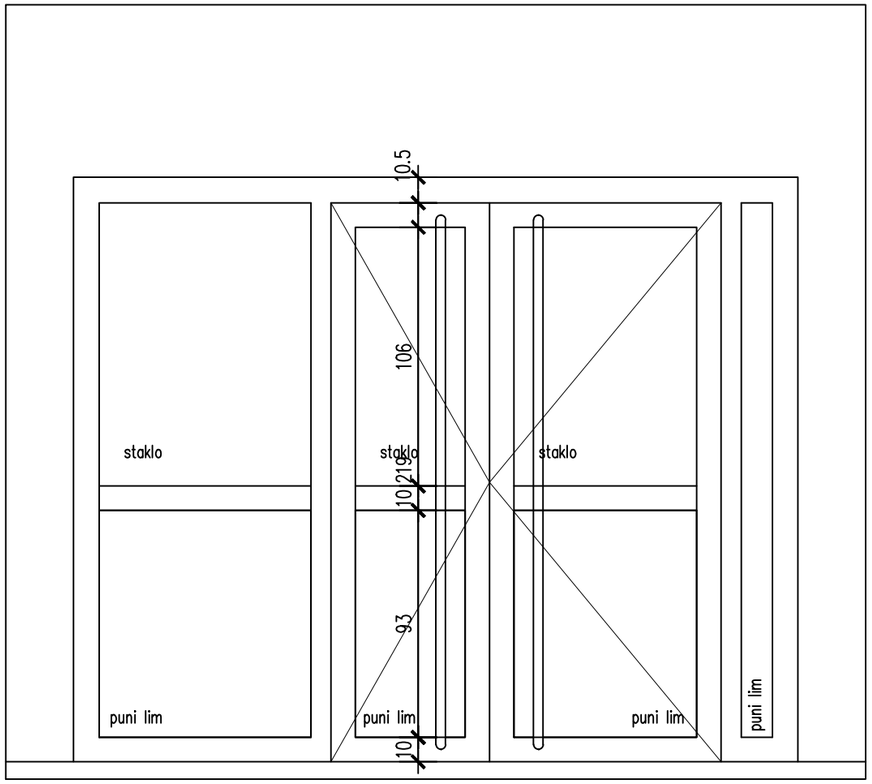

PRESJEK

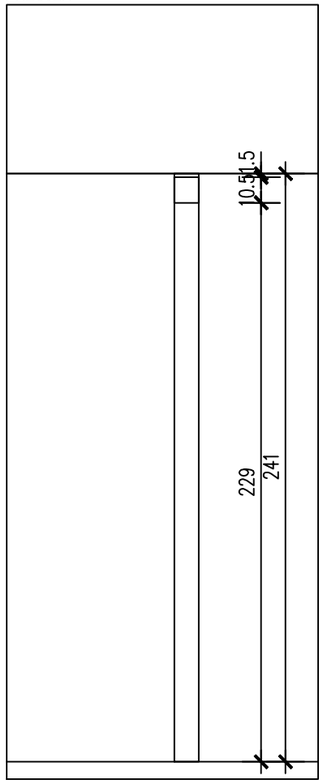

TLOCRT

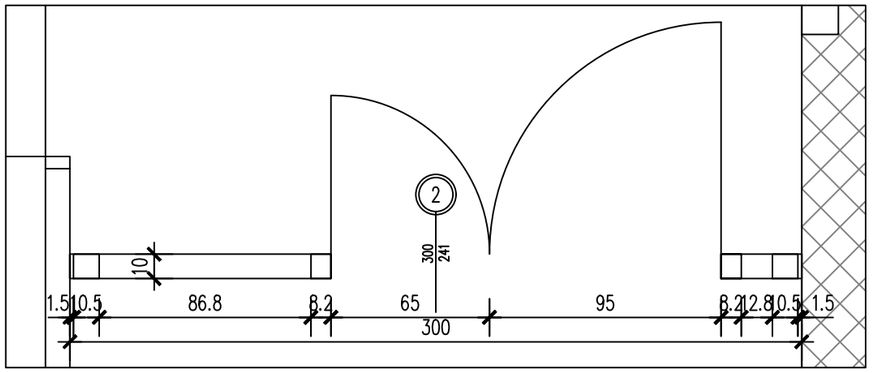

LIST BROJ 3.4.2.

SVE MJERE PROVJERITI NA LICU MJESTA!

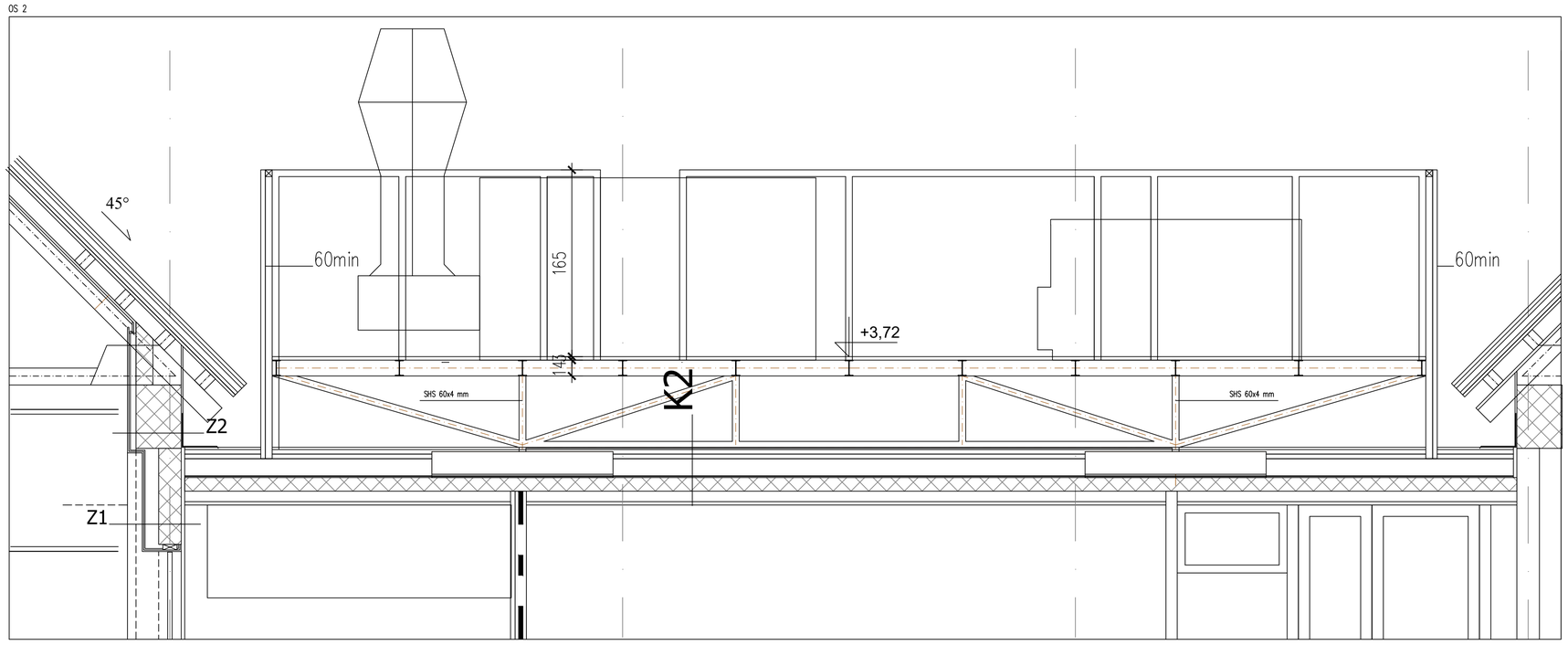

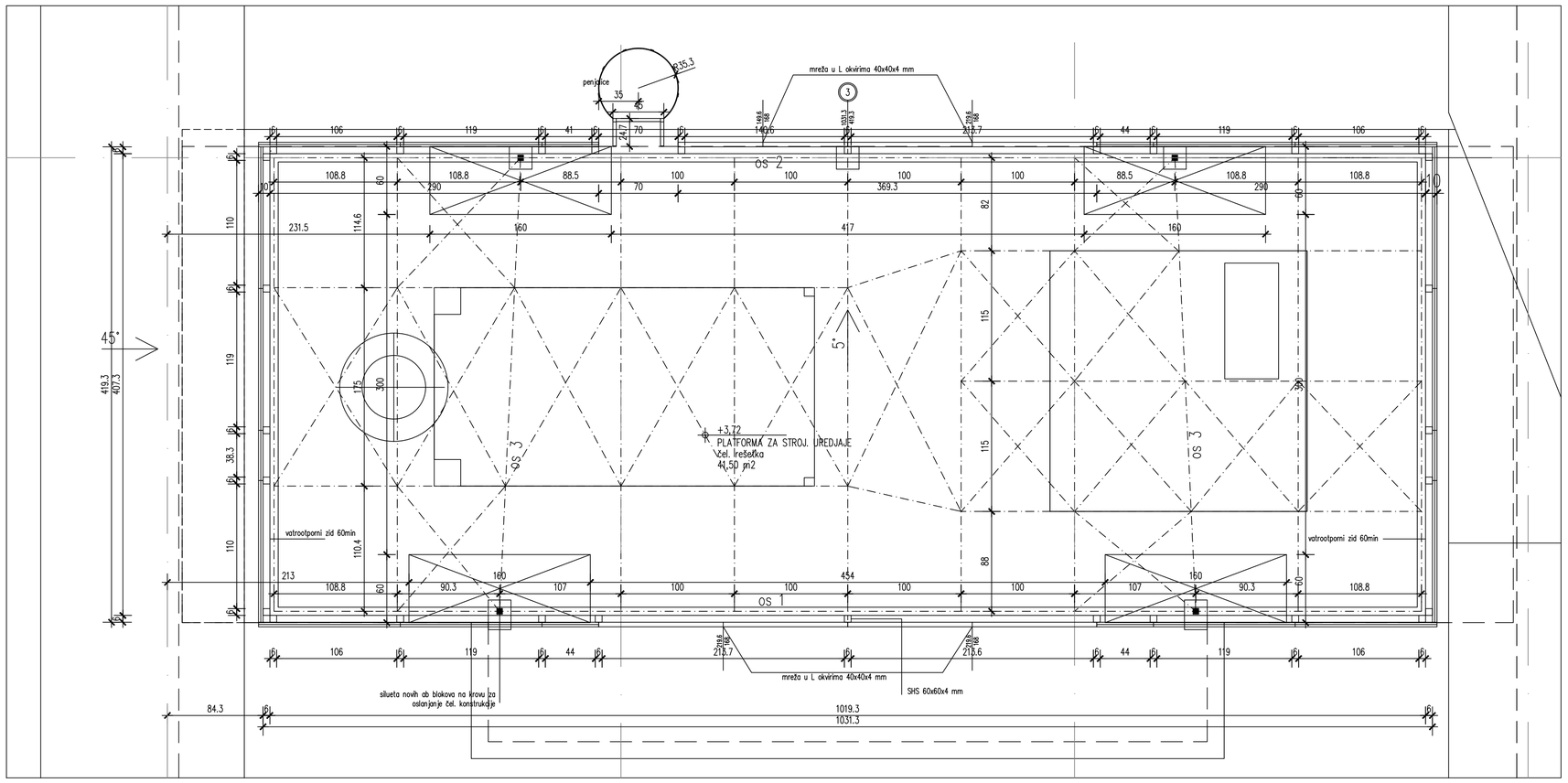

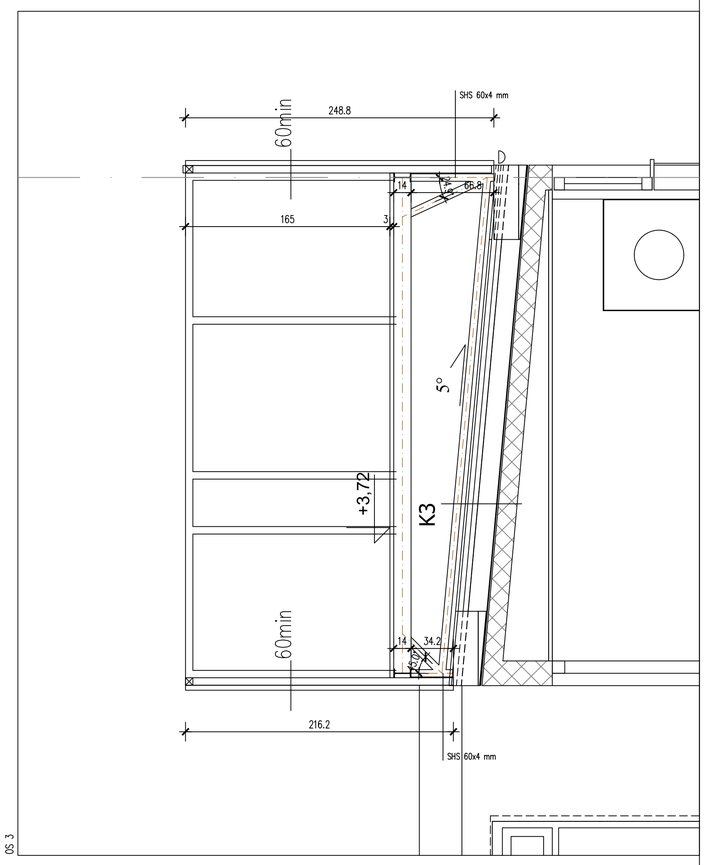

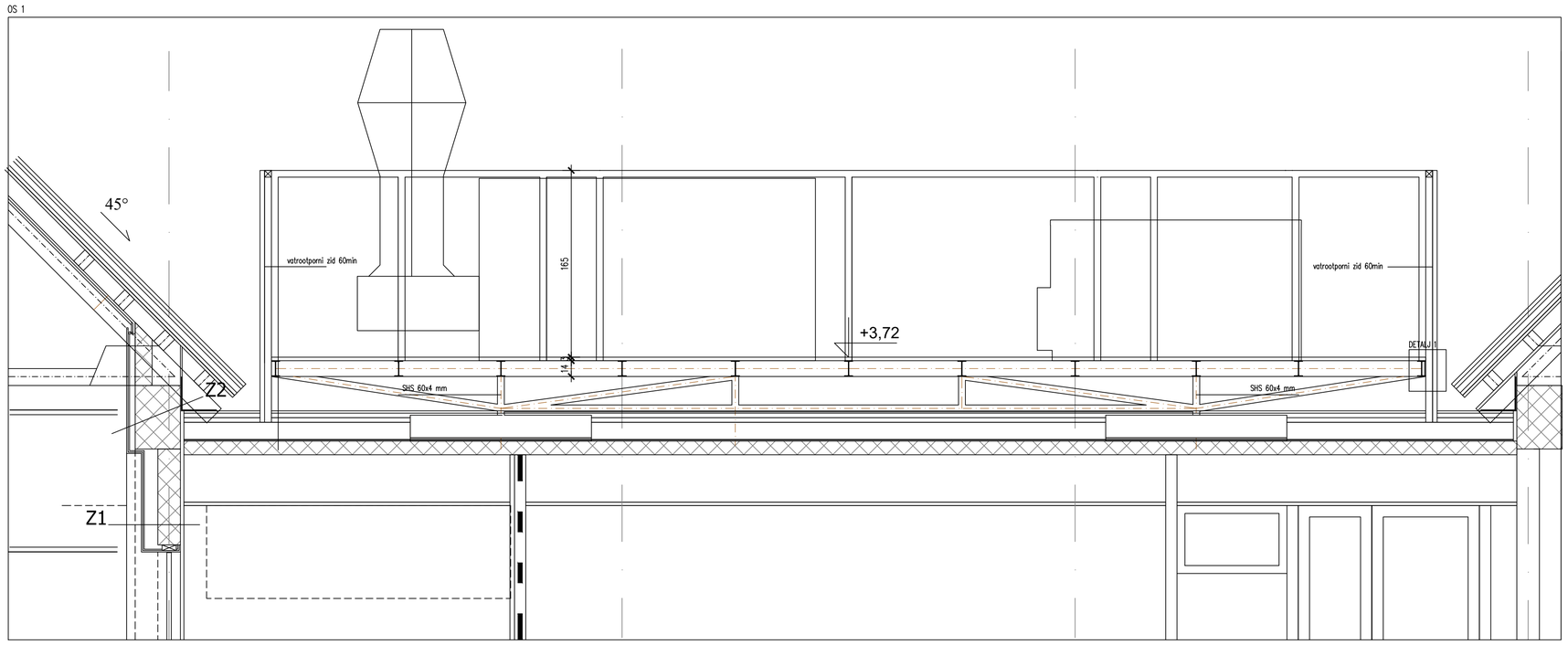

POZICIJA 3

ČELIČNA KONSTRUKCIJA NA KROVU ZA STROJARSKE UREDJAJE:
- gornji pojas rešetki – IPE 140
- osloi elementi rešetki – SHS 60 x 3
- sekundarni nosači – IPE 140
- ispuna sprega i oslonci uredjaja u uzdužnom smjeru – IPE 80
- spreg – Ø10
- kompletna površina od čel. rešetkastog gazišta

Rešetke se oslanjaju na armiranobetonski blok dimenzija a x b x h = 160 x 60 x 20 cm (4 kom).
Svi oslonci nalaze se u osima postojećih (donjih) armiranobetonskih stupova i zidova.

Podkonstrukcija za prihvat panela i mreže, upinje se u novu čeličnu konstrukciju, ne spaja se na postojeću AB konstrukciju. Sve od profila SHS 60 x 60 x 4 mm.
U stavci je i penjalica s ledjobranom.
Svi nosivi dijelovi platforme, kao i nosači vatrootpornih panela su premazani protupožarnim premazom na F60 min.
Nakon skidanja slojeva krova, obavezna izrada radioničkog nacrta, koji trebaju ovjeriti projektant statike i arhitekture.

TLOCRTNE DIMENZIJE 1031,3x419,3 cm
KOM 1

DETALJ 1 1:12.5

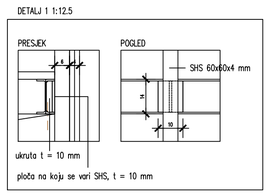

LIST BROJ 3.4.3.

SVE MJERE PROVJERITI NA LICU MJESTA!

OS 2

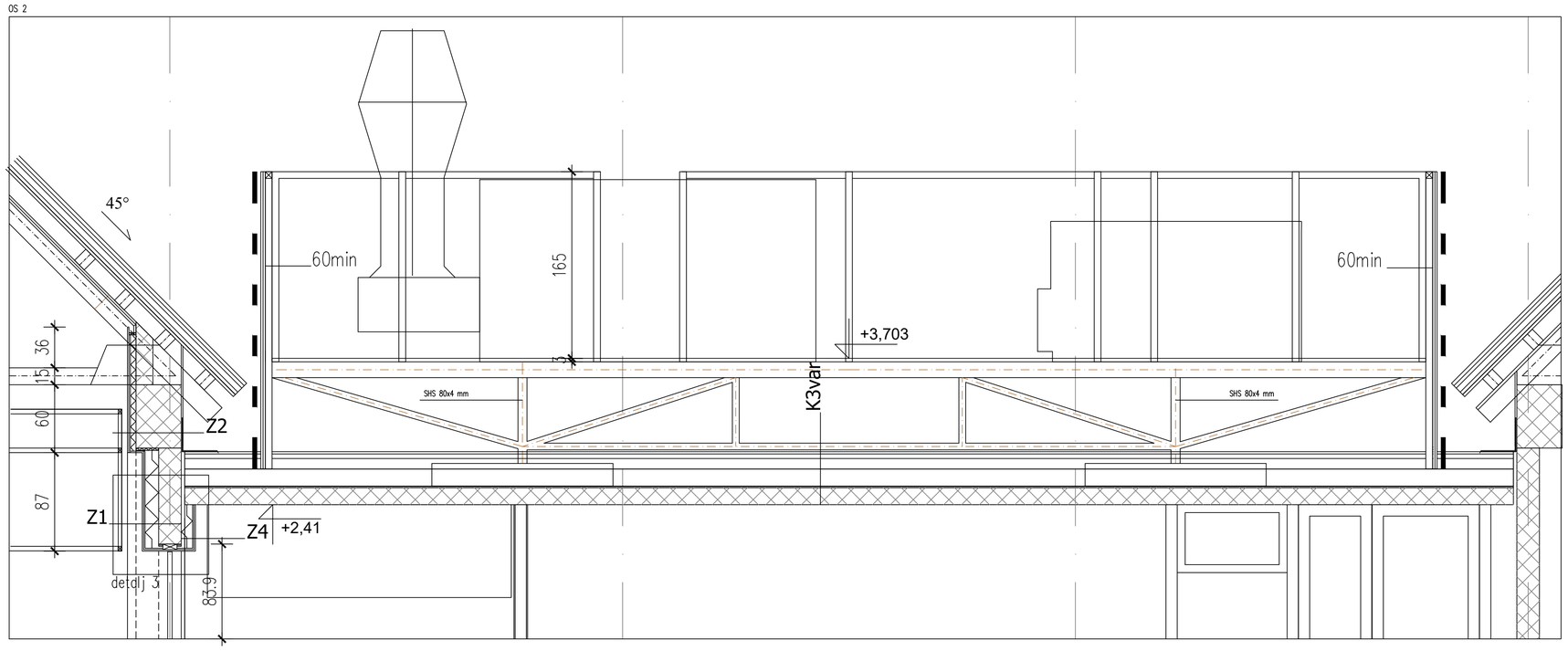

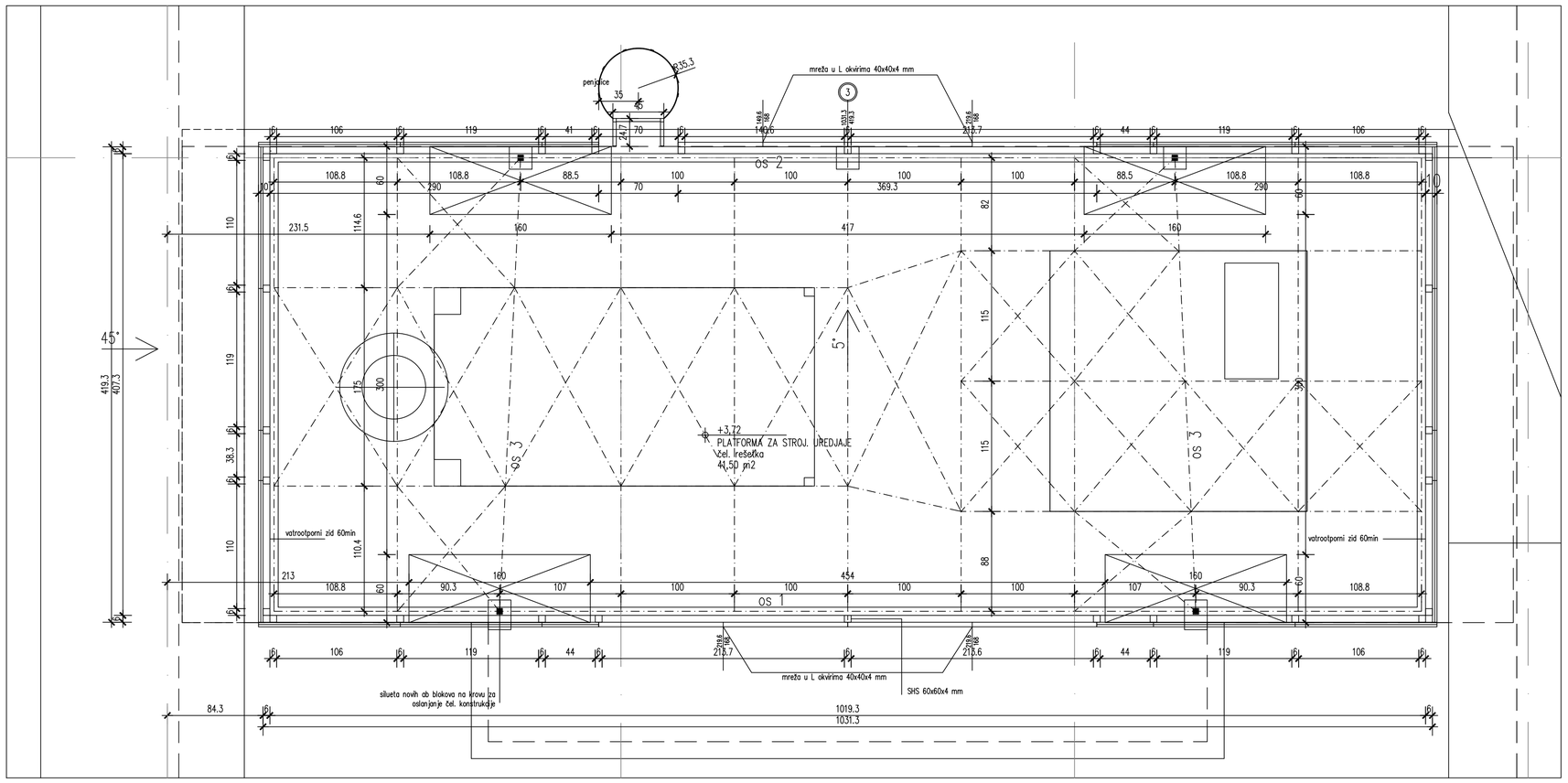

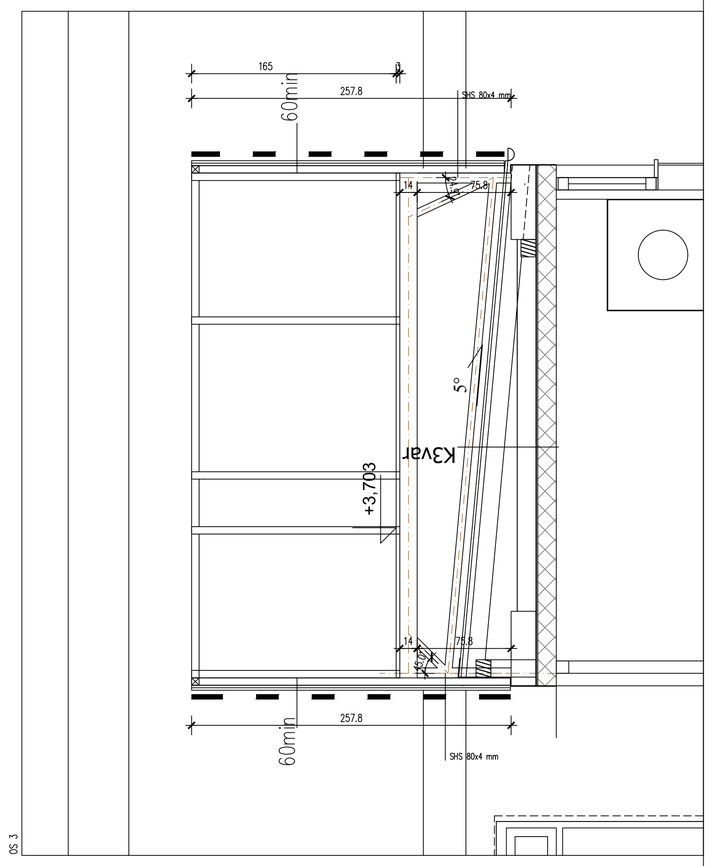

OS 1

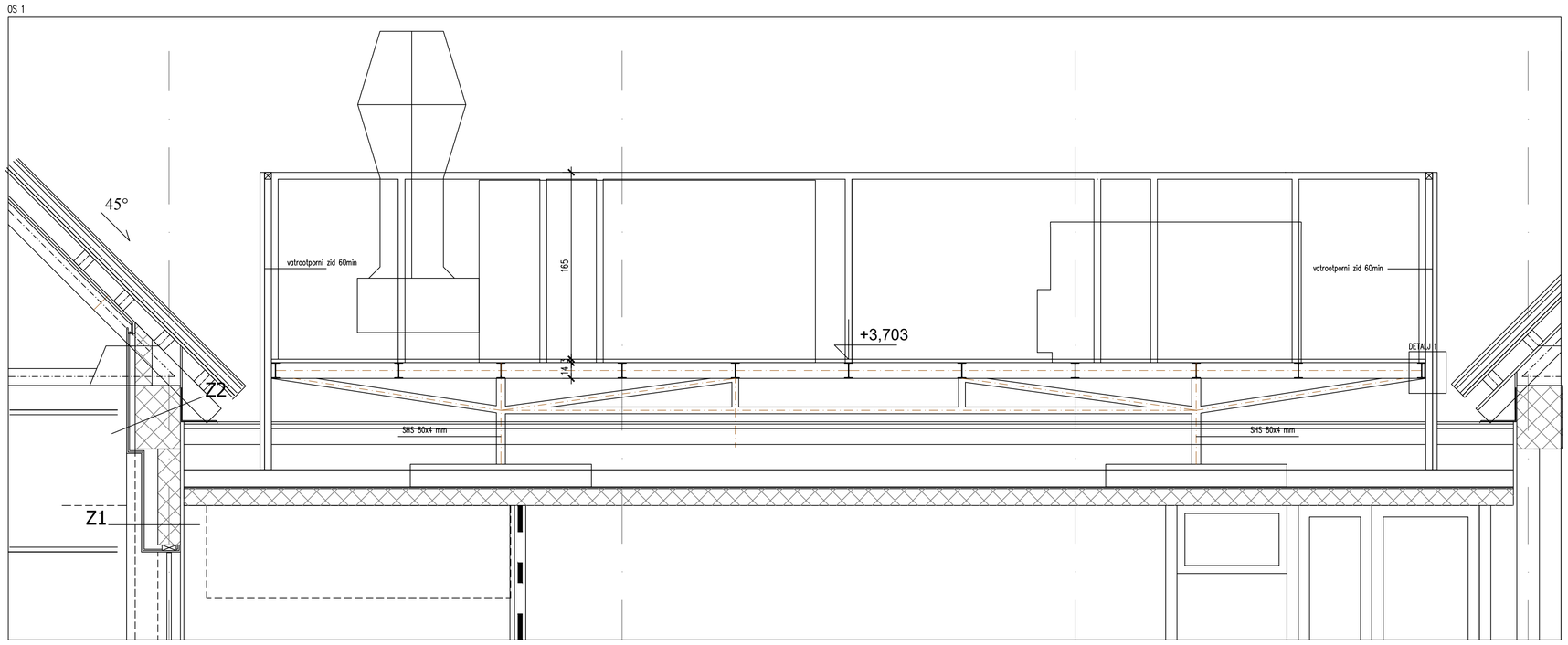

POZICIJA (3) VARIJANTA

ČELIČNA KONSTRUKCIJA NA KROVU ZA STROJARSKE UREDJAJE:
- gornji pojas rešetki – IPE 140
- ostali elementi rešetki – SHS 60 x 4
- sekundarni nosači – IPE 140
- ispuna sprega i oslonci uredjaja u uzdužnom smjeru – IPE 80
- spreg – Ø10
- kompletna površina od čel. rešetkastog gazišta

Rešetke se oslanjaju na armiranobetonski blok dimenzija a x b x h = 160 x 60 x 20 cm (4 kom).
Svi oslonci nalaze se u osima postojećih (donjih) armiranobetonskih stupova i zidova.

Podkonstrukcija za prihvat panela i mreže, upinje se u novu čeličnu konstrukciju, ne spaja se na postojeću AB konstrukciju. Sve od profila SHS 60 x 60 x 4 mm.
U stavci je i penjalica s ledjobranom.
Svi nosivi dijelovi platforme, kao i nosači vatrootpornih panela su premazani protupožarnim premazom na F60 min.
Nakon skidanja slojeva krova, obavezna izrada radioničkog nacrta, koji trebaju ovjeriti projektant statike i arhitekture.

TLOCRTNE DIMENZIJE 1031,3x419,3 cm
KOM 1

DETALJ 1 1:12.5

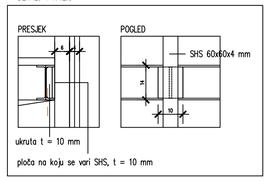

LIST BROJ 3.4.3.var

SVE MJERE PROVJERITI NA LICU MJESTA!

SHEME VATROOTPORNE BRAVARIJE_M 1:25

POZICIJE 1 - 2

POZICIJA 1

UNUTARNJA DVOKRILNA OSTAKLJENA ZAOKRETNA VRATA OTPORNOSTI NA POŽAR 30 min,
S UREDJAJEM ZA SAMOZATVARANJE.
ČEL. LIM U NADVOJU (DETALJ 2) JE SASTAVNI DIO STAVKE.
PROIZVODNA VELIČINA 185.5x239.5 cm
GRADEVINSKI OTVOR 190x241 cm
KOM 1

POGLED IZ STEAK HOUSA

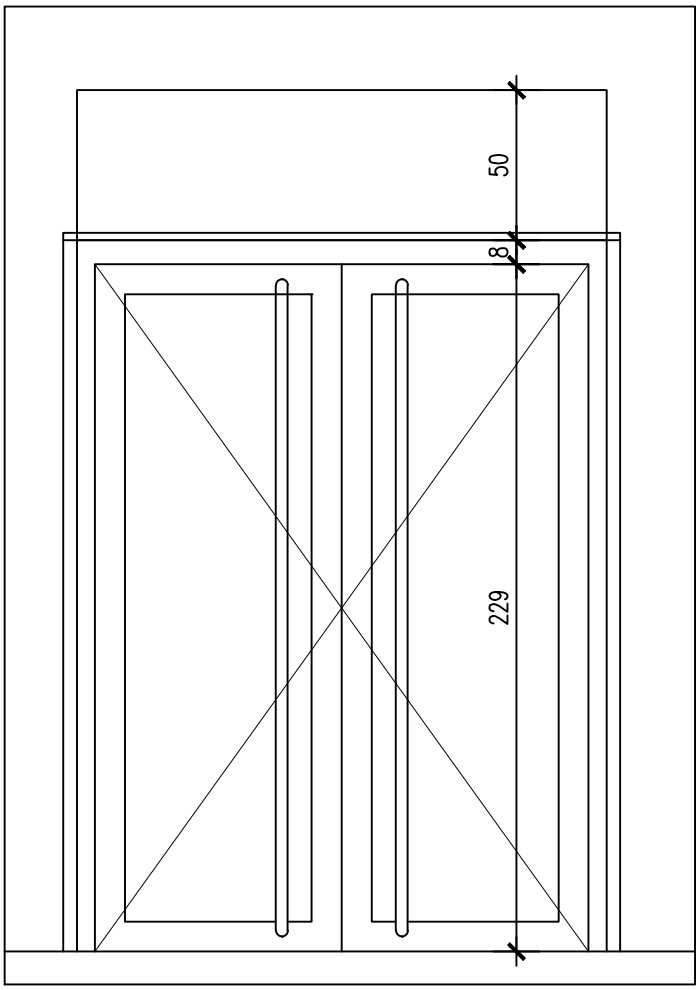

PRESJEK

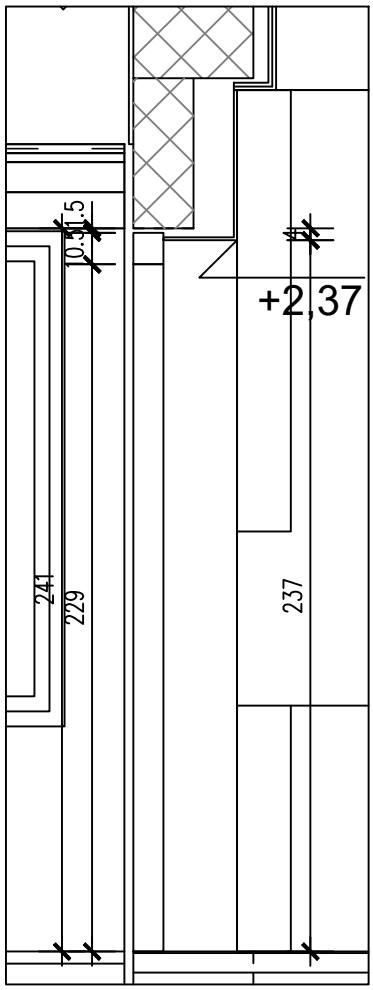

TLOCRT

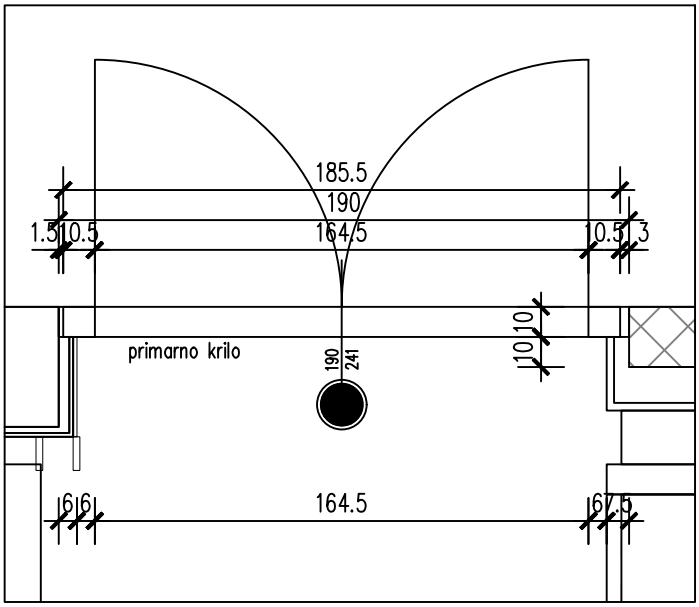

LIST BROJ 3.5.1.

SVE MJERE PROVJERITI NA LICU MJESTA!

POZICIJA 2

UNUTARNJA DVOKRILNA OSTAKLJENA ZAOKRETNA VRATA OTPORNOSTI NA POŽAR 30 min,
S UREDJAJEM ZA SAMOZATVARANJE.

PROIZVODNA VELIČINA 172x239.5 cm
GRADEVINSKI OTVOR 175x241 cm
KOM 1

POGLED IZ OFFICEA

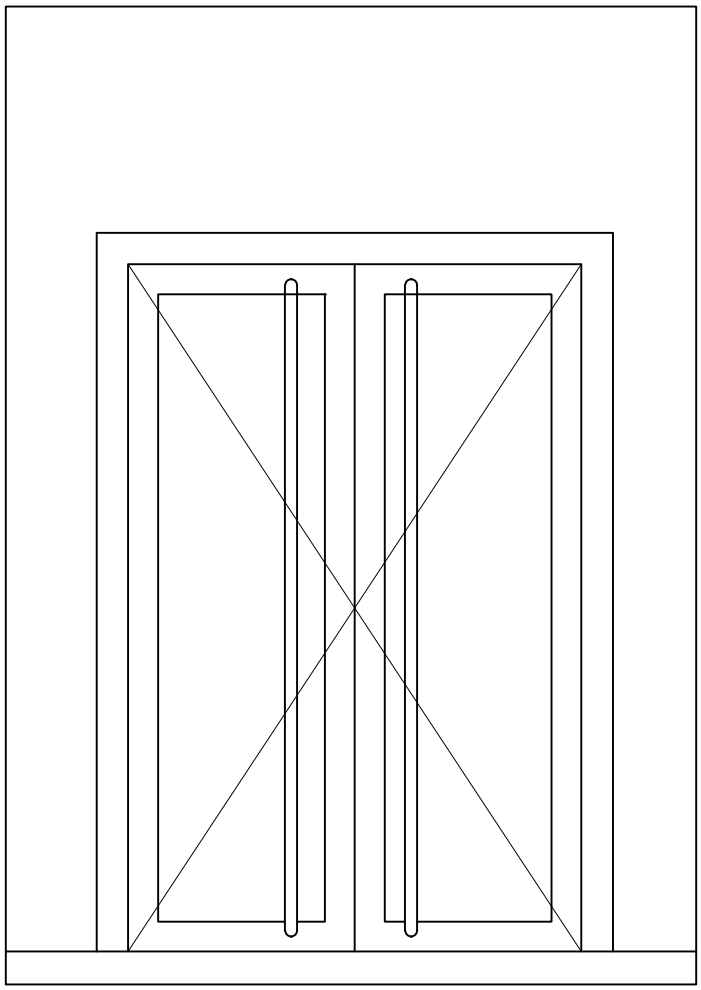

PRESJEK

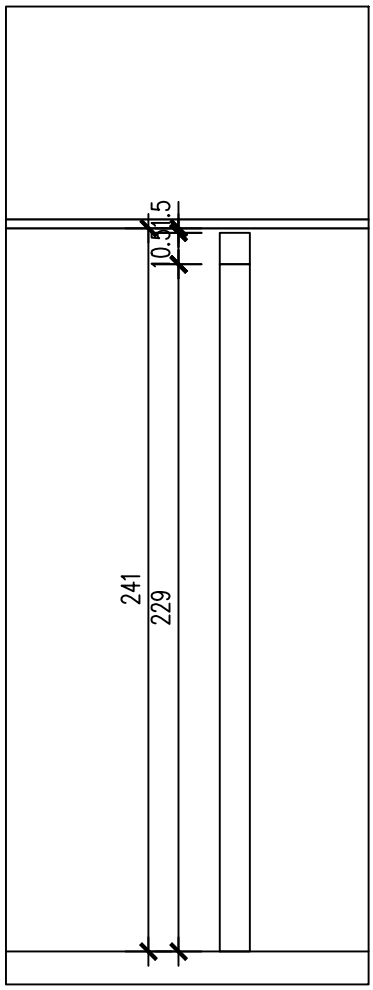

TLOCRT

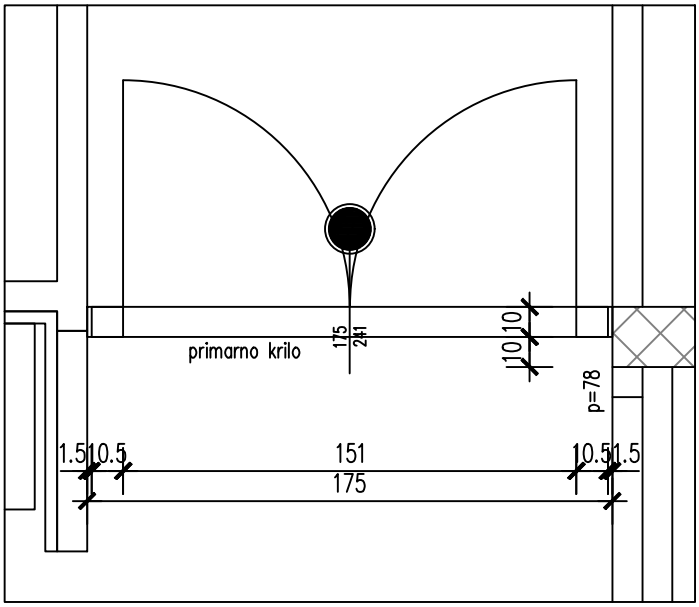

LIST BROJ 3.5.2.

SVE MJERE PROVJERITI NA LICU MJESTA!

SHEMA PREGRADE OD MAX COMPACT PLOČA_1:25

POZICIJA 1

POZICIJA 1

PREGRADA OD MAX COMPACT PLOČA.
dimenzija 498x237 cm
KOM 1

POGLED

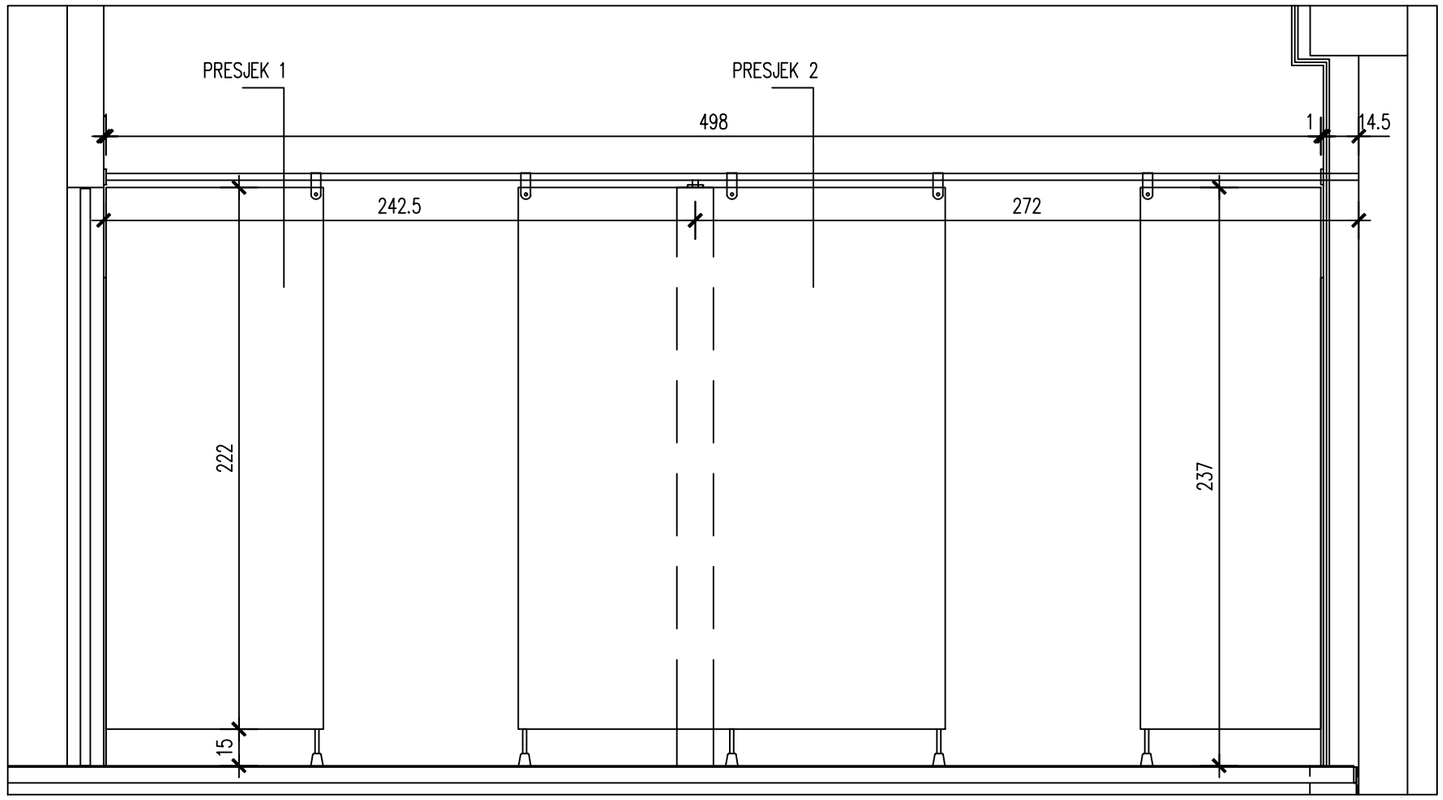

PRESJEK 1

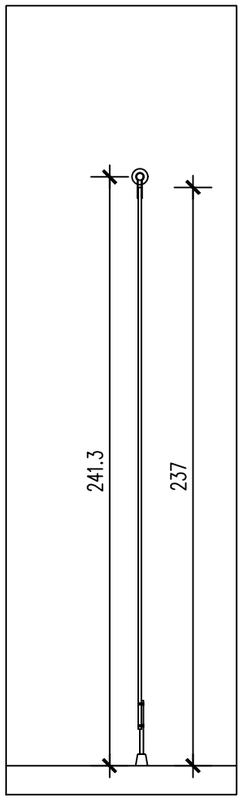

PRESJEK 2

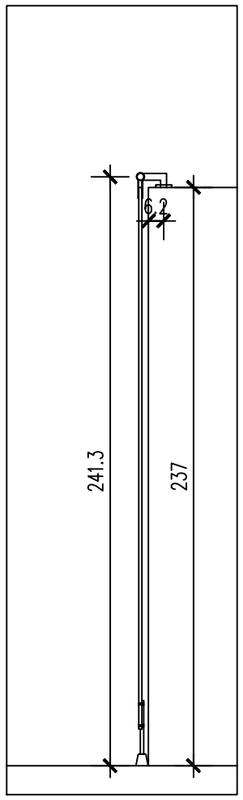

TLOCRT

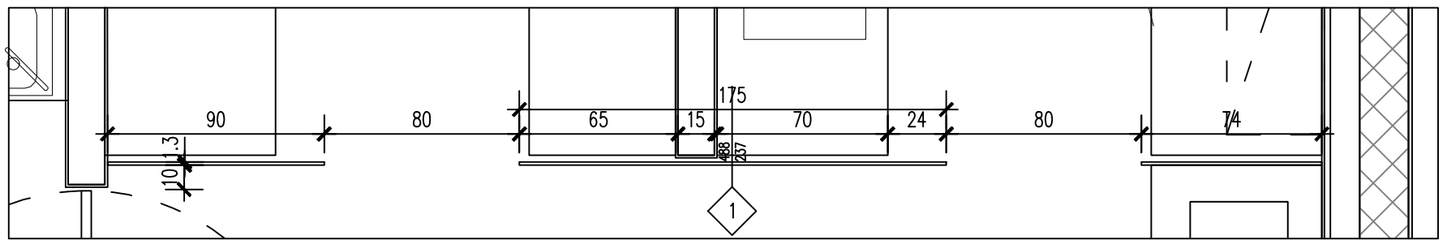

LIST BROJ 3.6.1.

SVE MJERE PROVJERITI NA LICU MJESTA!

SHEME VANJSKE BRAVARIJE_M 1:25

POZICIJA 1

POZICIJA (1)

PRILAGODBA POSTOJEĆE ALUMINIJSKE VANJSKE STIJENE, SKRAĆIVANJEM LIJEVOG OSTAKLJENOG POLJA.

KOM 1

TLOCRT – PROJEKTIRANO STANJE

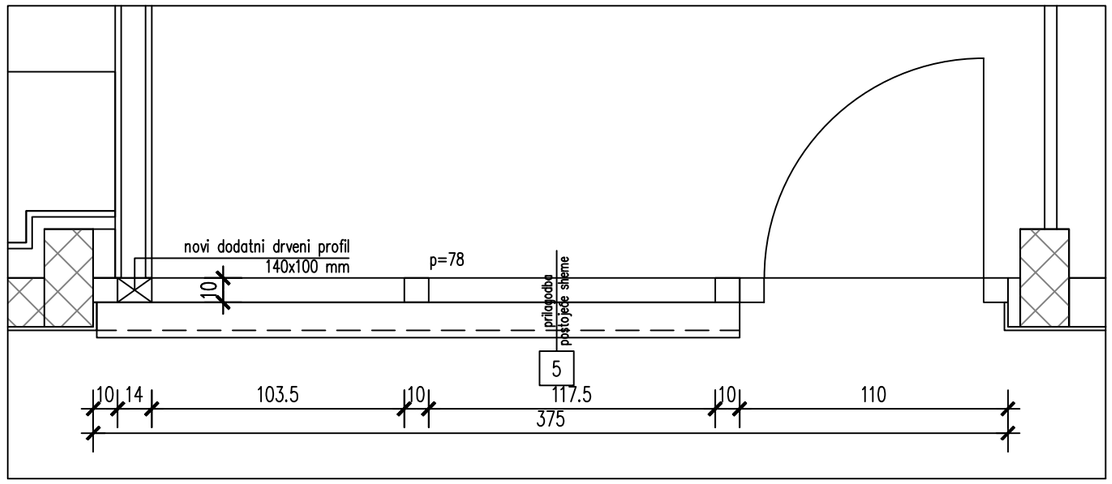

TLOCRT – POSTOJEĆE STANJE

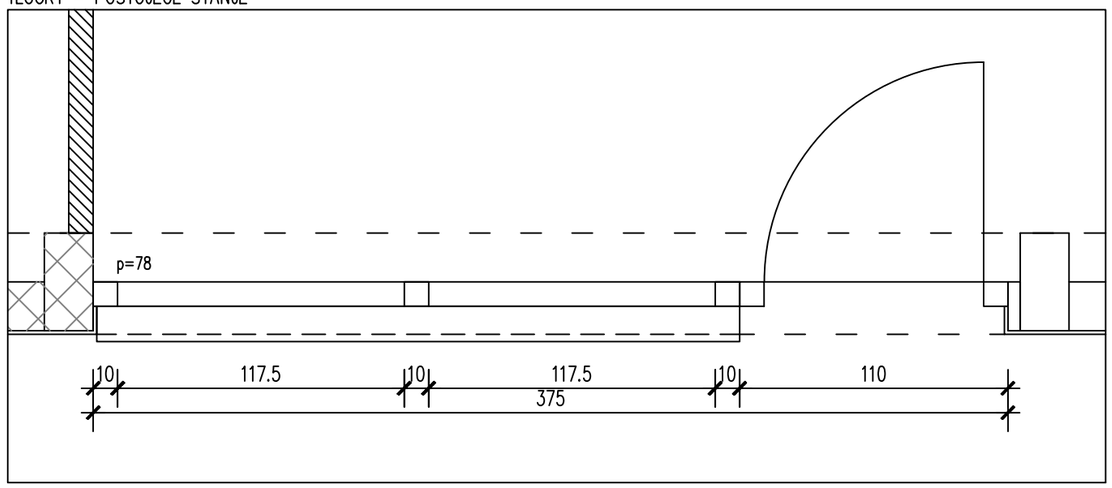

LIST BROJ 3.7.1.

SVE MJERE PROVJERITI NA LICU MJESTA!