ARHIKON

PODUZEĆE ZA PROJEKTIRANJE I KONZALTING, TRGOVINU I USLUGE d.o.o. ZAGREB, OZALJSKA 49
dostava pošte: Dragojle Jarnević 2, 10000 Zagreb
+38513643125, + 385 98 469 659, OIB: 41081073369
darko.stresec@arhikon.hr

zop	**205/21**
broj projekta /TD	**205/21-1**
investitor	**Javna ustanova „Nacionalni park Plitvička jezera" Znanstveno-stručni centar „Dr. Ivo Pevalek", Josipa Jovića 19, 53231 Plitvička jezera OIB: 91109303119**
građevina	**GRADINA KRČINGRAD / PROJEKT KONZERVACIJE /**
lokacija	**k.č. 2249 k.o. Plitvička jezera**
mapa	**1 / 1**
strukovna odrednica	**ARHITEKTONSKO-GRAĐEVINSKI PROJEKT**
razina razrade	**IZVEDBENI PROJEKT**
glavni projektant	**Darko Stresec, dipl.ing.arh. A 1855**
projektanti	**Darko Stresec, dipl.ing.arh. A 1855** **prof. dr. sc. Vlatka Rajčić, dipl.ing.građ. G 2998**
projektant suradnici	**Marko Blagec, mag.ing.arh.** **Jure Barbalić, mag.ing.aedif.** **Nikola Perković, mag.ing.aedif.**
direktor	**Darko Stresec, dipl.ing.arh.**

DARKO STRESEC
Digitally signed by DARKO STRESEC
DN: c=HR, o=HRVATSKA KOMORA ARHITEKATA, 2.5.4.97=VATHR-85986018932, gu=Identification, sn=STRESEC, givenName=DARKO, serialNumber=PNOHR-7148818246, cn=DARKO STRESEC
Date: 2022.01.17 09:42:56 +01'00'

VLATKA RAJČIĆ
Digitally signed by VLATKA RAJČIĆ
Date: 2022.01.15 13:33:49 +01'00'

Zagreb, prosinac 2021.

SADRŽAJ

I. OPĆI DIO

1. IZVOD IZ SUDSKOG REGISTRA TVRTKE I RJEŠENJA
2. IZJAVA O USKLAĐENOSTI PROJEKTA S ODREDBAMA POSEBNIH ZAKONA I DRUGIH PROPISA
3. ZAKONI I PROPISI

II. GRAFIČKI DIO

1.	TLOCRT TEMELJA	MJ 1:50	LIST 1
2.	TLOCRT KONSTRUKCIJE	MJ 1:50	LIST 2
3.	TLOCRT HODNIH PLOHA	MJ 1:50	LIST 3
4.	PRESJEK A - A	MJ 1:50	LIST 4
5.	PRESJEK B - B	MJ 1:50	LIST 5
6.	PRESJEK C – C RAZVIJENI	MJ 1:50	LIST 6
7.	JUŽNI POGLED	MJ 1:50	LIST 7
8.	SJEVEROZAPADNI POGLED	MJ 1:50	LIST 8
9.	SJEVEROISTOČNI POGLED	MJ 1:50	LIST 9
10.	DETALJ ZIĐA - PRINCIP KONZERVACIJE	MJ 1:25	LIST 10
11.	DETALJ 1 – DRVENE MOSNICE I ČELIČNA OGRADA	MJ 1:5	LIST 11
12.	DETALJ 2 – POD I OGRAD OD RAVNOG LIMA	MJ 1:5	LIST 12
13.	DETALJ 3 – RAZVIJENI PRESJEK SPOJA NA TEMELJ	MJ 1:5	LIST 13
14.	DETALJ 4 – SPOJ STUPA I GREDE	MJ 1:5	LIST 14
15.	DETALJ 5 – SPOJ NA POSTOJEĆE ZIĐE	MJ 1:5	LIST 15
16.	PLAN POZICIJA: KONSTRUKCIJA	MJ 1:25	LIST 16
17.	PLAN POZICIJA: HODNA PLOHA	MJ 1:25	LIST 17
18.	PLAN POZICIJA: STUPOVI	MJ 1:25	LIST 18
19.	PLAN POZICIJA: STUPOVI	MJ 1:25	LIST 19
20.	PLAN POZICIJA: RAZVIJENI PRESJEK STUBIŠTA	MJ 1:25	LIST 20
21.	PLAN SAVIJANJA ARMATURE	MJ 1:50,1:25	LIST 21
22.	ISKAZ ELEMENATA I SPOJNIH SREDSTVA		

I. OPĆI DIO

REPUBLIKA HRVATSKA
TRGOVAČKI SUD U ZAGREBU

IZVADAK IZ SUDSKOG REGISTRA

SUBJEKT UPISA

MBS:
080062721

OIB:
41081073369

TVRTKA:
1 ARHIKON d.o.o. za arhitektonsko projektiranje, konzalting, trgovinu i usluge

1 ARHIKON d.o.o.

SJEDIŠTE/ADRESA:
1 Zagreb (Grad Zagreb)
Ozaljska 49

PRAVNI OBLIK:
1 društvo s ograničenom odgovornošću

PREDMET POSLOVANJA:
1 51 - Trgovina na veliko i posredovanje u trgovini, osim trgovine motornim vozilima i motociklima
1 74.20 - Arhitektonske i inženj. djel. i tehn. savjet.
1 74.84 - Ostale poslovne djelatnosti, d. n.
1 * - graditeljstvo, projektiranje i nadzor
1 * - stručni poslovi prostornog uređenja

OSNIVAČI/ČLANOVI DRUŠTVA:

3 Darko Stresec, OIB: 71488182464
Zagreb, Remetinečki Gaj 17 B
3 - član društva

3 Branimir Bilušić, OIB: 48879506103
Zagreb, Horvaćanska cesta 31
3 - član društva

OSOBE OVLAŠTENE ZA ZASTUPANJE:

1 Darko Stresec, OIB: 71488182464
Zagreb, Remetinečki Gaj 17/B
1 - direktor
1 - zastupa pojedinačno i samostalno

1 Branimir Bilušić, OIB: 48879506103
Zagreb, Ozaljska 49
1 - direktor
1 - zastupa pojedinačno i samostalno

TEMELJNI KAPITAL:
2 19.000,00 kuna

REPUBLIKA HRVATSKA - TRGOVAČKI SUD U ZAGREBU - 23

D004, 2015-09-15 09:04:21 Stranica: 1 od 2

REPUBLIKA HRVATSKA
TRGOVAČKI SUD U ZAGREBU

IZVADAK IZ SUDSKOG REGISTRA

SUBJEKT UPISA

PRAVNI ODNOSI:
Osnivački akt:

1 Ugovor o osnivanju od 13.03.1992. i promjenom od 12.03.1993. usklađen je sa ZTD-om dana 11.12.1995. promijenio je oblik u društveni ugovor.
2 Društveni ugovor o usklađenju od 11.12.1995. izmijenjen je u članku 7. - Temeljni kapital.

Promjene temeljnog kapitala:

2 Temeljni kapital društva povećan je sa iznos od 640,00 kn, za iznos od 18.360,00 kn, na iznos od 19.000,00 kn ulaganjem u stvarima. Preuzeta su i uplaćena u cijelosti u stvarima dva jednaka temeljna uloga.

OSTALI PODACI:

1 Subjekt upisan na Trgovačkom sudu u Zagrebu pod registarskim brojem 1-20240

FINANCIJSKA IZVJEŠĆA:

	Predano	God.	Za razdoblje	Vrsta izvještaja
eu	16.03.15	2014	01.01.14 - 31.12.14	GFI-POD izvještaj

Upise u glavnu knjigu proveli su:

RBU	Tt	Datum	Naziv suda
0001	Tt-95/8410-2	14.11.1996	Trgovački sud u Zagrebu
0002	Tt-97/5777-2	22.01.1998	Trgovački sud u Zagrebu
0003	Tt-10/21994-2	18.01.2011	Trgovački sud u Zagrebu
eu	/	31.03.2009	elektronički upis
eu	/	23.03.2010	elektronički upis
eu	/	18.03.2011	elektronički upis
eu	/	23.03.2012	elektronički upis
eu	/	25.03.2013	elektronički upis
eu	/	24.03.2014	elektronički upis
eu	/	16.03.2015	elektronički upis

U Zagrebu, 15. rujna 2015.

Ovlaštena osoba

REPUBLIKA HRVATSKA - TRGOVAČKI SUD U ZAGREBU -

D004, 2015-09-15 09:04:21 Stranica: 2 od 2

REPUBLIKA HRVATSKA
HRVATSKA KOMORA ARHITEKATA
I INŽENJERA U GRADITELJSTVU

Klasa: UP/I-350-07/91-01/ 1357
Urbroj: 314-01-99-1
Zagreb, 16. studenog 1999.

Na temelju članaka 24. i 50. Zakona o Hrvatskoj komori arhitekata i inženjera u graditeljstvu (Narodne novine, broj 47/98), Odbor za upise razreda arhitekata, rješavajući po zahtjevu koji je podnio STRESEC DARKO, dipl.ing.arh., Zagreb, Tuškanac 12, za upis u Imenik ovlaštenih arhitekata, donio je sljedeće

RJEŠENJE

1. U **Imenik ovlaštenih arhitekata** upisuje se **STRESEC DARKO**, (JMBG 0509959330093), dipl.ing.arh., Zagreb, u stručni smjer **Ovlašteni arhitekt,** pod rednim brojem **1855**, s danom upisa **10.11.99**.

2. Upisom u **Imenik ovlaštenih arhitekata**, STRESEC DARKO, dipl.ing.arh., Zagreb, stječe pravo na uporabu strukovnog naziva ***"Ovlašteni arhitekt"*** i pravo na obavljanje poslova temeljem članka 25. Zakona o Hrvatskoj komori arhitekata i inženjera u graditeljstvu, a u svezi sa člankom 4. stavkom 1. Statuta Hrvatske komore arhitekata i inženjera u graditeljstvu, te ostala prava i dužnosti sukladno posebnim propisima.

3. Ovlaštenom arhitektu izdaje se ***"arhitektonska iskaznica"*** i stječe pravo na uporabu ***"pečata"***.

Obrazloženje

STRESEC DARKO, dipl.ing.arh. podnio je Zahtjev za upisu Imenik ovlaštenih arhitekata.

Odbor za upise razreda arhitekata proveo je postupak u povodu dostavljenog Zahtjeva, te je temeljem članka 24. stavka 2. Zakona o Hrvatskoj komori arhitekata i inženjera u graditeljstvu (Narodne novine, broj 47/98), a u svezi sa člankom 5. stavkom 4. i člankom 18. Statuta Hrvatske komore arhitekata i inženjera u graditeljstvu (Narodne novine, broj 40/99), riješeno kao u izreci.

Upisom u Imenik ovlaštenih arhitekata imenovani stječe pravo na izradu i uporabu pečata, sukladno članku 35. Statuta Hrvatske komore arhitekata i inženjera u graditeljstvu i na izdavanje "arhitektonske iskaznice".

Na temelju članka 141. stavka 1. točke 1. Zakona o općem upravnom postupku (Narodne novine, broj 53/91), predmet je riješen po skraćenom postupku.

Pouka o pravnom lijeku

Protiv ovog Rješenja žalba nije dopuštena, ali se može pokrenuti upravni spor podnošenjem tužbe Upravnom sudu Republike Hrvatske, u roku 30 dana od dana primitka ovog Rješenja.

PREDSJEDNIK KOMORE
Ivan Franić, dipl.ing.arh.

Dostaviti:

1. STRESEC DARKO
   Zagreb, Tuškanac 12
   uz povrat potvrde o izvršenoj dostavi
2. U Zbirku isprava Komore
3. Pismohrana Komore

REPUBLIKA HRVATSKA
MINISTARSTVO KULTURE

UPRAVA ZA ZAŠTITU KULTURNE BAŠTINE
Klasa: UP/I-612-08/17-03/0199
Urbroj: 532-04-01-01-01/7-17-2
Zagreb, 25. svibnja 2017.

Ministarstvo kulture rješavajući o zahtjevu tvrtke ARHIKON d.o.o. iz Zagreba na temelju članka 100. stavka 1. i 3. Zakona o zaštiti i očuvanju kulturnih dobara ("Narodne novine", br. 69/99, 51/03, 157/03 Ispravak, 87/09, 88/10, 61/11, 25/12, 136/12, 157/13, 152/14, 98/15) i članka 11. stavka 1. Pravilnika o uvjetima za fizičke i pravne osobe radi dobivanja dopuštenja za obavljanje poslova na zaštiti i očuvanju kulturnih dobara ("Narodne novine", br. 74/03, 44/10), u postupku izdavanja dopuštenja za obavljanje poslova na zaštiti i očuvanju kulturnih dobara, na prijedlog Stručnog povjerenstva za utvrđivanje uvjeta za obavljanje poslova na zaštiti i očuvanju kulturnih dobara, donosi

R J E Š E N J E

1. Dopušta se tvrtki **ARHIKON d.o.o. iz Zagreba** obavljanje poslova zaštite i očuvanja kulturnih dobara iz **čl. 2. st. 1. toč. 1., 2. i 3.** Pravilnika o uvjetima za fizičke i pravne osobe radi dobivanja dopuštenja za obavljanje poslova na zaštiti i očuvanju kulturnih dobara i to **istraživanje i proučavanje nepokretnog kulturnog dobra, dokumentiranje nepokretnog kulturnog dobra te izrada idejnog, glavnog i izvedbenog projekta za radove na nepokretnom kulturnom dobru.**

2. Utvrđuje se da ARHIKON d.o.o. iz Zagreba ispunjava sve uvjete propisane citiranim Pravilnikom za obavljanje poslova iz toč 1. izreke ovoga rješenja.

ARHIKON d.o.o., odnosno odgovorna osoba, dužna je o svakoj promjeni glede ispunjenja propisanih uvjeta za obavljanje poslova iz toč. 1. izreke ovoga rješenja, pisano obavijestiti Ministarstvo kulture u roku od 8 dana od nastale promjene.

3. Ovo dopuštenje daje se na vrijeme od pet godina.

4. Rješenjem Klasa: UP/I-612-08/06-03/0190, Urbroj: 532-04-01/1-06-54 od 14. listopada 2006., tvrtka ARHIKON d.o.o. iz Zagreba, Ozaljska 49, upisana je u Upisnik specijaliziranih pravnih i fizičkih osoba koje imaju dopuštenje za obavljanje poslova na zaštiti i očuvanju kulturnih dobara pod rednim brojem **616**.

Obrazloženje

Tvrtka ARHIKON d.o.o. iz Zagreba podnijela je Ministarstvu kulture zahtjev za produljenje dopuštenja za obavljanje poslova zaštite i očuvanja kulturnih dobara na temelju odgovarajućeg dopuštenja za Darka Streseca, dipl. ing. arh. iz Zagreba.

Navedenom zahtjevu priložen je Izvadak iz sudskog registra Trgovačkog suda u Zagrebu od 12. siječnja 2017., popis osoba koje će organizirati i obavljati poslove, popis kulturnih dobara i poslova na kojima je podnositelj zahtjeva radio, opis tehničke opremljenosti te Izjava o poduzimanju potrebnih mjera iz članka 7. Pravilnika.

U provedenom postupku utvrđivanja uvjeta za obavljanje poslova zaštite i očuvanja kulturnih dobara, sukladno čl. 10. st. 1. Pravilnika, o radovima Darka Streseca, dipl. ing. arh. i tvrtke ARHIKON d.o.o. zatražena su stručna mišljenja nadležnih konzervatorskih tijela.

Stručno povjerenstvo je na temelju priložene dokumentacije i pozitivnih mišljenja Konzervatorskog odjela u Rijeci od 18. svibnja 2017., Konzervatorskog odjela u Zagrebu od 10. svibnja 2017., Konzervatorskog odjela u Gospiću od 11. svibnja 2017. i Konzervatorskog odjela u Zadru od 24. svibnja 2017., a sukladno čl. 10. st. 4. Pravilnika, utvrdilo da postoje svi propisani uvjeti za obavljanje poslova iz čl. 2. st. 1. toč. 1., 2. i 3. Pravilnika: istraživanje i proučavanje nepokretnog kulturnog dobra, dokumentiranje nepokretnog kulturnog dobra te izrada idejnog, glavnog i izvedbenog projekta za radove na nepokretnom kulturnom dobru.

Prema odredbi članka 12. uvodno cit. Pravilnika ovo se dopuštenje daje na vrijeme od pet godina, a podnositelj zahtjeva kojemu je ono izdano može šest mjeseci prije isteka važenja dopuštenja Ministarstvu kulture podnijeti zahtjev za njegovo produljenje.

Podnositelj zahtjeva kojem je izdano dopuštenje za obavljanje poslova na zaštiti i očuvanju kulturnih dobara, odnosno odgovorna osoba dužan je o svakoj promjeni glede ispunjenja Pravilnikom propisanih uvjeta, pisano obavijestiti Ministarstvo kulture u roku od 8 dana od nastale promjene, sukladno članku 13. stavku 1. Pravilnika.

Sukladno članku 100. stavku 3. Zakona o zaštiti i očuvanju kulturnih dobara i članku 11. stavku 3. Pravilnika po pravomoćnosti ovoga rješenja, izvršit će se upis podnositelja zahtjeva u Upisnik specijaliziranih pravnih i fizičkih osoba koje imaju dopuštenje za obavljanje poslova na zaštiti i očuvanju kulturnih dobara, u kojem će se evidentirati da je dobio dopuštenje za obavljanje poslova iz toč. 1. izreke ovoga rješenja.

Iz gore navedenog riješeno je kao u izreci.

Uputa o pravnom lijeku:

Protiv ovoga Rješenja može se izjaviti žalba Povjerenstvu za žalbe pri Ministarstvu kulture u roku od 15 dana od dana dostave Rješenja. Žalba se izjavljuje ovome tijelu neposredno ili šalje poštom preporučeno.

POMOĆNIK MINISTRICE

Republika Hrvatska – Ministarstvo kulture

Davor Trupković, dipl. ing. arh.

Dostavlja se:
1. ARHIKON d.o.o., Ozaljska 49, 10000 Zagreb (s povratnicom)
2. Konzervatorski odjeli Ministarstva kulture, svi
3. Gradski zavod za zaštitu spomenika kulture i prirode u Zagrebu
4. Upisnik specijaliziranih fizičkih i pravnih osoba koje imaju dopuštenje za obavljanje poslova zaštite i očuvanja kulturnih dobara, ovdje
5. Pismohrana, ovdje

REPUBLIKA HRVATSKA
MINISTARSTVO KULTURE

UPRAVA ZA ZAŠTITU KULTURNE BAŠTINE
Klasa: UP/I-612-08/17-03/0200
Urbroj: 532-04-01-01-01/7-17-7
Zagreb, 25. svibnja 2017.

Ministarstvo kulture rješavajući o zahtjevu Darka Streseca, dipl. ing. arh. iz Zagreba na temelju članka 100. stavka 1. i 3. Zakona o zaštiti i očuvanju kulturnih dobara ("Narodne novine", br. 69/99, 51/03, 157/03 Ispravak, 87/09, 88/10, 61/11, 25/12, 136/12, 157/13, 152/14, 98/15) i članka 11. stavka 1. Pravilnika o uvjetima za fizičke i pravne osobe radi dobivanja dopuštenja za obavljanje poslova na zaštiti i očuvanju kulturnih dobara ("Narodne novine", br. 74/03, 44/10), u postupku izdavanja dopuštenja za obavljanje poslova na zaštiti i očuvanju kulturnih dobara, na prijedlog Stručnog povjerenstva za utvrđivanje uvjeta za obavljanje poslova na zaštiti i očuvanju kulturnih dobara, donosi

R J E Š E N J E

1. Dopušta se **Darku Stresecu, dipl. ing. arh. iz Zagreba** obavljanje poslova zaštite i očuvanja kulturnih dobara iz **čl. 2. st. 1. toč. 1., 2. i 3.** Pravilnika o uvjetima za fizičke i pravne osobe radi dobivanja dopuštenja za obavljanje poslova na zaštiti i očuvanju kulturnih dobara i to **istraživanje i proučavanje nepokretnog kulturnog dobra, dokumentiranje nepokretnog kulturnog dobra te izrada idejnog, glavnog i izvedbenog projekta za radove na nepokretnom kulturnom dobru.**

2. Utvrđuje se da Darko Stresec, dipl. ing. arh. iz Zagreba ispunjava sve uvjete propisane citiranim Pravilnikom za obavljanje poslova iz toč 1. izreke ovoga rješenja.

Ovlašteni arhitekt Darko Stresec, dipl. ing. arh., dužan je o svakoj promjeni glede ispunjenja propisanih uvjeta za obavljanje poslova iz toč. 1. izreke ovoga rješenja, pisano obavijestiti Ministarstvo kulture u roku od 8 dana od nastale promjene.

3. Ovo dopuštenje daje se na vrijeme od pet godina.

4. Rješenjem Klasa: UP/I-612-08/06-03/0137, Urbroj: 532-04-1/1-06-4 od 14. listopada 2006., Darko Stresec, dipl. ing. arh. iz Zagreba, upisan je u Upisnik specijaliziranih pravnih i fizičkih osoba koje imaju dopuštenje za obavljanje poslova na zaštiti i očuvanju kulturnih dobara pod rednim brojem **614**.

Obrazloženje

Darko Stresec, dipl. ing. arh. iz Zagreba podnio je Ministarstvu kulture zahtjev za produljenje dopuštenja za obavljanje poslova zaštite i očuvanja kulturnih dobara prema Pravilniku o uvjetima za fizičke i pravne osobe radi dobivanja dopuštenja za obavljanje poslova na zaštiti i očuvanju kulturnih dobara.

Navedenom zahtjevu priložene su preslike diplome Arhitektonskog fakulteta u Zagrebu od 7. svibnja 1985. i potvrde HKA od 11. siječnja 2017. o upisu u Imenik ovlaštenih arhitekata., popis kulturnih dobara i poslova na kojima je podnositelj zahtjeva radio, opis tehničke opremljenosti te Izjava o poduzimanju potrebnih mjera iz članka 7. Pravilnika.

U provedenom postupku utvrđivanja uvjeta za obavljanje poslova zaštite i očuvanja kulturnih dobara, sukladno čl. 10. st. 1. Pravilnika, o radovima podnositelja zahtjeva zatražena su stručna mišljenja nadležnih konzervatorskih tijela.

Stručno povjerenstvo je na temelju priložene dokumentacije i pozitivnih mišljenja Konzervatorskog odjela u Rijeci od 18. svibnja 2017., Konzervatorskog odjela u Zagrebu od 10. svibnja 2017., Konzervatorskog odjela u Gospiću od 11. svibnja 2017. i Konzervatorskog odjela u Zadru od 24. svibnja 2017., a sukladno čl. 10. st. 4. Pravilnika, utvrdilo da postoje svi propisani uvjeti za obavljanje poslova iz čl. 2. st. 1. toč. 1., 2. i 3. Pravilnika: istraživanje i proučavanje nepokretnog kulturnog dobra, dokumentiranje nepokretnog kulturnog dobra te izrada idejnog, glavnog i izvedbenog projekta za radove na nepokretnom kulturnom dobru.

Prema odredbi članka 12. uvodno cit. Pravilnika ovo se dopuštenje daje na vrijeme od pet godina, a podnositelj zahtjeva kojemu je ono izdano može šest mjeseci prije isteka važenja dopuštenja Ministarstvu kulture podnijeti zahtjev za njegovo produljenje.

Podnositelj zahtjeva kojem je izdano dopuštenje za obavljanje poslova na zaštiti i očuvanju kulturnih dobara, odnosno odgovorna osoba dužan je o svakoj promjeni glede ispunjenja Pravilnikom propisanih uvjeta, pisano obavijestiti Ministarstvo kulture u roku od 8 dana od nastale promjene, sukladno članku 13. stavku 1. Pravilnika.

Sukladno članku 100. stavku 3. Zakona o zaštiti i očuvanju kulturnih dobara i članku 11. stavku 3. Pravilnika po pravomoćnosti ovoga rješenja, izvršit će se upis podnositelja zahtjeva u Upisnik specijaliziranih pravnih i fizičkih osoba koje imaju dopuštenje za obavljanje poslova na zaštiti i očuvanju kulturnih dobara, u kojem će se evidentirati da je dobio dopuštenje za obavljanje poslova iz toč. 1. izreke ovoga rješenja.

Iz gore navedenog riješeno je kao u izreci.

Uputa o pravnom lijeku:

Protiv ovoga Rješenja može se izjaviti žalba Povjerenstvu za žalbe pri Ministarstvu kulture u roku od 15 dana od dana dostave Rješenja. Žalba se izjavljuje ovome tijelu neposredno ili šalje poštom preporučeno.

POMOĆNIK MINISTRICE

Republika Hrvatska 1 ZAGREB MINISTARSTVO KULTURE

Davor Trupković, dipl. ing. arh.

Dostavlja se:
1. Darko Stresec, d.i.a., ARHIKON d.o.o., Ozaljska 49, 10000 Zagreb (s povratnicom)
2. Konzervatorski odjeli Ministarstva kulture, svi
3. Gradski zavod za zaštitu spomenika kulture i prirode u Zagrebu
4. Upisnik specijaliziranih fizičkih i pravnih osoba koje imaju dopuštenje za obavljanje poslova zaštite i očuvanja kulturnih dobara, ovdje
5. Pismohrana, ovdje

REPUBLIKA HRVATSKA
HRVATSKA KOMORA ARHITEKATA
I INŽENJERA U GRADITELJSTVU

Klasa: UP/I-360-01/01-01/ 2998
Urbroj: 314-01-00-1
Zagreb, 22. ožujak 2001.

Na temelju članka 24. i 50. Zakona o Hrvatskoj komori arhitekata i inženjera u graditeljstvu (Narodne novine, broj 47/98), Odbor za upise razreda inženjera građevinarstva, rješavajući po zahtjevu mr.sc. RAJČIĆ VLATKA, dipl.ing.građ., ZAGREB, dr.A.ŠERCER 3, za upis u Imenik ovlaštenih inženjera građevinarstva, donio je

RJEŠENJE

1. U **Imenik ovlaštenih inženjera građevinarstva** upisuje se mr.sc. **RAJČIĆ VLATKA**, (JMBG 3008967305059), dipl.ing.građ., ZAGREB, pod rednim brojem **2998**, s danom upisa **15.03.2001** godine.

2. Upisom u **Imenik ovlaštenih inženjera građevinarstva**, mr.sc. RAJČIĆ VLATKA, dipl.ing.građ., ZAGREB, stječe pravo na uporabu strukovnog naziva **"ovlašteni inženjer građevinarstva"** i pravo na obavljanje poslova temeljem članka 25. Zakona o Hrvatskoj komori arhitekata i inženjera u graditeljstvu, a u svezi s člankom 4. stavkom 1. Statuta Hrvatske komore arhitekata i inženjera u graditeljstvu, te ostala prava i dužnosti sukladno posebnim propisima.

3. Ovlaštenom inženjeru građevinarstva izdaje se **"inženjerska iskaznica"** i stječe pravo na uporabu **"pečata"**.

Obrazloženje

mr.sc. RAJČIĆ VLATKA, dipl.ing.građ., podnijela je Zahtjev za upis u Imenik ovlaštenih inženjera građevinarstva.

2

Odbor za upise razreda inženjera građevinarstva proveo je postupak u povodu dostavljenog Zahtjeva, te je temeljem članka 24. stavka 2. Zakona o Hrvatskoj komori arhitekata i inženjera u graditeljstvu (Narodne novine, broj 47/98), a u svezi s člankom 5. stavkom 4. i člankom 20. Statuta Hrvatske komore arhitekata i inženjera u graditeljstvu (Narodne novine, broj 40/99), riješeno kao u izreci.

Upisom u Imenik ovlaštenih inženjera građevinarstva imenovana stječe pravo na izradu i uporabu pečata, sukladno članku 35. Statuta Hrvatske komore arhitekata i inženjera u graditeljstvu i na izdavanje "inženjerske iskaznice".

Na temelju članka 141. stavka 1. točke 1. Zakona o općem upravnom postupku (Narodne novine, broj 53/91), predmet je riješen po skraćenom postupku.

Pouka o pravnom lijeku

Protiv ovog Rješanja žalba nije dopuštena, ali se može pokrenuti upravni spor podnošenjem tužbe Upravnom sudu Republike Hrvatske, u roku od 30 dana od primitka ovog Rješenja.

PREDSJEDNIK KOMORE

mr.sc. Mirko Orešković, dipl.ing.građ.

Dostaviti:

1. VLATKA RAJČIĆ, 10000 ZAGREB,dr.A.ŠERCER 3
2. U Zbirku isprava Komore
3. Pismohrana Komore

REPUBLIKA HRVATSKA
MINISTARSTVO KULTURE I MEDIJA

UPRAVA ZA ZAŠTITU KULTURNE BAŠTINE
Klasa: UP/I-612-08/21-03/0015
Urbroj: 532-05-01-01-01/6-21-8
Zagreb, 15. ožujka 2021.

Ministarstvo kulture i medija rješavajući o zahtjevu dr. sc. Vlatke Rajčić, dipl. ing. građ. iz Zagreba, na temelju članka 100. stavka 1. Zakona o zaštiti i očuvanju kulturnih dobara („Narodne novine" br. 69/99, 51/03, 157/03, 87/09, 88/10, 61/11, 25/12, 136/12, 157/13, 152/14, 44/17, 90/18, 32/20 i 62/20) i temeljem članka 11. stavka 1. Pravilnika o uvjetima za dobivanje dopuštenja za obavljanje poslova na zaštiti i očuvanju kulturnih dobara („Narodne novine" br. 98/18), u postupku izdavanja dopuštenja za obavljanje poslova na zaštiti i očuvanju kulturnih dobara, na prijedlog Stručnog povjerenstva za utvrđivanje uvjeta za obavljanje poslova na zaštiti i očuvanju kulturnih dobara, donosi

R J E Š E N J E

1. Utvrđuje se da je **dr. sc. Vlatka Rajčić, dipl. ing. građ. iz Zagreba,** OIB 91668818594, stručno osposobljena za obavljanje poslova zaštite i očuvanja kulturnih dobara iz **članka 2. stavka 1. točaka 5. i 7.** Pravilnika o uvjetima za dobivanje dopuštenja za obavljanje poslova na zaštiti i očuvanju kulturnih dobara i to za **izradu konzervatorskog elaborata stanja nosive konstrukcije nepokretnog kulturnog dobra i idejnog, glavnog i izvedbenog projekta za radove na nosivoj konstrukciji nepokretnog kulturnog dobra** te joj se izdaje dopuštenje za obavljanje navedenih poslova.

2. Osoba iz točke 1. ovoga Rješenja dužna je o svakoj promjeni glede ispunjenja propisanih uvjeta za obavljanje poslova iz točke 1. ovoga Rješenja, pisano obavijestiti Ministarstvo kulture i medija u roku od 8 dana od nastale promjene.

3. Po izvršnosti ovoga Rješenja, osoba iz točke 1. ovoga Rješenja, upisat će se u Upisnik specijaliziranih fizičkih osoba koje imaju dopuštenje za obavljanje poslova na zaštiti i očuvanju kulturnih dobara pod rednim brojem **3364**.

Obrazloženje

Ovlaštena inženjerka građevinarstva dr. sc. Vlatka Rajčić, dipl. ing. građ. iz Zagreba, podnijela je zahtjev za izdavanje dopuštenja za obavljanje poslova zaštite i očuvanja kulturnih dobara, sukladno Pravilniku o uvjetima za dobivanje dopuštenja za obavljanje poslova na zaštiti i očuvanju kulturnih dobara.

Zahtjevu su priložene preslike diplome Građevinskog fakulteta u Zagrebu od 28. rujna 1999. i rješenja o upisu u Imenik ovlaštenih inženjera građevinarstva pod rednim brojem 2998, dokumentacija i popis obavljenih poslova na kulturnim dobrima te Izjava o poduzimanju potrebnih mjera sukladno članku 7. Pravilnika.

Stručno povjerenstvo je na temelju priložene dokumentacije te mišljenja Gradskog zavoda za zaštitu spomenika kulture i prirode u Zagrebu od 16. veljače 2021. i Konzervatorskog odjela u Gospiću od 11. veljače 2021., a sukladno članku 2. stavku 2. i članku 11. stavku 1. navedenog Pravilnika, utvrdilo da postoje propisani uvjeti za obavljanje poslova iz članka 2. stavka 1. točaka 5. i 7. Pravilnika: izrada konzervatorskog elaborata stanja nosive konstrukcije nepokretnog kulturnog dobra te idejnog, glavnog i izvedbenog projekta za radove na nosivoj konstrukciji nepokretnog kulturnog dobra.

Fizička osoba kojoj je Ministarstvo kulture i medija izdalo dopuštenje, sukladno točki 1. ovoga Rješenja, dužna je poslove zaštite i očuvanja kulturnog dobra obavljati sukladno Zakonu o zaštiti i očuvanju kulturnih dobara i propisima donesenim na temelju toga Zakona, sukladno članku 13. stavku 1. citiranog Pravilnika.

Fizička osoba kojoj je Ministarstvo kulture i medija izdalo dopuštenje, sukladno točki 1. ovoga Rješenja, dužna je o svakoj promjeni glede ispunjavanja uvjeta propisanih citiranim Pravilnikom i drugih podataka vezanih uz njezino poslovanje, pisano obavijestiti Ministarstvo kulture i medija u roku od osam dana od nastanka promjene radi unošenja izmjena u Upisnik, sukladno članku 12. stavku 1. citiranog Pravilnika.

Sukladno članku 100. stavku 5. Zakona o zaštiti i očuvanju kulturnih dobara i članku 11. stavku 3. citiranog Pravilnika, a po izvršnosti ovoga Rješenja, upisat će se dr. sc. Vlatka Rajčić, dipl. ing. građ. u Upisnik specijaliziranih fizičkih osoba koje imaju dopuštenje za obavljanje poslova na zaštiti i očuvanju kulturnih dobara, u kojemu će se evidentirati za koje je poslove ista dobila dopuštenje

Iz gore navedenih razloga riješeno je kao u izreci ovoga Rješenja.

Uputa o pravnom lijeku:

Protiv ovog Rješenja nije dopuštena žalba, ali se može pokrenuti upravni spor tužbom nadležnom Upravnom sudu. Tužba se podnosi u roku od 30 dana od dana dostave ovog rješenja. Tužba se predaje nadležnom Upravnom sudu neposredno u pisanom obliku, usmeno na zapisnik ili se šalje poštom. Uz tužbu se dostavlja izvornik ili preslika ovoga Rješenja za Upravni sud, prijepis tužbe i priloga za tuženika, a ako ih ima i za svaku zainteresiranu osobu.

RAVNATELJ

REPUBLIKA HRVATSKA – MINISTARSTVO KULTURE I MEDIJA – ZAGREB

Davor Trupković, dipl. ing. arh.

Dostavlja se:
1. dr.sc. Vlatka Rajčić, d.i.g., Ulica dr. Ante Šercera 3, 10000 Zagreb (s povratnicom)
2. Konzervatorski odjeli Ministarstva kulture i medija, svi
3. Gradski zavod za zaštitu spomenika kulture i prirode u Zagrebu
4. Upisnik fizičkih osoba koje imaju dopuštenje za obavljanje poslova zaštite i očuvanja kulturnih dobara, ovdje
5. Spis predmeta, ovdje

2. IZJAVA O USKLAĐENOSTI PROJEKTA S ODREDBAMA POSEBNIH ZAKONA I DRUGIH PROPISA

Prema članku 68. i 70., a na temelju članaka 51., 52. Zakona o gradnji (NN153/13, 20/17, 39/19, 125/19) izdaje se:

IZJAVA PROJEKTANATA
O USKLAĐENOSTI

Z.O.P.	:	205/21
BP/TD	:	205/21
INVESTITOR	:	**JU 'NP Plitvička jezera', Josipa Jovića 19, Plitvička jezera**
GRAĐEVINA	:	**GRADINA KRČINGRAD / PROJEKT KONZERVACIJE / k.č. 2249 k.o. Plitvička Jezera**
FAZA	:	GLAVNI PROJEKT
PROJEKT	:	Arhitektonski
GLAVNI PROJEKTANT	:	Darko Stresec, dipl.ing.arh., A 1855
PROJEKTANT	:	Darko Stresec, dipl.ing.arh., A 1855
	:	Vlatka Rajćić, dipl.ing.građ., G 2998
TVRTKA PROJEKTANTA	:	"ARHIKON" d.o.o., Ozaljska 49, Zagreb
RJEŠENJE O UPISU U IMENIK OVLAŠTENIH ARHITEKATA	:	RJEŠENJE Klasa: UP/I-350-07/91-01/1357 Ur.broj: 314-01-99-1, Zagreb, 16. studenog 1999. Redni broj 1855
RJEŠENJE O UPISU U IMENIK OVLAŠTENIH GRAĐEVINARA	:	RJEŠENJE Klasa: UP/I-360-01/01-01/2998 Ur.broj: 314-01-00-1, Zagreb, 22. ožujka 2001. Redni broj 2998

usklađen s važećim zakonima i drugim propisima:

- Zakon o gradnji (*NN RH br. 153/13*, *20/17*, *39/19* i *125/19*)
- Zakon o zaštiti i očuvanju kulturnih dobara (NN 69/99, 151/03; 157/03 Ispravak, 87/09, 88/10, 61/11 , 25/12, 136/12 , 157/13, 152/14, 44/17, 90/18, 32/20, 62/20, 117/21)
- Zakon o prostornom uređenju (*NN RH br. 153/13*, *65/17*, *114/18*, *39/19* i *98/19*)

- Zakon o komori arhitekata i komorama inženjera u graditeljstvu i prostornom uređenju (*NN RH br. 78/15*, *114/18* i *110/19*)
- Pravilnik o kontroli projekata (*NN RH br. 32/14*)
- Zakon o obveznim odnosima (*NN RH br. 35/05, 41/*08, *125/11*, *78/15* i *29/18*)
- Zakon o zaštiti i očuvanju kulturnih dobara (NN RH br. 69/99, 151/03, 157/03, 100/04, 87/09, 88/10, 61/11, 25/12, 136/12, 157/13, 152/14 , 98/15, 44/17, 90/18, 32/20, 62/20, 117/21)
- Zakon o građevinskoj inspekciji (*NN RH br. 153/13*)
- Zakon o državnom inspektoratu (*NN RH br. 115/18*)
- Zakon o građevinskoj inspekciji (*NN RH br. 153/13*)
- Zakon o inspektoratu rada (*NN RH br. 19/14*)
- Zakon o zaštiti prirode (*NN RH br. 80/13*, *15/18*, *14/19* i *127/19*)
- Zakon o zaštiti okoliša (*NN RH br. 80/30*, *153/13*, *78/15*, *12/18* i *118/18*)
- Zakona o vodama (*NN RH br. 66/19*)
- Zakon o zaštiti zraka (*NN RH br. 127/19*)
- Zakon o zaštiti od buke (*NN RH br. 30/09*, *55/13*, *153/13*, *41/16* i *114/18*)
- Pravilnik o procjeni utjecaja zahvata na okoliš (*NN RH br. 61/14*)
- Zakon o obrani (*NN RH br. 73/13*, *75/15*, *27/16*, *110/17* i *30/18*)
- Zakon o zaštiti na radu (*NN RH br. 71/14*, *118/14*, *154/14*, *94/18* i *96/18*)
- Zakon o zaštiti od požara (*NN RH br. 92/10*)
- Zakon o zapaljivim tekućinama i plinovima (*NN RH br. 108/95* i *56/10*)

- Zakon o normizaciji (*NN RH br. 80/13*)
- Zakon o građevnim proizvodima (*NN RH br. 76/13*, *30/14*,*130/17*, *32/19* i *118/20*)
- Tehnički propis za građevinske konstrukcije (*NN RH br. 17/17*)
- Tehnički propis o izmjenama i dopunama tehničkog propisa za građevinske konstrukcije (*NN RH br. 75/20*)
- Pravilnik o unutarnjem redu u Nacionalnom parku "Plitvička jezera" (*NN RH br. 38/96*)
- Prostorni plan područja posebnih obilježja Nacionalnog parka "Plitvička jezera" (*NN RH br. 49/14*)

PROJEKTANT:

Darko Stresec, dipl.ing.arh.

prof.dr.sc. Vlarka Rajčić, dipl.ing.građ.

Zagreb, prosinac 2021.

3. PRIMJENJENI ZAKONI, PROPISI I PRAVILNICI

Zakon o gradnji	NN 153/13, 20/17, 39/19, 125/19
Zakon o prostornom uređenju	NN 153/13, 65/17, 114/18, 39/19, 98/19
Zakon o zaštiti i očuvanju kulturnih dobara	NN 69/99, 151/03; 157/03 Ispravak, 87/09, 88/10, 61/11 , 25/12, 136/12 , 157/13, 152/14, 44/17,90/18, 32/20, 62/20, 117/21
Zakon o građevinskoj inspekciji	NN 153/13
Zakon o poslovima i djelatnostima prostornog uređenja i gradnje	NN 78/15,118/18, 110/19
Zakon o komori arhitekata i komorama inženjera u graditeljstvu i prostornom uređenju	NN 78/15, 114/18, 110/19
Zakon o komunalnom gospodarstvu	NN 68/18, 110/18
Zakon o obveznim odnosima	NN 35/05, 41/08, 78/15, 29/18
Zakon o građevnim proizvodima	NN 76/13, 30/14, 130/17, 32/19
Zakon o općoj sigurnosti proizvoda	NN 30/09, 139/10, 14/14, 32/19
Zakon o tehničkim zahtjevima za proizvode i ocjenjivanju sukladnosti	NN 80/13, 14/14, 32/19
Zakon o zaštiti od požara	NN 92/10
Zakon o zapaljivim tekućinama i plinovima	NN 108/95, 56/10
Zakon o zaštiti na radu	NN 71/14, 118/14, 154/14, 94/18, 96/18
Zakon o zaštiti od buke	NN 30/09, 55/13, 153/13, 41/16, 114/18
Zakon o održivom gospodarenju otpadom	NN 94/13, 73/17, 14/19, 98/19
Zakon o zaštiti zraka	NN 127/19
Zakon o zaštiti okoliša	NN 80/13, 153/13, 78/15, 12/18 i 118/18
Zakon o sanitarnoj inspekciji	NN 113/08, 88/10, 115/18
Zakon o vodama	NN 66/19
Zakon o državnoj izmjeri i katastru nekretnina	NN 112/18
Zakon o akreditaciji	NN 158/03, 75/09, 56/13
Zakon o mjeriteljstvu	NN 74/14, 111/18
Zakon o normizaciji	NN 80/13
Tehnički propis za građevinske konstrukcije	NN 17/17
Tehnički propis o građevnim proizvodima	NN 35/18, 104/19
HRN ISO 9836:2017- Standardi za svojstva zgrada – definiranje i proračun površina i prostora	ISO 9836:2017
Uredba (EU) br. 305/2011 Europskog parlamenta i Vijeća od 9. ožujka 2011. koja propisuje usklađene uvjete trgovanja građevnim proizvodima i ukida Direktivu Vijeća 89/106/EEZ	SL EU L88 od 4.4.2011.
Pravilnik o jednostavnim i drugim građevinama i radovima	NN 112/17, 34/18, 36/19, 98/19
Pravilnik o obveznom sadržaju i opremanju projekata građevina	NN 118/19
Pravilnik o načinu utvrđivanja obujma i površine građevine u svrhu obračuna komunalnog doprinosa	NN 15/19
Pravilnik o načinu izračuna građevinske (bruto) površine zgrade	NN 93/17
Pravilnik o ocjenjivanju sukladnosti, ispravama o sukladnosti i označavanju građevnih proizvoda	NN 103/08, 147/09, 87/10, 129/11
Pravilnik o građevnom otpadu i otpadu koji sadrži azbest	NN 69/16
Pravilnik o najvišim dopuštenim razinama buke u sredini u kojoj ljudi rade i borave	NN 145/04

Pravilnik o uvjetima za vatrogasne pristupe	NN 35/94, 55/94, 142/03
Pravilnik o otpornosti na požar i drugim zahtjevima koje građevine moraju zadovoljiti u slučaju požara	NN 29/13, 87/15
Pravilnik o razvrstavanju građevina u skupine po zahtjevnosti mjera zaštite od požara	NN 56/12, 61/12
Pravilnik o unutarnjem redu u Nacionalnom parku "Plitvička jezera"	NN 38/96
Prostorni plan područja posebnih obilježja Nacionalnog parka "Plitvička jezera"	NN RH br. 49/14

III. GRAFIČKI DIO

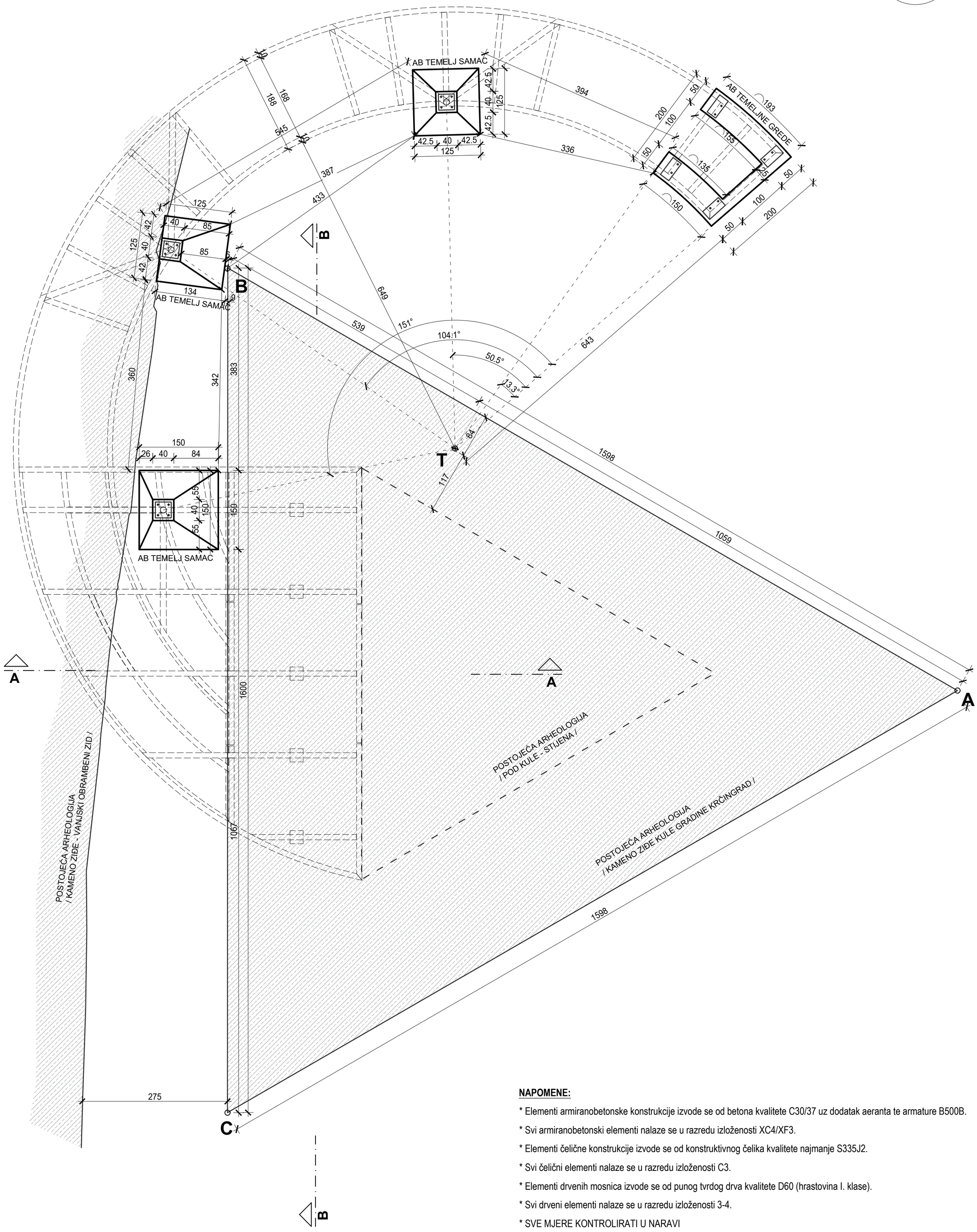

NAPOMENE:

* Elementi armiranobetonske konstrukcije izvode se od betona kvalitete C30/37 uz dodatak aeranta te armature B500B.

* Svi armiranobetonski elementi nalaze se u razredu izloženosti XC4/XF3.

* Elementi čelične konstrukcije izvode se od konstruktivnog čelika kvalitete najmanje S335J2.

* Svi čelični elementi nalaze se u razredu izloženosti C3.

* Elementi drvenih mosnica izvode se od punog tvrdog drva kvalitete D60 (hrastovina I. klase).

* Svi drveni elementi nalaze se u razredu izloženosti 3-4.

* SVE MJERE KONTROLIRATI U NARAVI

± 0.00 = 578.86 n.m.

TLOCRT TEMELJA

ARHIKON d.o.o. za arhitektonsko projektiranje, konzalting, trgovinu i usluge HR-10000 Zagreb, Ozaljska 49 OIB 41081073369 ured: Dragojle Jarnević 2, Zagreb 01 / 3643 125, darko.stresec@arhikon.hr		INVESTITOR:	JAVNA USTANOVA 'NACIONALNI PARK PLITVIČKA JEZERA' Josipa Jovića 19, 53231 Plitvička jezera		
		GRAĐEVINA:	GRADINA KRČINGRAD / PROJEKT KONZERVACIJE / k.č. 2249, k.o. Plitvička jezera	ZOP:	205/21
				TD:	205/21-1
GLAVNI PROJEKTANT:	DARKO STRESEC, DIPL.ING.ARH.	STRUKOVNA ODREDNICA:	ARHITEKTONSKO-GRAĐEVINSKI PROJEKT	REVIZIJA:	
PROJEKTANT:	DARKO STRESEC, DIPL.ING.ARH. VLATKA RAJČIĆ, DIPL.ING.GRAĐ.	RAZINA RAZRADE:	IZVEDBENI PROJEKT	MJERILO:	1:50
PROJEKTANT SURADNIK:	MARKO BLAGEC, MAG.ING.ARH. JURE BARBALIĆ, MAG.ING.AEDIF. NIKOLA PERKOVIĆ, MAG.ING.AEDIF.	SADRŽAJ:	TLOCRT TEMELJA	DATUM:	12.2021.
				LIST:	1

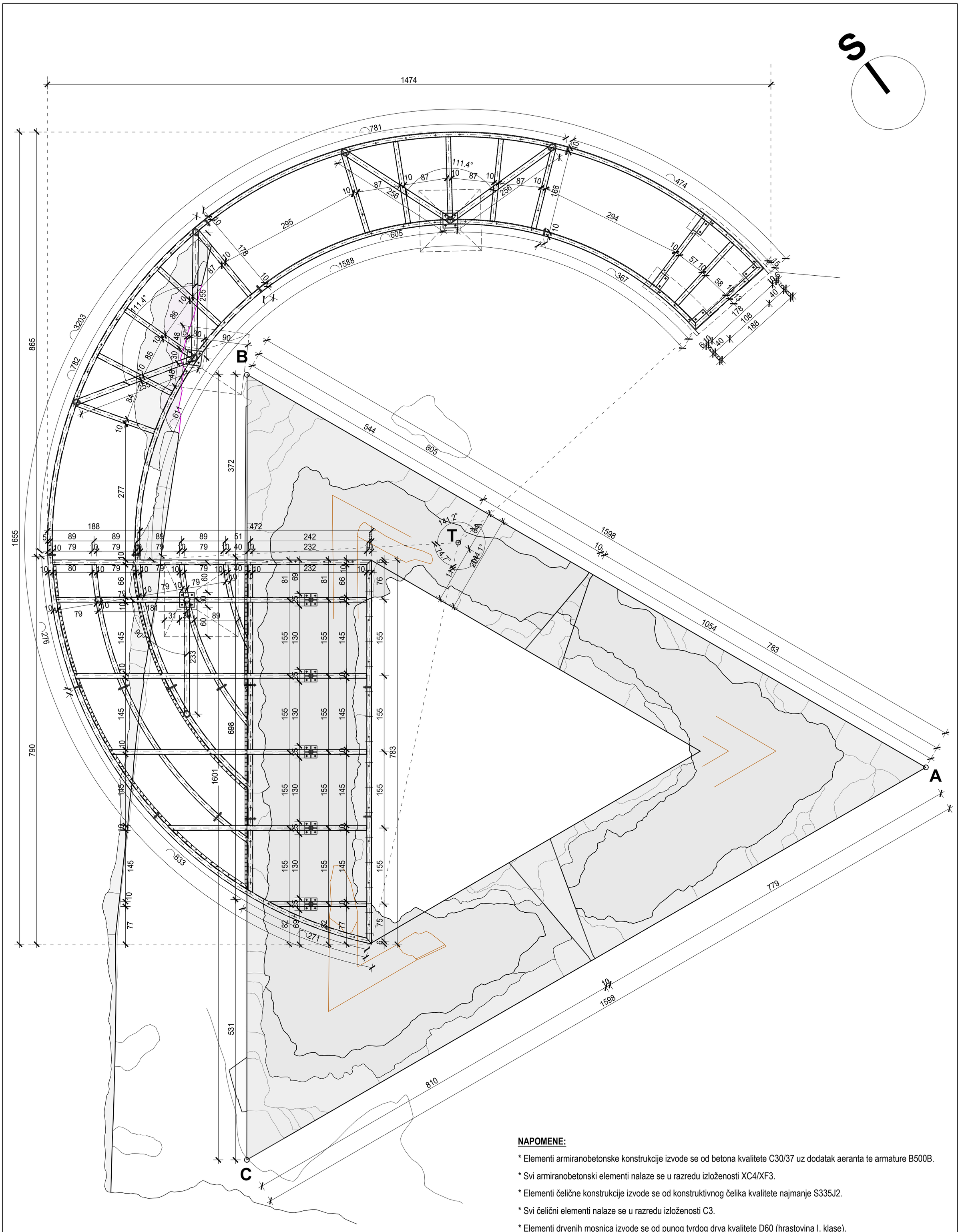

NAPOMENE:

* Elementi armiranobetonske konstrukcije izvode se od betona kvalitete C30/37 uz dodatak aeranta te armature B500B.

* Svi armiranobetonski elementi nalaze se u razredu izloženosti XC4/XF3.

* Elementi čelične konstrukcije izvode se od konstruktivnog čelika kvalitete najmanje S335J2.

* Svi čelični elementi nalaze se u razredu izloženosti C3.

* Elementi drvenih mosnica izvode se od punog tvrdog drva kvalitete D60 (hrastovina I. klase).

* Svi drveni elementi nalaze se u razredu izloženosti 3-4.

* SVE MJERE KONTROLIRATI U NARAVI

± 0.00 = 578.86 n.m.

TLOCRT KONSTRUKCIJE

ARHIKON d.o.o. za arhitektonsko projektiranje, konzalting, trgovinu i usluge HR-10000 Zagreb, Ozaljska 49 OIB 41081073369 ured: Dragojle Jarnević 2, Zagreb 01 / 3643 125, darko.stresec@arhikon.hr		INVESTITOR:	JAVNA USTANOVA 'NACIONALNI PARK PLITVIČKA JEZERA' Josipa Jovića 19, 53231 Plitvička jezera		
		GRAĐEVINA:	GRADINA KRČINGRAD / PROJEKT KONZERVACIJE / k.č. 2249, k.o. Plitvička jezera	ZOP:	205/21
				TD:	205/21-1
GLAVNI PROJEKTANT:	DARKO STRESEC, DIPL.ING.ARH.	STRUKOVNA ODREDNICA:	ARHITEKTONSKO-GRAĐEVINSKI PROJEKT	REVIZIJA:	
PROJEKTANT:	DARKO STRESEC, DIPL.ING.ARH. VLATKA RAJČIĆ, DIPL.ING.GRAĐ.	RAZINA RAZRADE:	IZVEDBENI PROJEKT	MJERILO:	1:50
PROJEKTANT SURADNIK:	MARKO BLAGEC, MAG.ING.ARH. JURE BARBALIĆ, MAG.ING.AEDIF. NIKOLA PERKOVIĆ, MAG.ING.AEDIF.	SADRŽAJ:	TLOCRT KONSTRUKCIJE	DATUM:	12.2021.
				LIST:	2

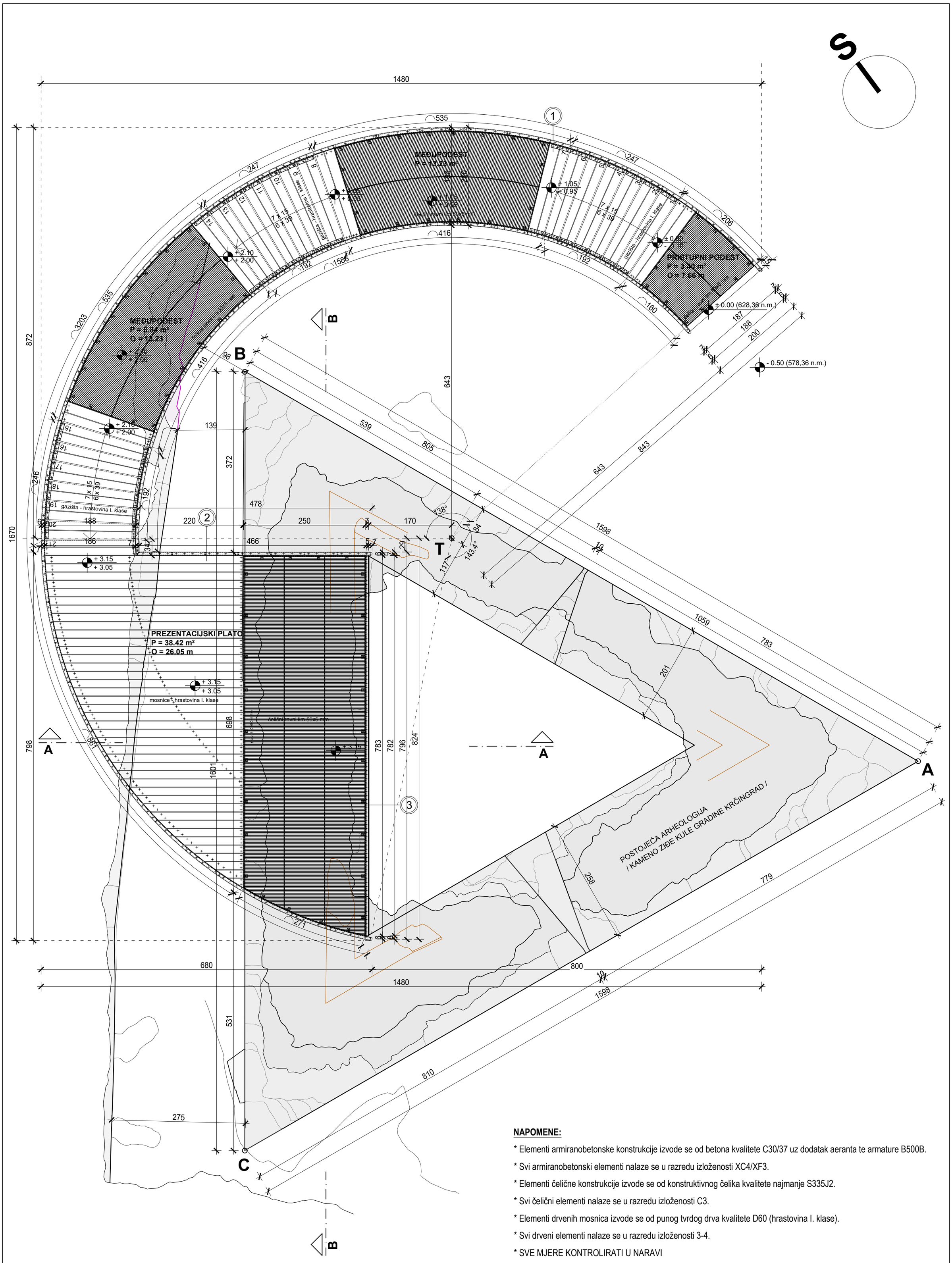

NAPOMENE:

* Elementi armiranobetonske konstrukcije izvode se od betona kvalitete C30/37 uz dodatak aeranta te armature B500B.

* Svi armiranobetonski elementi nalaze se u razredu izloženosti XC4/XF3.

* Elementi čelične konstrukcije izvode se od konstruktivnog čelika kvalitete najmanje S335J2.

* Svi čelični elementi nalaze se u razredu izloženosti C3.

* Elementi drvenih mosnica izvode se od punog tvrdog drva kvalitete D60 (hrastovina I. klase).

* Svi drveni elementi nalaze se u razredu izloženosti 3-4.

* SVE MJERE KONTROLIRATI U NARAVI

± 0.00 = 578.86 n.m.v.

TLOCRT HODNE PLOHE

ARHIKON d.o.o. za arhitektonsko projektiranje, konzalting, trgovinu i usluge HR-10000 Zagreb, Ozaljska 49 OIB 41081073369 ured: Dragojle Jarnević 2, Zagreb 01 / 3643 125, darko.stresec@arhikon.hr		INVESTITOR:	JAVNA USTANOVA 'NACIONALNI PARK PLITVIČKA JEZERA' Josipa Jovića 19, 53231 Plitvička jezera		
		GRAĐEVINA:	GRADINA KRČINGRAD / PROJEKT KONZERVACIJE / k.č. 2249, k.o. Plitvička jezera	ZOP:	205/21
				TD:	205/21-1
GLAVNI PROJEKTANT:	DARKO STRESEC, DIPL.ING.ARH.	STRUKOVNA ODREDNICA:	ARHITEKTONSKO-GRAĐEVINSKI PROJEKT	REVIZIJA:	
PROJEKTANT:	DARKO STRESEC, DIPL.ING.ARH. VLATKA RAJČIĆ, DIPL.ING.GRAĐ.	RAZINA RAZRADE:	IZVEDBENI PROJEKT	MJERILO:	1:50
PROJEKTANT SURADNIK:	MARKO BLAGEC, MAG.ING.ARH. JURE BARBALIĆ, MAG.ING.AEDIF. NIKOLA PERKOVIĆ, MAG.ING.AEDIF.	SADRŽAJ:	TLOCRT HODNE PLOHE	DATUM:	12.2021.
				LIST:	3

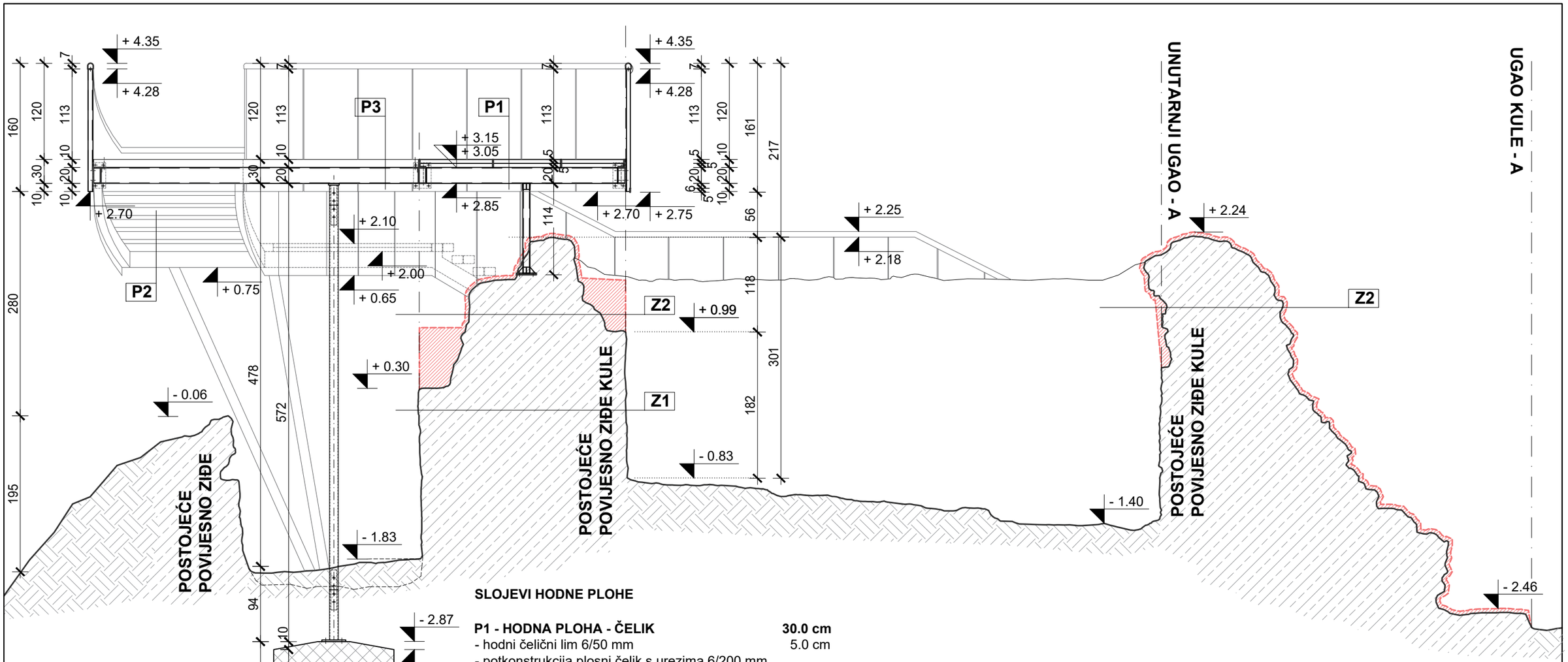

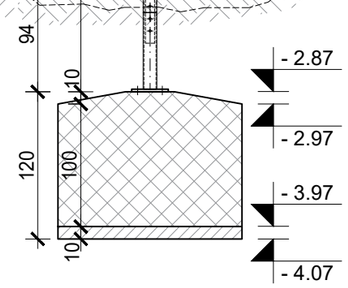

SLOJEVI HODNE PLOHE

P1 - HODNA PLOHA - ČELIK	**30.0 cm**
- hodni čelični lim 6/50 mm	5.0 cm
- potkonstrukcija plosni čelik s urezima 6/200 mm (za ugradnju hodnog plosnog čelika) vijčano preko pločica na bočne profile	5.0 cm
- čelična rešetkasta konstrukcija sandučasti profil 200/100 mm	20.0 cm
P2 - HODNA PLOHA - STUBE	**30.3 cm**
- drvena mosnica (puno drvo, hrast)16/10	10.0 cm
- gumeni podložak	0.3 cm
- čelična tetiva sandučasti profil 200/100 mm	20.0 cm
P3 - HODNA PLOHA - DRVO	**30.3 cm**
- drvena mosnica (puno drvo, hrast)16/10 cm	10.0 cm
- gumeni podložak	0.3 cm
- čelični sandučasti profil 200/100 mm	30.0 cm

NAPOMENE:

* Elementi armiranobetonske konstrukcije izvode se od betona kvalitete C30/37 uz dodatak aeranta te armature B500B.
* Svi armiranobetonski elementi nalaze se u razredu izloženosti XC4/XF3.
* Elementi čelične konstrukcije izvode se od konstruktivnog čelika kvalitete najmanje S335J2.
* Svi čelični elementi nalaze se u razredu izloženosti C3.
* Elementi drvenih mosnica izvode se od punog tvrdog drva kvalitete D60 (hrastovina I. klase).
* Svi drveni elementi nalaze se u razredu izloženosti 3-4.
* SVE MJERE KONTROLIRATI U NARAVI

SLOJEVI ZIĐA

Z1 - POSTOJEĆE POVJESNO ZIĐE - KAMEN	**200.0 - 258.0 cm**
- sedreni klesani blok vezivom (1:2)	
- sedreni i sekundarno dolomitni ljomljenac vezivom (1:2)	
- sedreni klesani blok vezivom (1:2)	
Z2 - KONZERVIRANO ZIĐE - KAMEN	**200.0 - 258.0 cm**
- sedreni klesani blok novo zidano s vezivom	
- sedresni ljomljenac novo zidano s vezivom	
- sedreni ljompljenac postojeće s vezivom (1:2)	
- sedreni klesani blok novo zidano s vezivom	

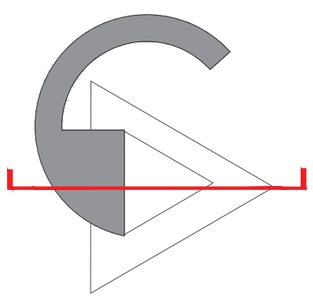

± 0.00 = 578.86 n.m.v.

PRESJEK A - A

ARHIKON d.o.o. za arhitektonsko projektiranje, konzalting, trgovinu i usluge HR-10000 Zagreb, Ozaljska 49 OIB 41081073369 ured: Dragojle Jarnević 2, Zagreb 01 / 3643 125, darko.stresec@arhikon.hr		INVESTITOR:	JAVNA USTANOVA 'NACIONALNI PARK PLITVIČKA JEZERA' Josipa Jovića 19, 53231 Plitvička jezera		
		GRAĐEVINA:	GRADINA KRČINGRAD / PROJEKT KONZERVACIJE / k.č. 2249, k.o. Plitvička jezera	ZOP:	205/21
				TD:	205/21-1
GLAVNI PROJEKTANT:	DARKO STRESEC, DIPL.ING.ARH.	STRUKOVNA ODREDNICA:	ARHITEKTONSKO-GRAĐEVINSKI PROJEKT	REVIZIJA:	
PROJEKTANT:	DARKO STRESEC, DIPL.ING.ARH. VLATKA RAJČIĆ, DIPL.ING.GRAĐ.	RAZINA RAZRADE:	IZVEDBENI PROJEKT	MJERILO:	1:50
PROJEKTANT SURADNIK:	MARKO BLAGEC, MAG.ING.ARH. JURE BARBALIĆ, MAG.ING.AEDIF. NIKOLA PERKOVIĆ, MAG.ING.AEDIF.	SADRŽAJ:	PRESJEK A - A	DATUM:	12.2021.
				LIST:	4

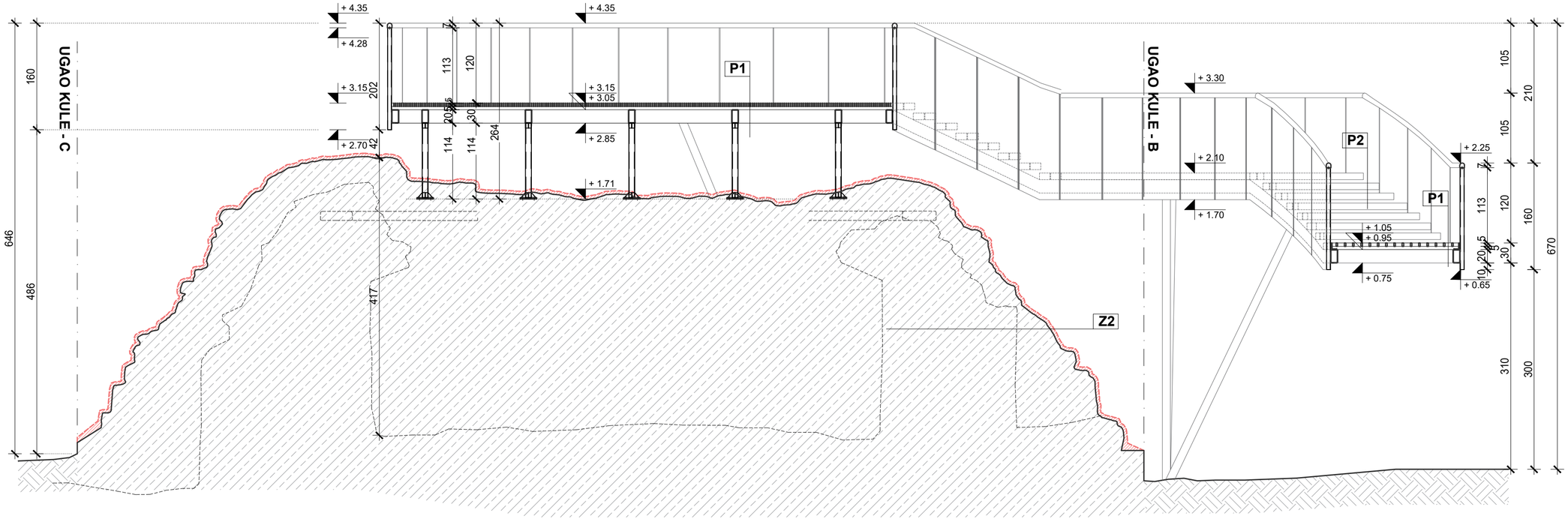

SLOJEVI HODNE PLOHE

P1 - HODNA PLOHA - ČELIK	**30.0 cm**
- hodni čelični lim 6/50 mm	5.0 cm
- potkonstrukcija plosni čelik s urezima 6/200 mm (za ugradnju hodnog plosnog čelika) vijčano preko pločica na bočne profile	5.0 cm
- čelična rešetkasta konstrukcija sandučasti profil 200/100 mm	20.0 cm
P2 - HODNA PLOHA - STUBE	**30.3 cm**
- drvena mosnica (puno drvo, hrast)16/10	10.0 cm
- gumeni podložak	0.3 cm
- čelična tetiva sandučasti profil 200/100 mm	20.0 cm
P3 - HODNA PLOHA - DRVO	**30.3 cm**
- drvena mosnica (puno drvo, hrast)16/10 cm	10.0 cm
- gumeni podložak	0.3 cm
- čelični sandučasti profil 200/100 mm	30.0 cm

SLOJEVI ZIĐA

Z1 - POSTOJEĆE POVJESNO ZIĐE - KAMEN	**200.0 - 258.0 cm**
- sedreni klesani blok vezivom (1:2)	
- sedreni i sekundarno dolomitni ljomljenac vezivom (1:2)	
- sedreni klesani blok vezivom (1:2)	
Z2 - KONZERVIRANO ZIĐE - KAMEN	**200.0 - 258.0 cm**
- sedreni klesani blok novo zidano s vezivom	
- sedresni ljomljenac novo zidano s vezivom	
- sedreni ljompljenac postojeće s vezivom (1:2)	
- sedreni klesani blok novo zidano s vezivom	

NAPOMENE:

* Elementi armiranobetonske konstrukcije izvode se od betona kvalitete C30/37 uz dodatak aeranta te armature B500B.
* Svi armiranobetonski elementi nalaze se u razredu izloženosti XC4/XF3.
* Elementi čelične konstrukcije izvode se od konstruktivnog čelika kvalitete najmanje S335J2.
* Svi čelični elementi nalaze se u razredu izloženosti C3.
* Elementi drvenih mosnica izvode se od punog tvrdog drva kvalitete D60 (hrastovina I. klase).
* Svi drveni elementi nalaze se u razredu izloženosti 3-4.
* SVE MJERE KONTROLIRATI U NARAVI

± 0.00 = 578.86 n.m.v.

PRESJEK B - B

ARHIKON d.o.o. za arhitektonsko projektiranje, konzalting, trgovinu i usluge HR-10000 Zagreb, Ozaljska 49 OIB 41081073369 ured: Dragojle Jarnević 2, Zagreb 01 / 3643 125, darko.stresec@arhikon.hr		INVESTITOR:	JAVNA USTANOVA 'NACIONALNI PARK PLITVIČKA JEZERA' Josipa Jovića 19, 53231 Plitvička jezera		
		GRAĐEVINA:	GRADINA KRČINGRAD / PROJEKT KONZERVACIJE / k.č. 2249, k.o. Plitvička jezera	ZOP:	205/21
				TD:	205/21-1
GLAVNI PROJEKTANT:	DARKO STRESEC, DIPL.ING.ARH.	STRUKOVNA ODREDNICA:	ARHITEKTONSKO-GRAĐEVINSKI PROJEKT	REVIZIJA:	
PROJEKTANT:	DARKO STRESEC, DIPL.ING.ARH. VLATKA RAJČIĆ, DIPL.ING.GRAĐ.	RAZINA RAZRADE:	IZVEDBENI PROJEKT	MJERILO:	1:50
PROJEKTANT SURADNIK:	MARKO BLAGEC, MAG.ING.ARH. JURE BARBALIĆ, MAG.ING.AEDIF. NIKOLA PERKOVIĆ, MAG.ING.AEDIF.	SADRŽAJ:	PRESJEK A - A	DATUM:	12.2021.
				LIST:	5

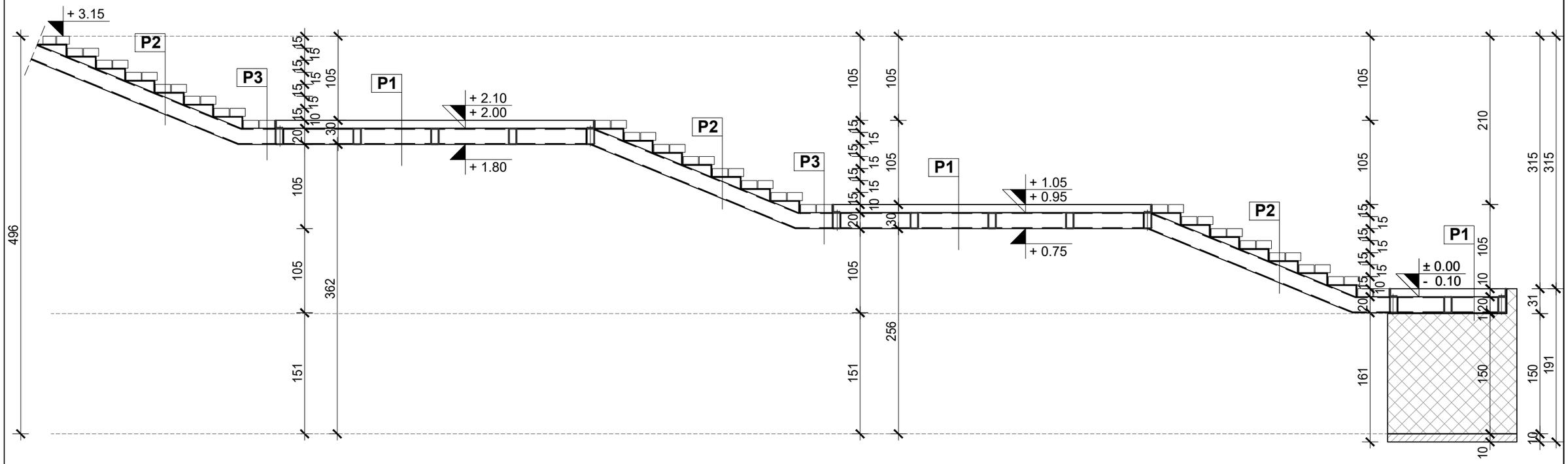

SLOJEVI HODNE PLOHE

P1 - HODNA PLOHA - ČELIK	**30.0 cm**
- hodni čelični lim 6/50 mm	5.0 cm
- potkonstrukcija plosni čelik s urezima 6/200 mm (za ugradnju hodnog plosnog čelika) vijčano preko pločica na bočne profile	5.0 cm
- čelična rešetkasta konstrukcija sandučasti profil 200/100 mm	20.0 cm
P2 - HODNA PLOHA - STUBE	**30.3 cm**
- drvena mosnica (puno drvo, hrast)16/10	10.0 cm
- gumeni podložak	0.3 cm
- čelična tetiva sandučasti profil 200/100 mm	20.0 cm
P3 - HODNA PLOHA - DRVO	**30.3 cm**
- drvena mosnica (puno drvo, hrast)16/10 cm	10.0 cm
- gumeni podložak	0.3 cm
- čelični sandučasti profil 200/100 mm	30.0 cm

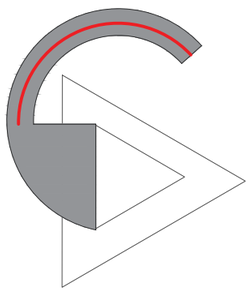

NAPOMENE:

* Elementi armiranobetonske konstrukcije izvode se od betona kvalitete C30/37 uz dodatak aeranta te armature B500B.

* Svi armiranobetonski elementi nalaze se u razredu izloženosti XC4/XF3.

* Elementi čelične konstrukcije izvode se od konstruktivnog čelika kvalitete najmanje S335J2.

* Svi čelični elementi nalaze se u razredu izloženosti C3.

* Elementi drvenih mosnica izvode se od punog tvrdog drva kvalitete D60 (hrastovina I. klase).

* Svi drveni elementi nalaze se u razredu izloženosti 3-4.

* SVE MJERE KONTROLIRATI U NARAVI

± 0.00 = 578.86 n.m.v.

PRESJEK C - C RAZVIJENI

ARHIKON d.o.o. za arhitektonsko projektiranje, konzalting, trgovinu i usluge HR-10000 Zagreb, Ozaljska 49 OIB 41081073369 ured: Dragojle Jarnević 2, Zagreb 01 / 3643 125, darko.stresec@arhikon.hr		INVESTITOR:	JAVNA USTANOVA 'NACIONALNI PARK PLITVIČKA JEZERA' Josipa Jovića 19, 53231 Plitvička jezera		
		GRAĐEVINA:	GRADINA KRČINGRAD / PROJEKT KONZERVACIJE / k.č. 2249, k.o. Plitvička jezera	ZOP:	205/21
				TD:	205/21-1
GLAVNI PROJEKTANT:	DARKO STRESEC, DIPL.ING.ARH.	STRUKOVNA ODREDNICA:	ARHITEKTONSKO-GRAĐEVINSKI PROJEKT	REVIZIJA:	
PROJEKTANT:	DARKO STRESEC, DIPL.ING.ARH. VLATKA RAJČIĆ, DIPL.ING.GRAĐ.	RAZINA RAZRADE:	IZVEDBENI PROJEKT	MJERILO:	1:50
PROJEKTANT SURADNIK:	MARKO BLAGEC, MAG.ING.ARH. JURE BARBALIĆ, MAG.ING.AEDIF. NIKOLA PERKOVIĆ, MAG.ING.AEDIF.	SADRŽAJ:	PRESJEK C - C RAZVIJENI	DATUM:	12.2021.
				LIST:	6

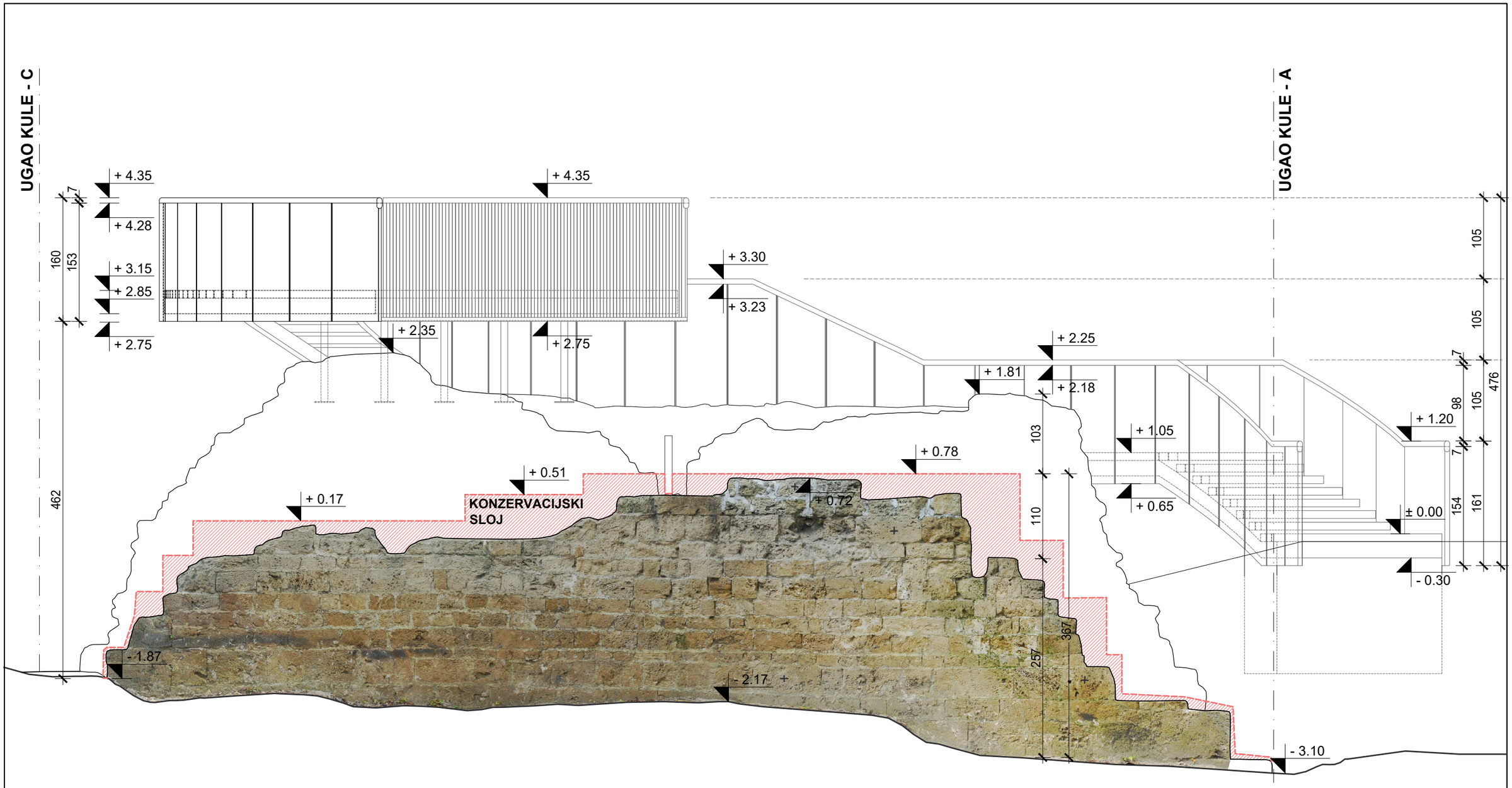

NAPOMENE:

* Elementi armiranobetonske konstrukcije izvode se od betona kvalitete C30/37 uz dodatak aeranta te armature B500B.
* Svi armiranobetonski elementi nalaze se u razredu izloženosti XC4/XF3.
* Elementi čelične konstrukcije izvode se od konstruktivnog čelika kvalitete najmanje S335J2.
* Svi čelični elementi nalaze se u razredu izloženosti C3.
* Elementi drvenih mosnica izvode se od punog tvrdog drva kvalitete D60 (hrastovina I. klase).
* Svi drveni elementi nalaze se u razredu izloženosti 3-4.
* SVE MJERE KONTROLIRATI U NARAVI

± 0.00 = 578.86 n.m.v.

JUŽNI POGLED

Arhikon	**ARHIKON d.o.o.** za arhitektonsko projektiranje, konzalting, trgovinu i usluge HR-10000 Zagreb, Ozaljska 49 OIB 41081073369 ured: Dragojle Jarnević 2, Zagreb 01 / 3643 125, darko.stresec@arhikon.hr	**INVESTITOR:**	**JAVNA USTANOVA 'NACIONALNI PARK PLITVIČKA JEZERA'** **Josipa Jovića 19, 53231 Plitvička jezera**		
		GRAĐEVINA:	**GRADINA KRČINGRAD / PROJEKT KONZERVACIJE / k.č. 2249, k.o. Plitvička jezera**	**ZOP:**	**205/21**
				TD:	**205/21-1**
GLAVNI PROJEKTANT:	**DARKO STRESEC, DIPL.ING.ARH.**	**STRUKOVNA ODREDNICA:**	**ARHITEKTONSKO-GRAĐEVINSKI PROJEKT**	**REVIZIJA:**	
PROJEKTANT:	**DARKO STRESEC, DIPL.ING.ARH.** **VLATKA RAJČIĆ, DIPL.ING.GRAĐ.**	**RAZINA RAZRADE:**	**IZVEDBENI PROJEKT**	**MJERILO:**	**1:50**
PROJEKTANT SURADNIK:	**MARKO BLAGEC, MAG.ING.ARH.** **JURE BARBALIĆ, MAG.ING.AEDIF.** **NIKOLA PERKOVIĆ, MAG.ING.AEDIF.**	**SADRŽAJ:**	**JUŽNI POGLED**	**DATUM:**	**12.2021.**
				LIST:	**7**

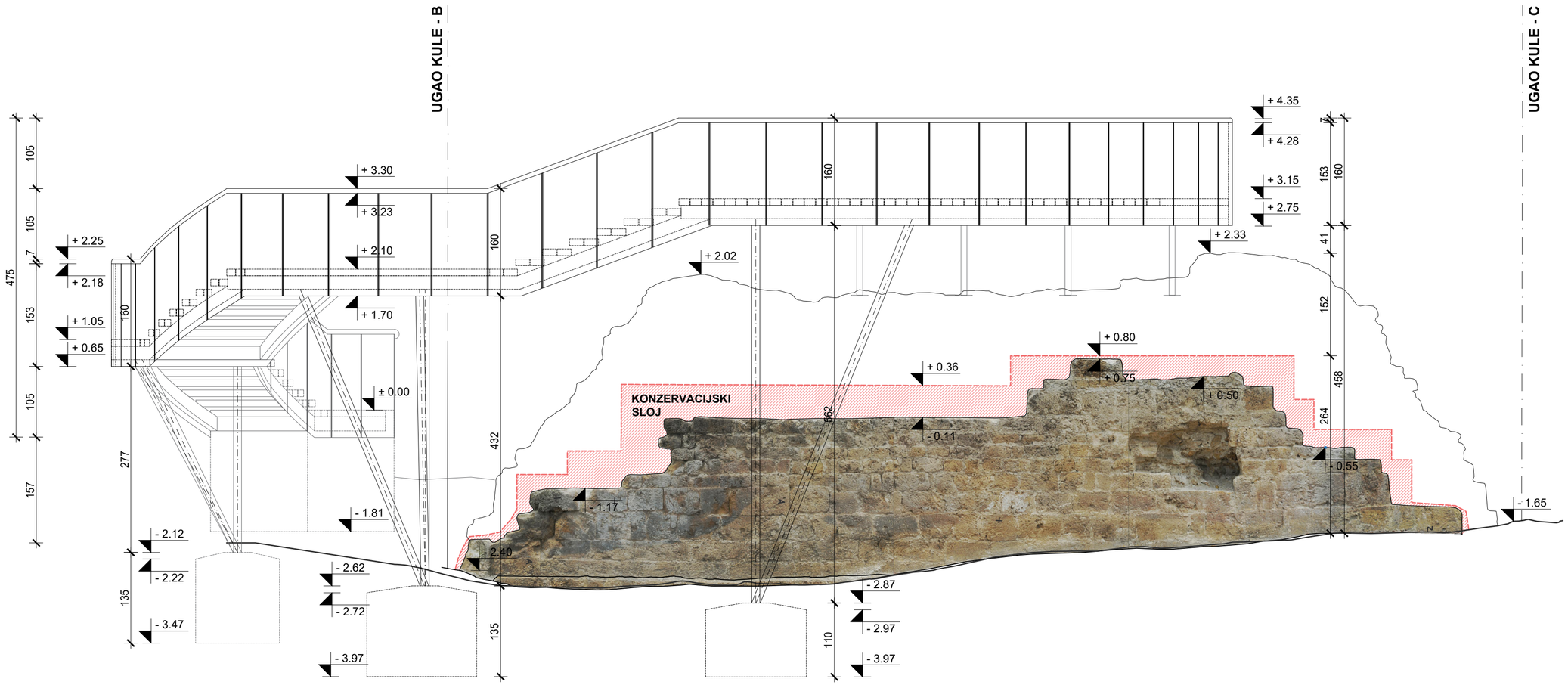

NAPOMENE:

* Elementi armiranobetonske konstrukcije izvode se od betona kvalitete C30/37 uz dodatak aeranta te armature B500B.
* Svi armiranobetonski elementi nalaze se u razredu izloženosti XC4/XF3.
* Elementi čelične konstrukcije izvode se od konstruktivnog čelika kvalitete najmanje S335J2.
* Svi čelični elementi nalaze se u razredu izloženosti C3.
* Elementi drvenih mosnica izvode se od punog tvrdog drva kvalitete D60 (hrastovina I. klase).
* Svi drveni elementi nalaze se u razredu izloženosti 3-4.
* SVE MJERE KONTROLIRATI U NARAVI

± 0.00 = 578.86 n.m.v.

SJEVEROZAPADNI POGLED

ARHIKON d.o.o. za arhitektonsko projektiranje, konzalting, trgovinu i usluge HR-10000 Zagreb, Ozaljska 49 OIB 41081073369 ured: Dragojle Jarnević 2, Zagreb 01 / 3643 125, darko.stresec@arhikon.hr		INVESTITOR:	JAVNA USTANOVA 'NACIONALNI PARK PLITVIČKA JEZERA' Josipa Jovića 19, 53231 Plitvička jezera		
		GRAĐEVINA:	GRADINA KRČINGRAD / PROJEKT KONZERVACIJE / k.č. 2249, k.o. Plitvička jezera	ZOP:	205/21
				TD:	205/21-1
GLAVNI PROJEKTANT:	DARKO STRESEC, DIPL.ING.ARH.	STRUKOVNA ODREDNICA:	ARHITEKTONSKO-GRAĐEVINSKI PROJEKT	REVIZIJA:	
PROJEKTANT:	DARKO STRESEC, DIPL.ING.ARH. VLATKA RAJČIĆ, DIPL.ING.GRAĐ.	RAZINA RAZRADE:	IZVEDBENI PROJEKT	MJERILO:	1:50
PROJEKTANT SURADNIK:	MARKO BLAGEC, MAG.ING.ARH. JURE BARBALIĆ, MAG.ING.AEDIF. NIKOLA PERKOVIĆ, MAG.ING.AEDIF.	SADRŽAJ:	PRESJEK A - A	DATUM:	12.2021.
				LIST:	8

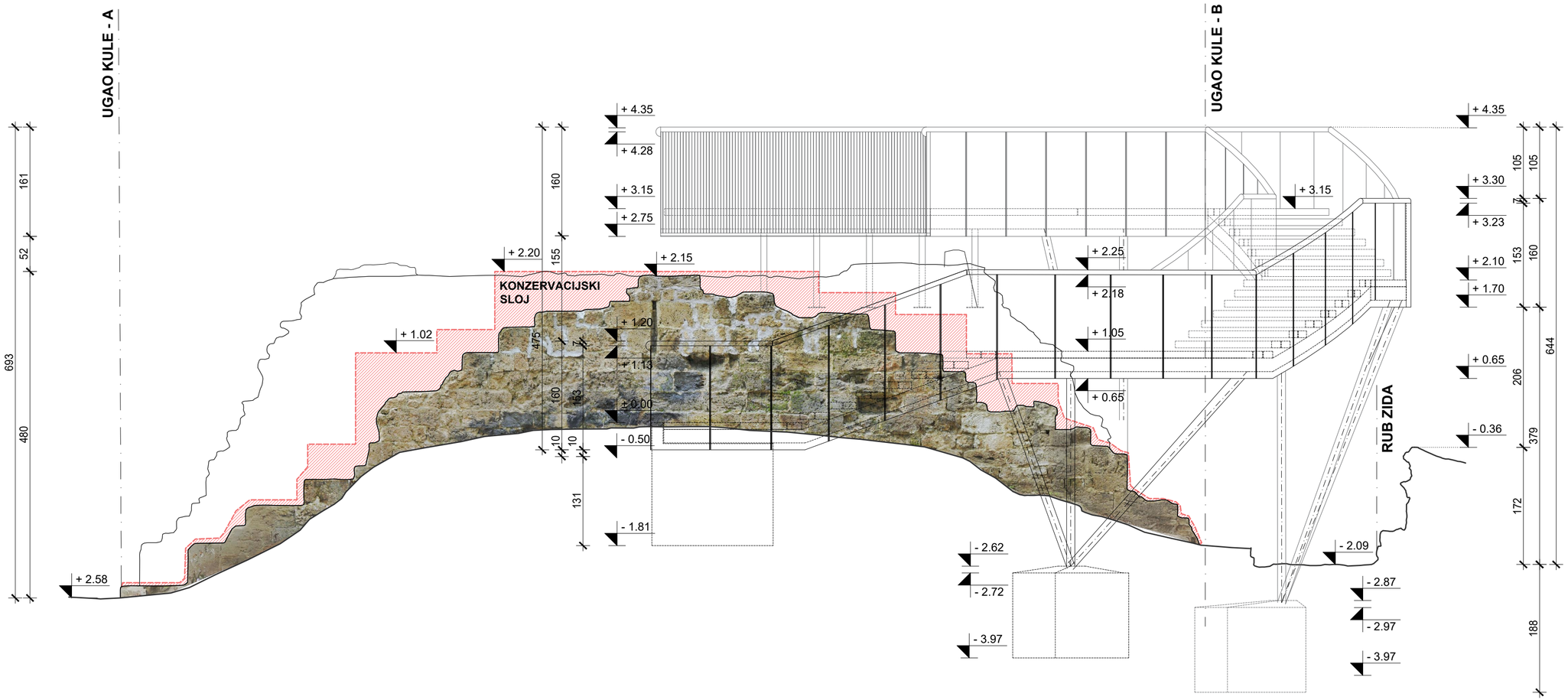

NAPOMENE:

* Elementi armiranobetonske konstrukcije izvode se od betona kvalitete C30/37 uz dodatak aeranta te armature B500B.
* Svi armiranobetonski elementi nalaze se u razredu izloženosti XC4/XF3.
* Elementi čelične konstrukcije izvode se od konstruktivnog čelika kvalitete najmanje S335J2.
* Svi čelični elementi nalaze se u razredu izloženosti C3.
* Elementi drvenih mosnica izvode se od punog tvrdog drva kvalitete D60 (hrastovina I. klase).
* Svi drveni elementi nalaze se u razredu izloženosti 3-4.
* SVE MJERE KONTROLIRATI U NARAVI

± 0.00 = 578.86 n.m.v.

SJEVEROISTOČNO POGLED

ARHIKON d.o.o. za arhitektonsko projektiranje, konzalting, trgovinu i usluge HR-10000 Zagreb, Ozaljska 49 OIB 41081073369 ured: Dragojle Jarnević 2, Zagreb 01 / 3643 125, darko.stresec@arhikon.hr		INVESTITOR:	JAVNA USTANOVA 'NACIONALNI PARK PLITVIČKA JEZERA' Josipa Jovića 19, 53231 Plitvička jezera		
		GRAĐEVINA:	GRADINA KRČINGRAD / PROJEKT KONZERVACIJE / k.č. 2249, k.o. Plitvička jezera	ZOP:	205/21
				TD:	205/21-1
GLAVNI PROJEKTANT:	DARKO STRESEC, DIPL.ING.ARH.	STRUKOVNA ODREDNICA:	ARHITEKTONSKO-GRAĐEVINSKI PROJEKT	REVIZIJA:	
PROJEKTANT:	DARKO STRESEC, DIPL.ING.ARH. VLATKA RAJČIĆ, DIPL.ING.GRAĐ.	RAZINA RAZRADE:	IZVEDBENI PROJEKT	MJERILO:	1:50
PROJEKTANT SURADNIK:	MARKO BLAGEC, MAG.ING.ARH. JURE BARBALIĆ, MAG.ING.AEDIF. NIKOLA PERKOVIĆ, MAG.ING.AEDIF.	SADRŽAJ:	PRESJEK A - A	DATUM:	12.2021.
				LIST:	9

LEGENDA:

- ZIDANO POSTOJEĆIM KLESANCEM - SEDRA
- POSTOJEĆI KLESANCAC - SEDRA
- ZIDANO POSTOJEĆIM LOMLJENCEM - SEDRA I DOLOMIT
- POSTOJEĆI LOMLJENAC - SEDRA I DOLOMIT
- NOVO VEZIVO
- POSTOJEĆE VEZIVO
- ZAŠTITNA ŽBUKA KRUNE

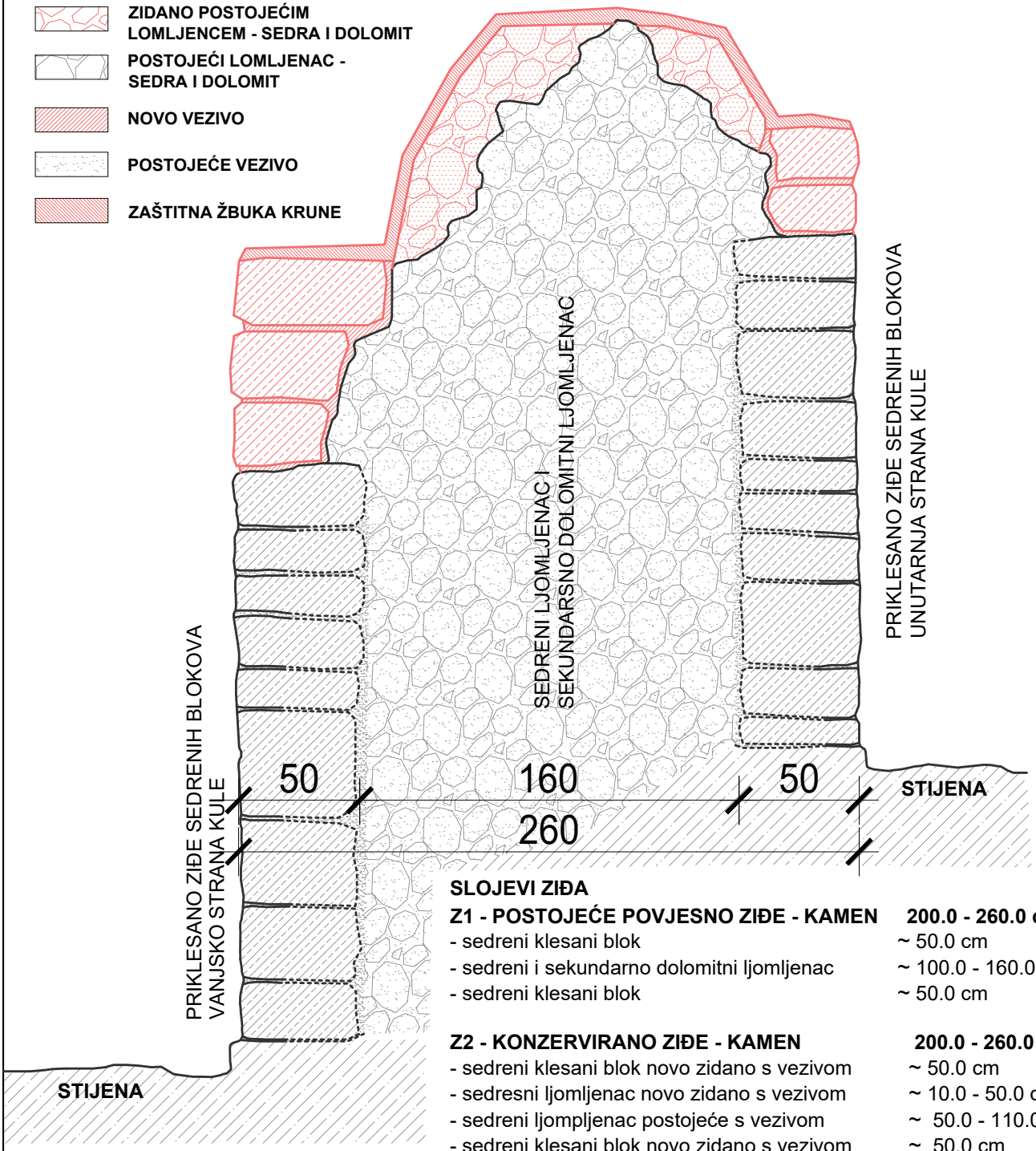

SLOJEVI ZIĐA

Z1 - POSTOJEĆE POVJESNO ZIĐE - KAMEN	**200.0 - 260.0 cm**
- sedreni klesani blok	~ 50.0 cm
- sedreni i sekundarno dolomitni ljomljenac	~ 100.0 - 160.0 cm
- sedreni klesani blok	~ 50.0 cm
Z2 - KONZERVIRANO ZIĐE - KAMEN	**200.0 - 260.0 cm**
- sedreni klesani blok novo zidano s vezivom	~ 50.0 cm
- sedresni ljomljenac novo zidano s vezivom	~ 10.0 - 50.0 cm
- sedreni ljompljenac postojeće s vezivom	~ 50.0 - 110.0 cm
- sedreni klesani blok novo zidano s vezivom	~ 50.0 cm

DETALJ ZIĐA
PRINCIP KONZERVACIJE

Arhikon	**ARHIKON d.o.o.** za arhitektonsko projektiranje, konzalting, trgovinu i usluge HR-10000 Zagreb, Ozaljska 49 OIB 41081073369 ured: Dragojle Jarnević 2, Zagreb 01 / 3643 125, darko.stresec@arhikon.hr	**INVESTITOR:**	**JAVNA USTANOVA 'NACIONALNI PARK PLITVIČKA JEZERA'** **Josipa Jovića 19, 53231 Plitvička jezera**		
		GRAĐEVINA:	**GRADINA KRČINGRAD / PROJEKT KONZERVACIJE / k.č. 2249, k.o. Plitvička jezera**	**ZOP:**	**205/21**
				TD:	**205/21**
GLAVNI PROJEKTANT:	**DARKO STRESEC, DIPL.ING.ARH.**	**STRUKOVNA ODREDNICA:**	**ARHITEKTONSKO-GRAĐEVINSKI PROJEKT**	**REVIZIJA:**	
PROJEKTANT:	**DARKO STRESEC, DIPL.ING.ARH.** **VLATKA RAJČIĆ, DIPL.ING.GRAĐ.**	**RAZINA RAZRADE:**	**IZVEDBENI PROJEKT**	**MJERILO:**	**1:25**
PROJEKTANT SURADNIK:	**MARKO BLAGEC, MAG.ING.ARH.** **JURE BARBALIĆ, MAG.ING.AEDIF.** **NIKOLA PERKOVIĆ, MAG.ING.AEDIF.**	**SADRŽAJ:**	**DETALJ ZIĐA - PRINCIP KONZERVACIJE**	**DATUM:**	**12.2021.**
				LIST:	**10**

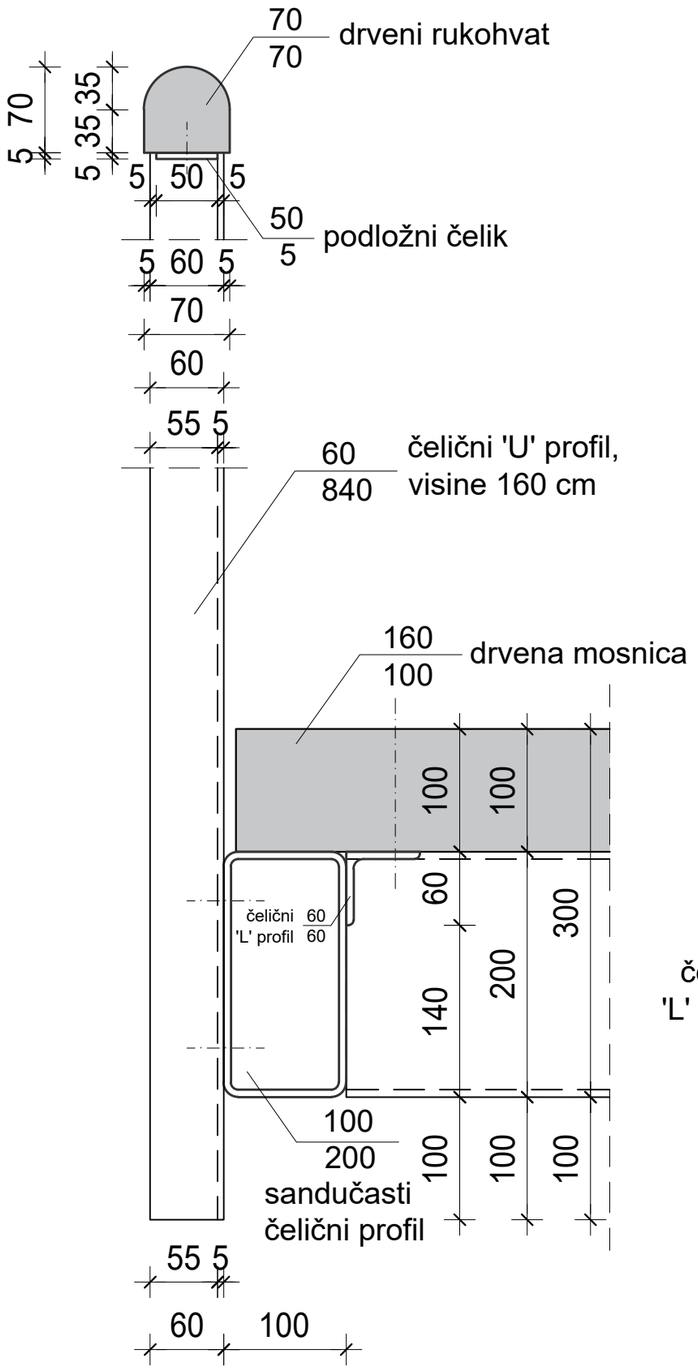

PRESJEK 1

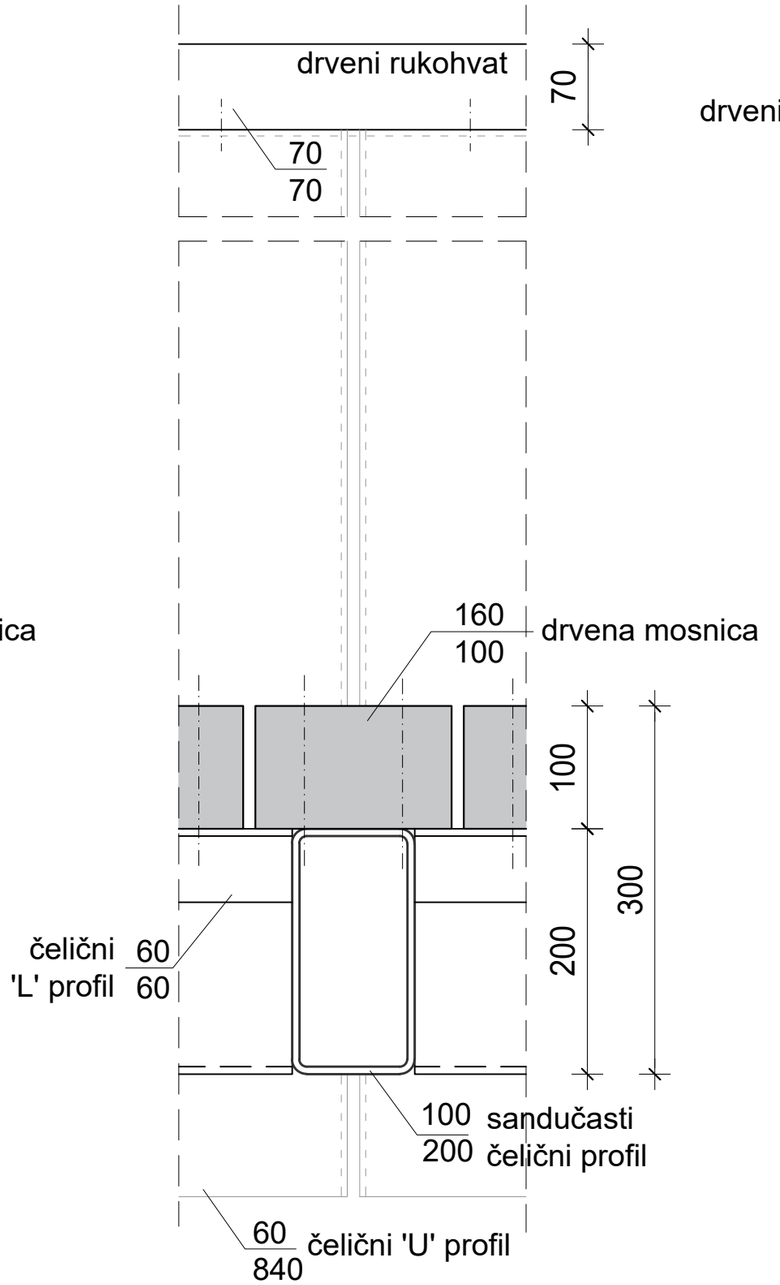

PRESJEK 2

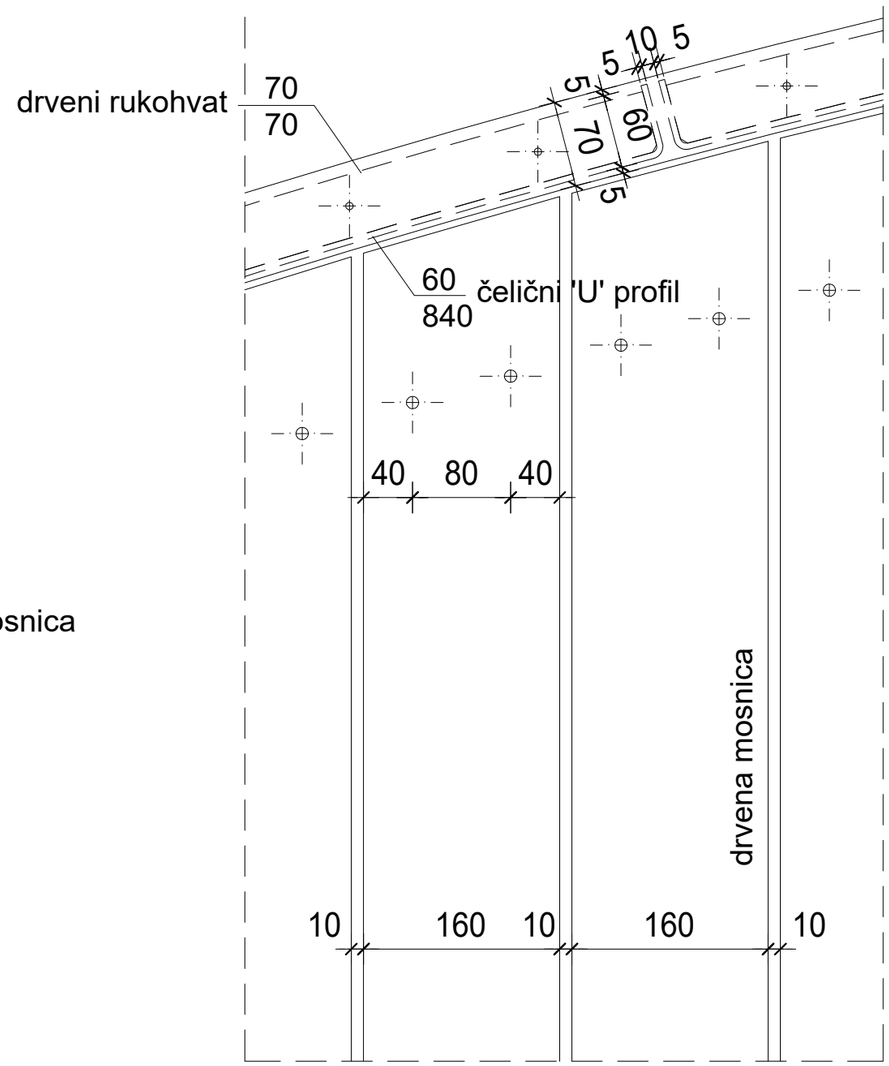

TLOCRT

DETALJ 1

ARHIKON d.o.o. za arhitektonsko projektiranje, konzalting, trgovinu i usluge HR-10000 Zagreb, Ozaljska 49 OIB 41081073369 ured: Dragojle Jarnević 2, Zagreb 01 / 3643 125, darko.stresec@arhikon.hr		INVESTITOR:	JAVNA USTANOVA 'NACIONALNI PARK PLITVIČKA JEZERA' Josipa Jovića 19, 53231 Plitvička jezera		
		GRAĐEVINA:	GRADINA KRČINGRAD / PROJEKT KONZERVACIJE / k.č. 2249, k.o. Plitvička jezera	ZOP:	205/21
				TD:	205/21-1
GLAVNI PROJEKTANT:	DARKO STRESEC, DIPL.ING.ARH.	STRUKOVNA ODREDNICA:	ARHITEKTONSKO-GRAĐEVINSKI PROJEKT	REVIZIJA:	
PROJEKTANT:	DARKO STRESEC, DIPL.ING.ARH. VLATKA RAJČIĆ, DIPL.ING.GRAĐ.	RAZINA RAZRADE:	IZVEDBENI PROJEKT	MJERILO:	1:5
PROJEKTANT SURADNIK:	MARKO BLAGEC, MAG.ING.ARH. JURE BARBALIĆ, MAG.ING.AEDIF. NIKOLA PERKOVIĆ, MAG.ING.AEDIF.	SADRŽAJ:	DETALJ 1 - DRVENE MOSNICE I ČELIČNA OGRADA	DATUM:	12.2021.
				LIST:	11

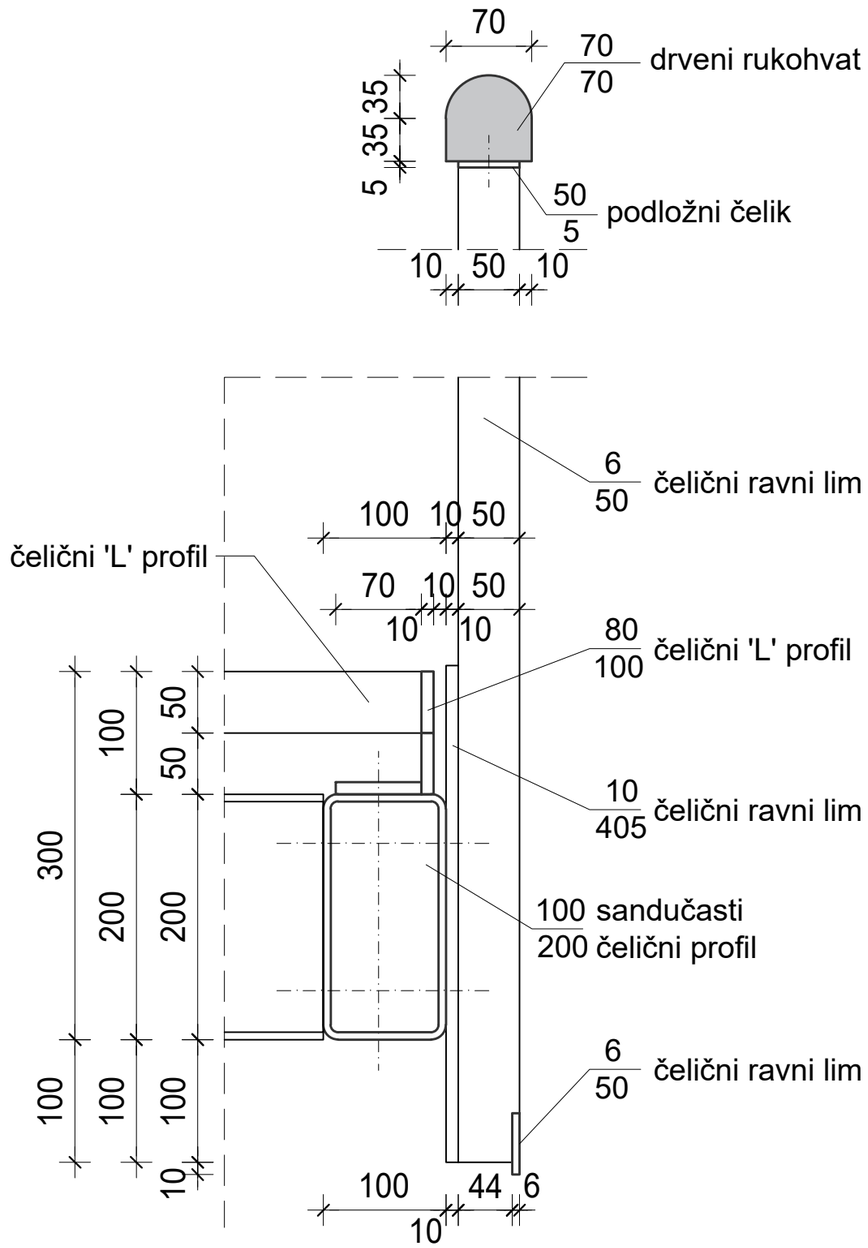

PRESJEK 1

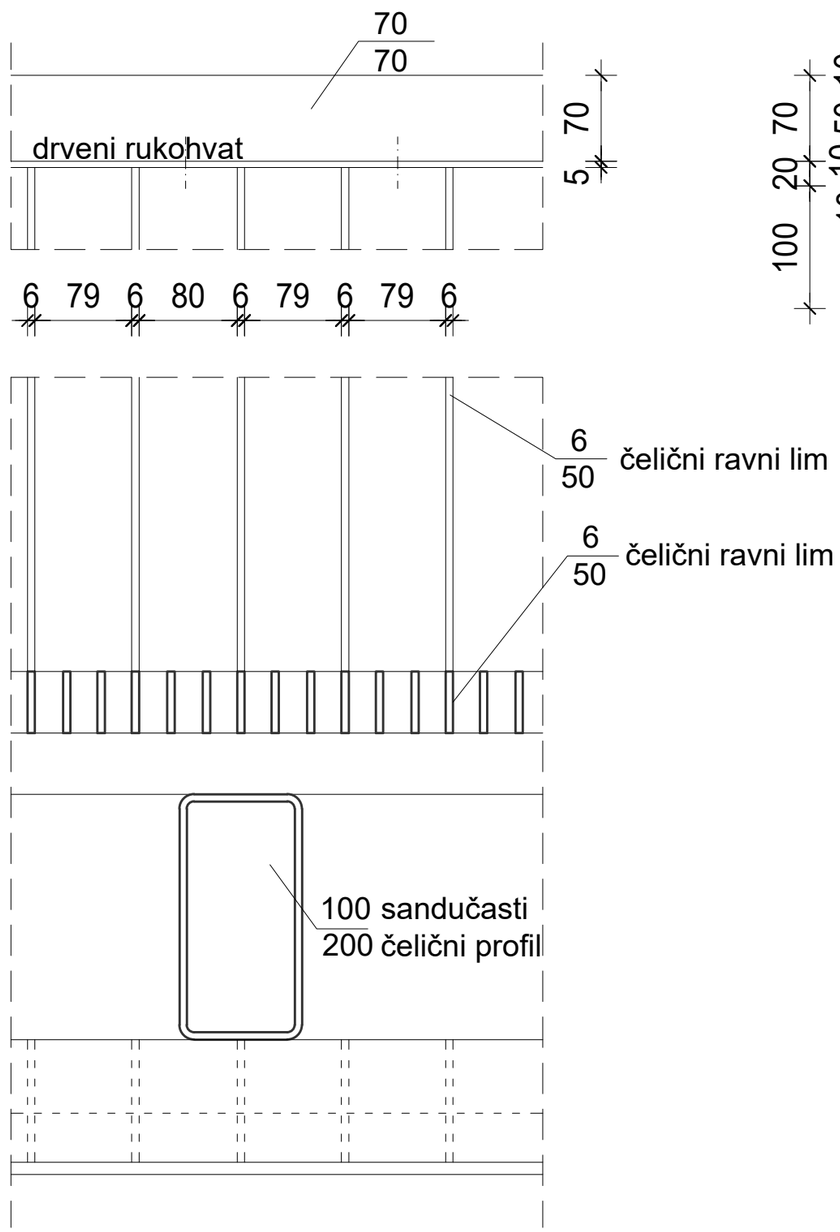

PRESJEK 2

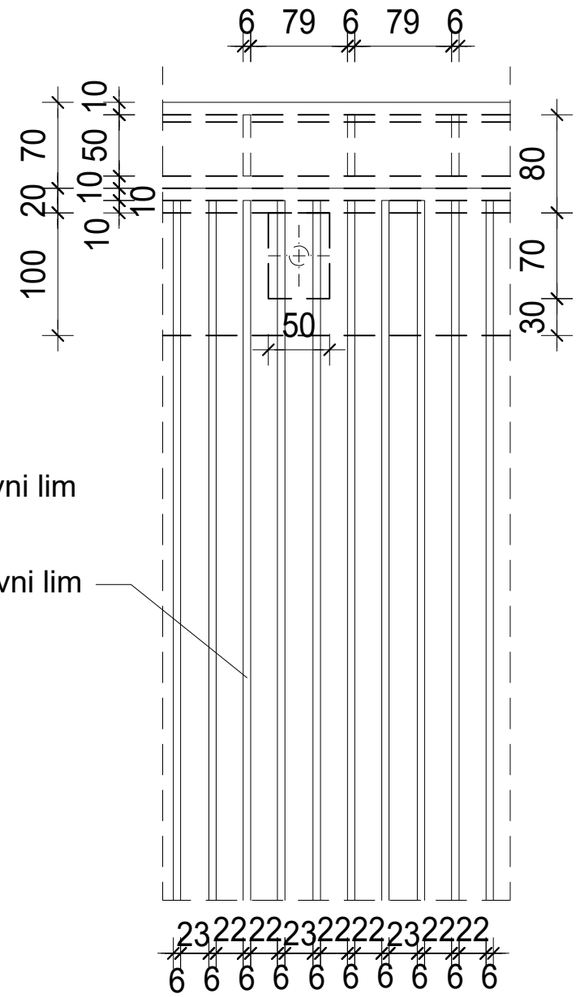

TLOCRT

DETALJ 2

ARHIKON d.o.o. za arhitektonsko projektiranje, konzalting, trgovinu i usluge HR-10000 Zagreb, Ozaljska 49 OIB 41081073369 ured: Dragojle Jarnević 2, Zagreb 01 / 3643 125, darko.stresec@arhikon.hr		INVESTITOR:	JAVNA USTANOVA 'NACIONALNI PARK PLITVIČKA JEZERA' Josipa Jovića 19, 53231 Plitvička jezera		
		GRAĐEVINA:	GRADINA KRČINGRAD / PROJEKT KONZERVACIJE / k.č. 2249, k.o. Plitvička jezera	ZOP:	205/21
				TD:	205/21-1
GLAVNI PROJEKTANT:	DARKO STRESEC, DIPL.ING.ARH.	STRUKOVNA ODREDNICA:	ARHITEKTONSKO-GRAĐEVINSKI PROJEKT	REVIZIJA:	
PROJEKTANT:	DARKO STRESEC, DIPL.ING.ARH. VLATKA RAJČIĆ, DIPL.ING.GRAĐ.	RAZINA RAZRADE:	IZVEDBENI PROJEKT	MJERILO:	1:5
PROJEKTANT SURADNIK:	MARKO BLAGEC, MAG.ING.ARH. JURE BARBALIĆ, MAG.ING.AEDIF. NIKOLA PERKOVIĆ, MAG.ING.AEDIF.	SADRŽAJ:	DETALJ 2 - POD I OGRADA OD RAVNOG LIMA	DATUM:	12.2021.
				LIST:	12

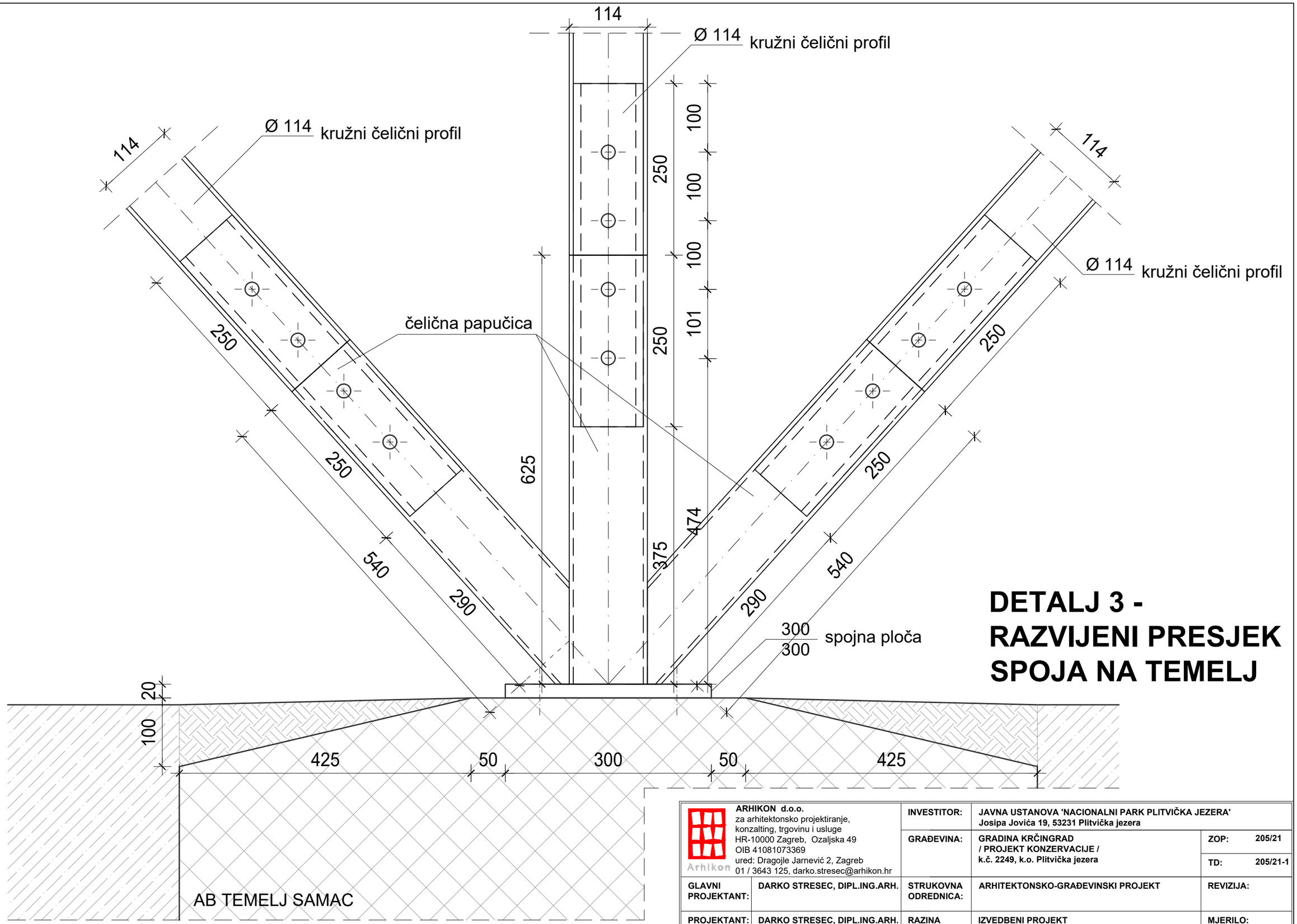

DETALJ 3 - RAZVIJENI PRESJEK SPOJA NA TEMELJ

Arhikon	ARHIKON d.o.o. za arhitektonsko projektiranje, konzalting, trgovinu i usluge HR-10000 Zagreb, Ozaljska 49 OIB 41081073369 ured: Dragojle Jarnević 2, Zagreb 01 / 3643 125, darko.stresec@arhikon.hr	INVESTITOR:	JAVNA USTANOVA 'NACIONALNI PARK PLITVIČKA JEZERA' Josipa Jovića 19, 53231 Plitvička jezera		
		GRAĐEVINA:	GRADINA KRČINGRAD / PROJEKT KONZERVACIJE / k.č. 2249, k.o. Plitvička jezera	ZOP:	205/21
				TD:	205/21-1
GLAVNI PROJEKTANT:	DARKO STRESEC, DIPL.ING.ARH.	STRUKOVNA ODREDNICA:	ARHITEKTONSKO-GRAĐEVINSKI PROJEKT	REVIZIJA:	
PROJEKTANT:	DARKO STRESEC, DIPL.ING.ARH. VLATKA RAJČIĆ, DIPL.ING.GRAĐ.	RAZINA RAZRADE:	IZVEDBENI PROJEKT	MJERILO:	1:5
PROJEKTANT SURADNIK:	MARKO BLAGEC, MAG.ING.ARH. JURE BARBALIĆ, MAG.ING.AEDIF. NIKOLA PERKOVIĆ, MAG.ING.AEDIF.	SADRŽAJ:	DETALJ 3 - RAZVIJENI PRESJEK SPOJA NA TEMELJ	DATUM:	12.2021.
				LIST:	13

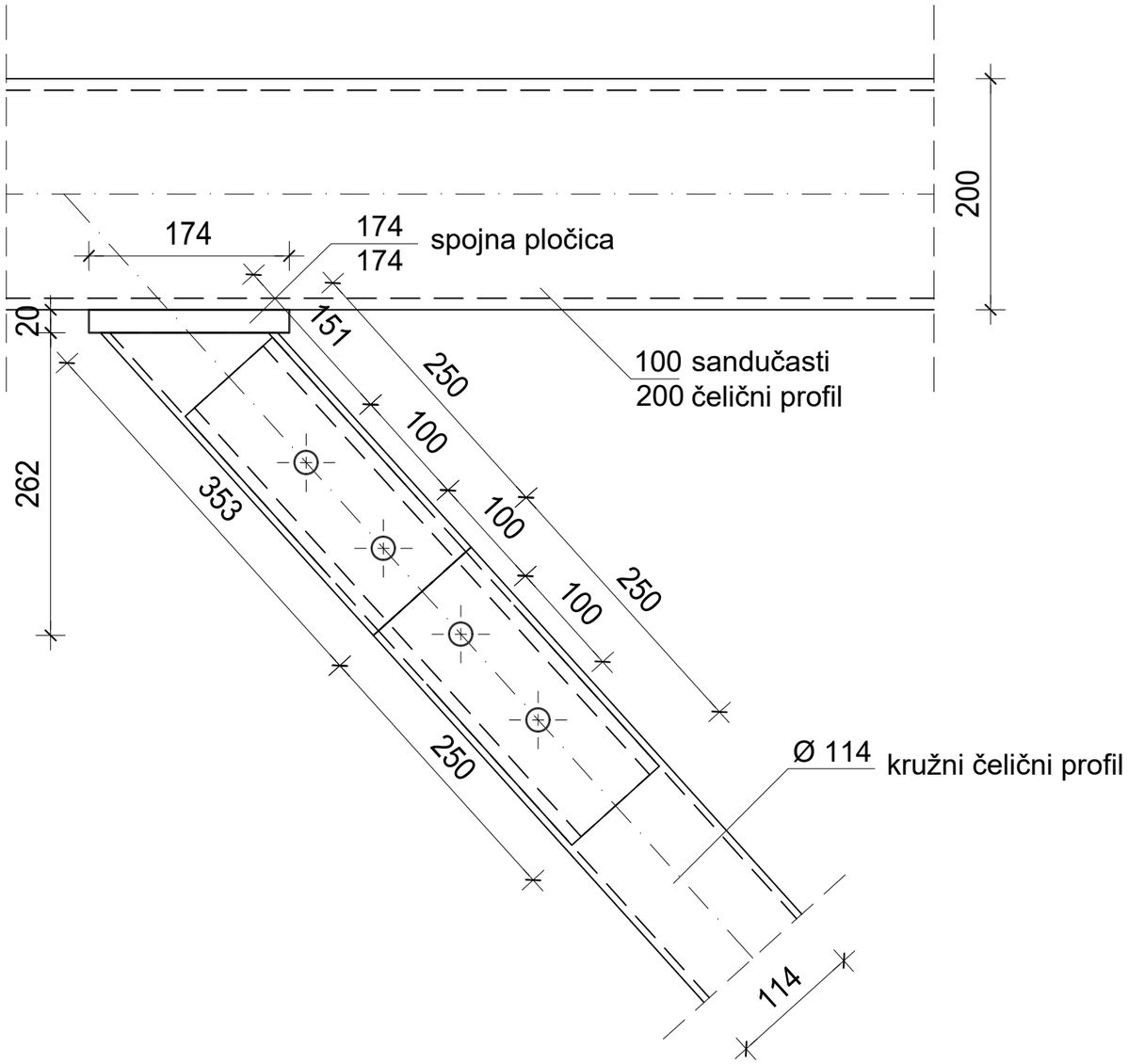

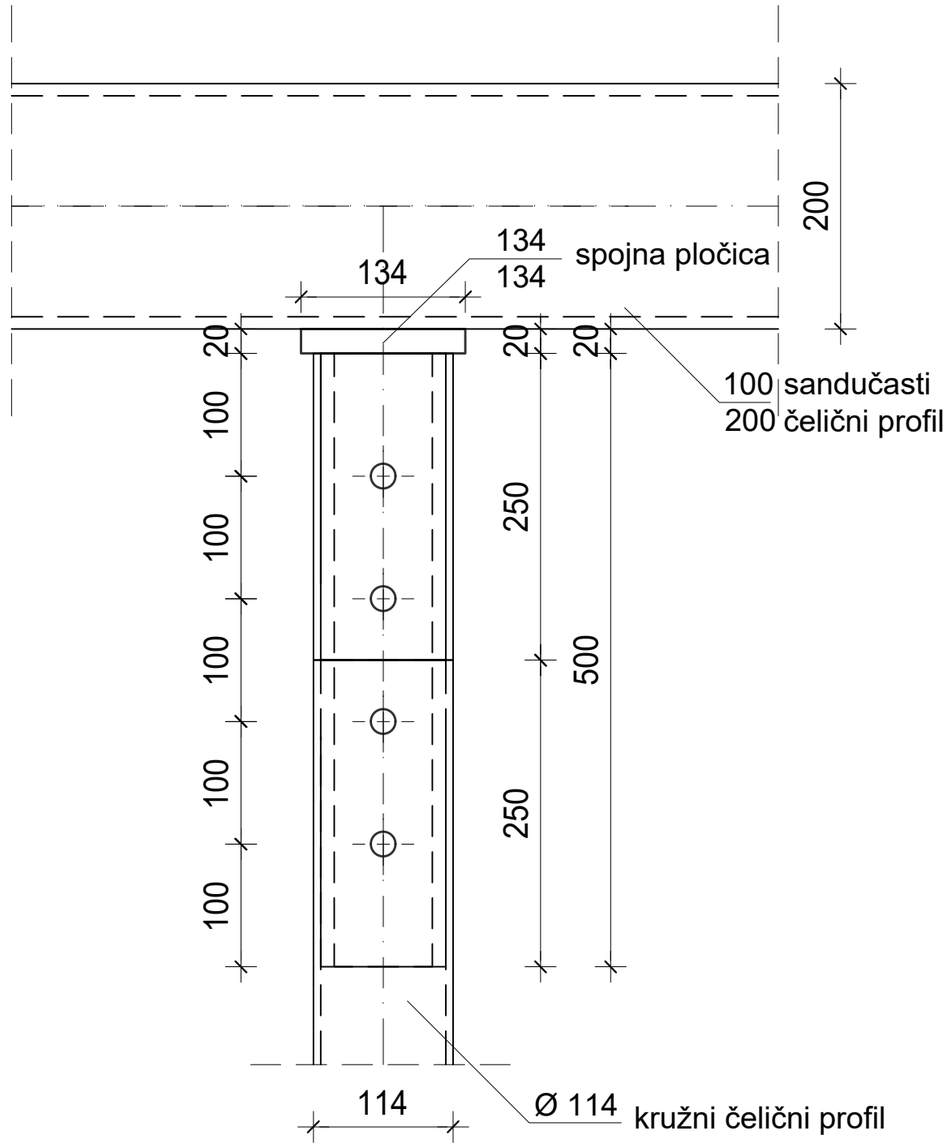

DETALJ 4 - SPOJ STUPA I GREDE

Arhikon	**ARHIKON d.o.o.** za arhitektonsko projektiranje, konzalting, trgovinu i usluge HR-10000 Zagreb, Ozaljska 49 OIB 41081073369 ured: Dragojle Jarnević 2, Zagreb 01 / 3643 125, darko.stresec@arhikon.hr	**INVESTITOR:**	**JAVNA USTANOVA 'NACIONALNI PARK PLITVIČKA JEZERA'** **Josipa Jovića 19, 53231 Plitvička jezera**		
		GRAĐEVINA:	**GRADINA KRČINGRAD** **/ PROJEKT KONZERVACIJE /** **k.č. 2249, k.o. Plitvička jezera**	**ZOP:**	**205/21**
				TD:	**205/21-1**
GLAVNI PROJEKTANT:	**DARKO STRESEC, DIPL.ING.ARH.**	**STRUKOVNA ODREDNICA:**	**ARHITEKTONSKO-GRAĐEVINSKI PROJEKT**	**REVIZIJA:**	
PROJEKTANT:	**DARKO STRESEC, DIPL.ING.ARH.** **VLATKA RAJČIĆ, DIPL.ING.GRAĐ.**	**RAZINA RAZRADE:**	**IZVEDBENI PROJEKT**	**MJERILO:**	**1:5**
PROJEKTANT SURADNIK:	**MARKO BLAGEC, MAG.ING.ARH.** **JURE BARBALIĆ, MAG.ING.AEDIF.** **NIKOLA PERKOVIĆ, MAG.ING.AEDIF.**	**SADRŽAJ:**	**DETALJ 4 - SPOJ STUPA I GREDE**	**DATUM:**	**12.2021.**
				LIST:	**14**

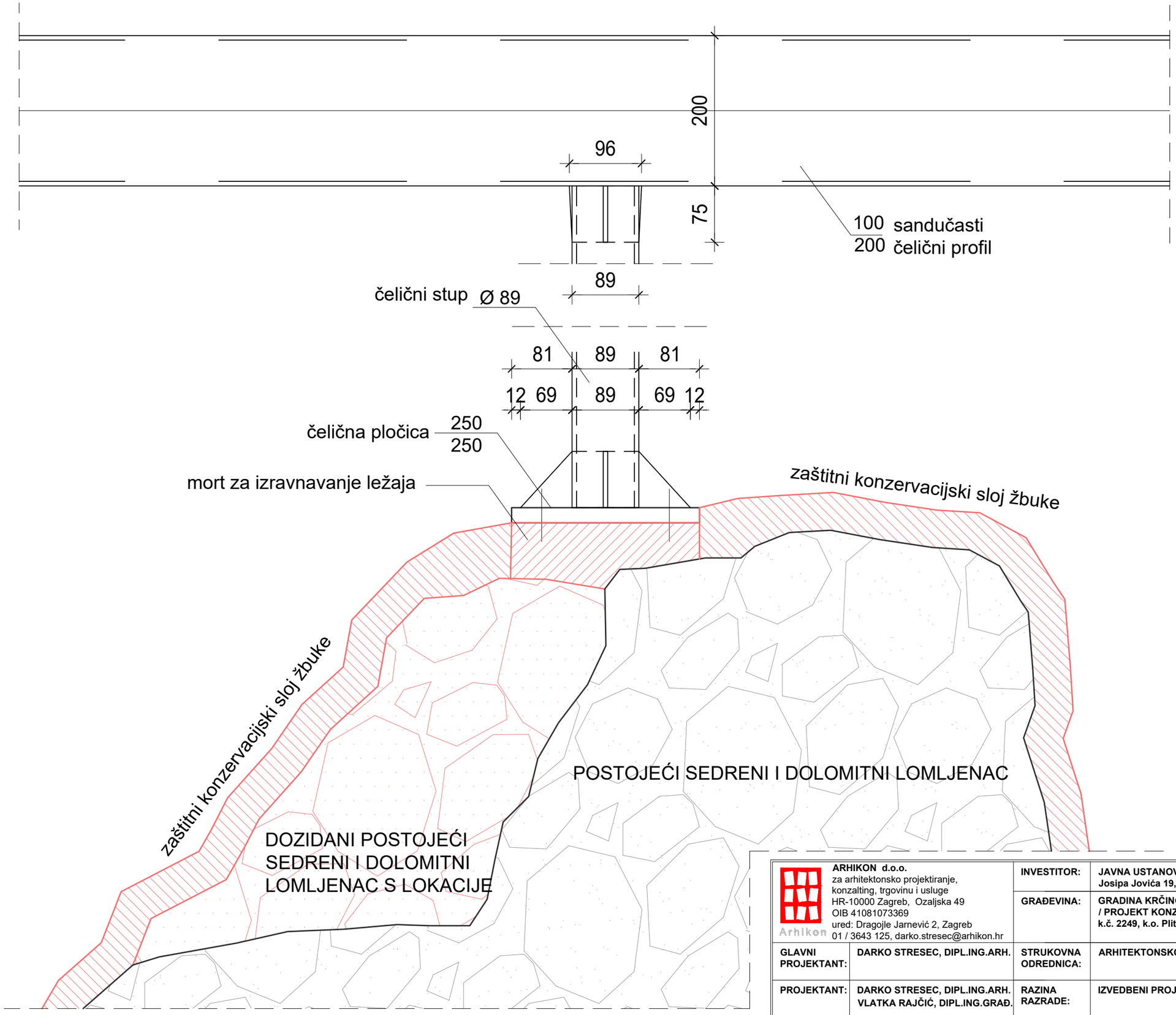

DETALJ 5 - SPOJ NA ZIĐE

Arhikon	**ARHIKON d.o.o.** za arhitektonsko projektiranje, konzalting, trgovinu i usluge HR-10000 Zagreb, Ozaljska 49 OIB 41081073369 ured: Dragojle Jarnević 2, Zagreb 01 / 3643 125, darko.stresec@arhikon.hr	**INVESTITOR:**	**JAVNA USTANOVA 'NACIONALNI PARK PLITVIČKA JEZERA'** **Josipa Jovića 19, 53231 Plitvička jezera**		
		GRAĐEVINA:	**GRADINA KRČINGRAD** **/ PROJEKT KONZERVACIJE /** **k.č. 2249, k.o. Plitvička jezera**	**ZOP:**	**205/21**
				TD:	**205/21-1**
GLAVNI PROJEKTANT:	**DARKO STRESEC, DIPL.ING.ARH.**	**STRUKOVNA ODREDNICA:**	**ARHITEKTONSKO-GRAĐEVINSKI PROJEKT**	**REVIZIJA:**	
PROJEKTANT:	**DARKO STRESEC, DIPL.ING.ARH.** **VLATKA RAJČIĆ, DIPL.ING.GRAĐ.**	**RAZINA RAZRADE:**	**IZVEDBENI PROJEKT**	**MJERILO:**	**1:5**
PROJEKTANT SURADNIK:	**MARKO BLAGEC, MAG.ING.ARH.** **JURE BARBALIĆ, MAG.ING.AEDIF.** **NIKOLA PERKOVIĆ, MAG.ING.AEDIF.**	**SADRŽAJ:**	**DETALJ 5 - SPOJ NA POSTOJEĆE ZIĐE**	**DATUM:**	**12.2021.**
				LIST:	**15**

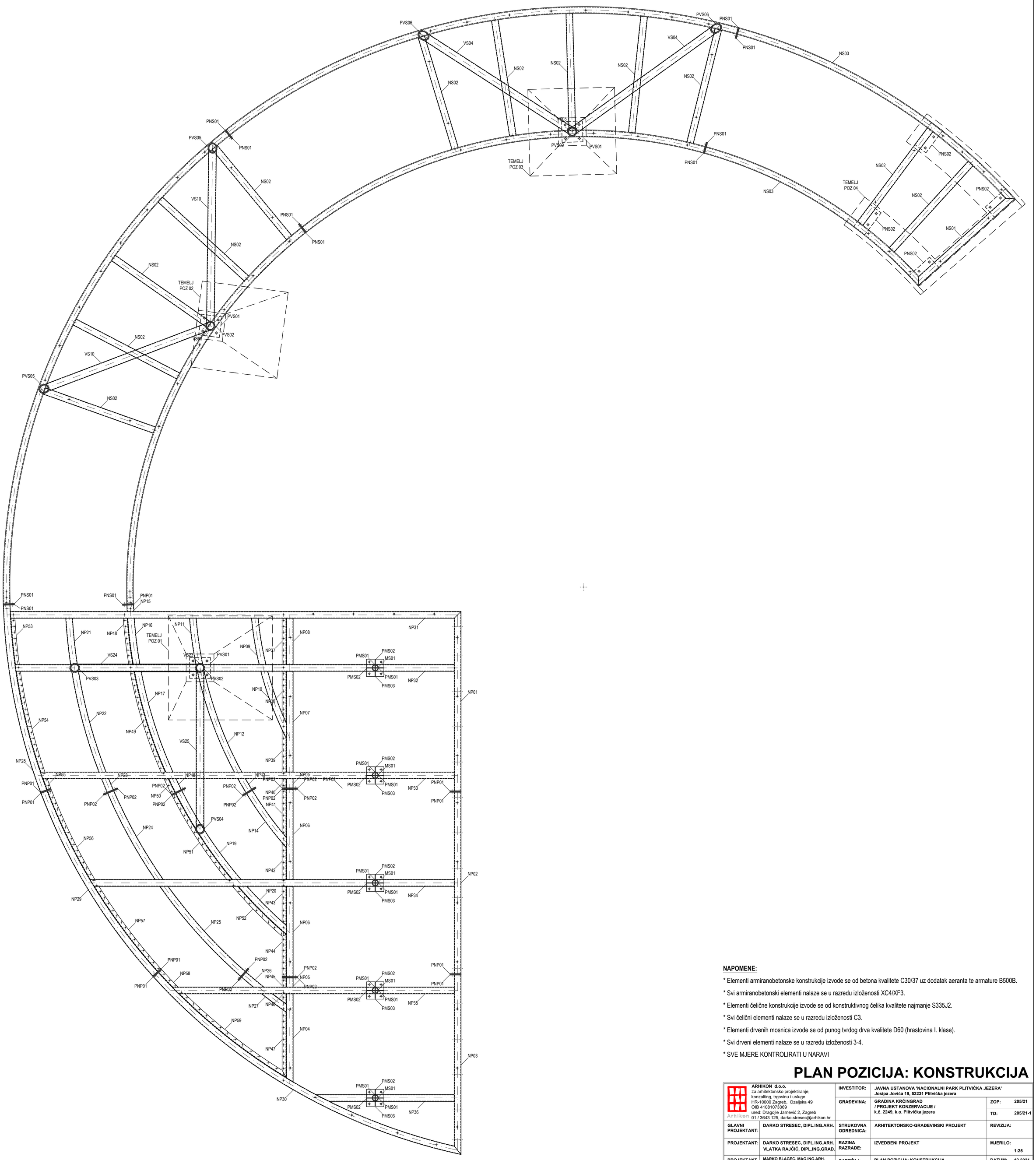

NAPOMENE:

* Elementi armiranobetonske konstrukcije izvode se od betona kvalitete C30/37 uz dodatak aeranta te armature B500B.
* Svi armiranobetonski elementi nalaze se u razredu izloženosti XC4/XF3.
* Elementi čelične konstrukcije izvode se od konstruktivnog čelika kvalitete najmanje S335J2.
* Svi čelični elementi nalaze se u razredu izloženosti C3.
* Elementi drvenih mosnica izvode se od punog tvrdog drva kvalitete D60 (hrastovina I. klase).
* Svi drveni elementi nalaze se u razredu izloženosti 3-4.
* SVE MJERE KONTROLIRATI U NARAVI

PLAN POZICIJA: KONSTRUKCIJA

ARHIKON d.o.o. za arhitektonsko projektiranje, konzalting, trgovinu i usluge HR-10000 Zagreb, Ozaljska 49 OIB 41081073369 ured: Dragojle Jarnević 2, Zagreb 01 / 3643 125, darko.stresec@arhikon.hr	INVESTITOR:	JAVNA USTANOVA 'NACIONALNI PARK PLITVIČKA JEZERA' Josipa Jovića 19, 53231 Plitvička jezera		
	GRAĐEVINA:	GRADINA KRČINGRAD / PROJEKT KONZERVACIJE / k.č. 2249, k.o. Plitvička jezera	ZOP:	205/21
			TD:	205/21-1
GLAVNI PROJEKTANT:	DARKO STRESEC, DIPL.ING.ARH.	STRUKOVNA ODREDNICA:	ARHITEKTONSKO-GRAĐEVINSKI PROJEKT	REVIZIJA:
PROJEKTANT:	DARKO STRESEC, DIPL.ING.ARH. VLATKA RAJČIĆ, DIPL.ING.GRAĐ.	RAZINA RAZRADE:	IZVEDBENI PROJEKT	MJERILO: 1:25
PROJEKTANT SURADNIK:	MARKO BLAGEC, MAG.ING.ARH. JURE BARBALIĆ, MAG.ING.AEDIF. NIKOLA PERKOVIĆ, MAG.ING.AEDIF.	SADRŽAJ:	PLAN POZICIJA: KONSTRUKCIJA	DATUM: 12.2021. LIST: 16

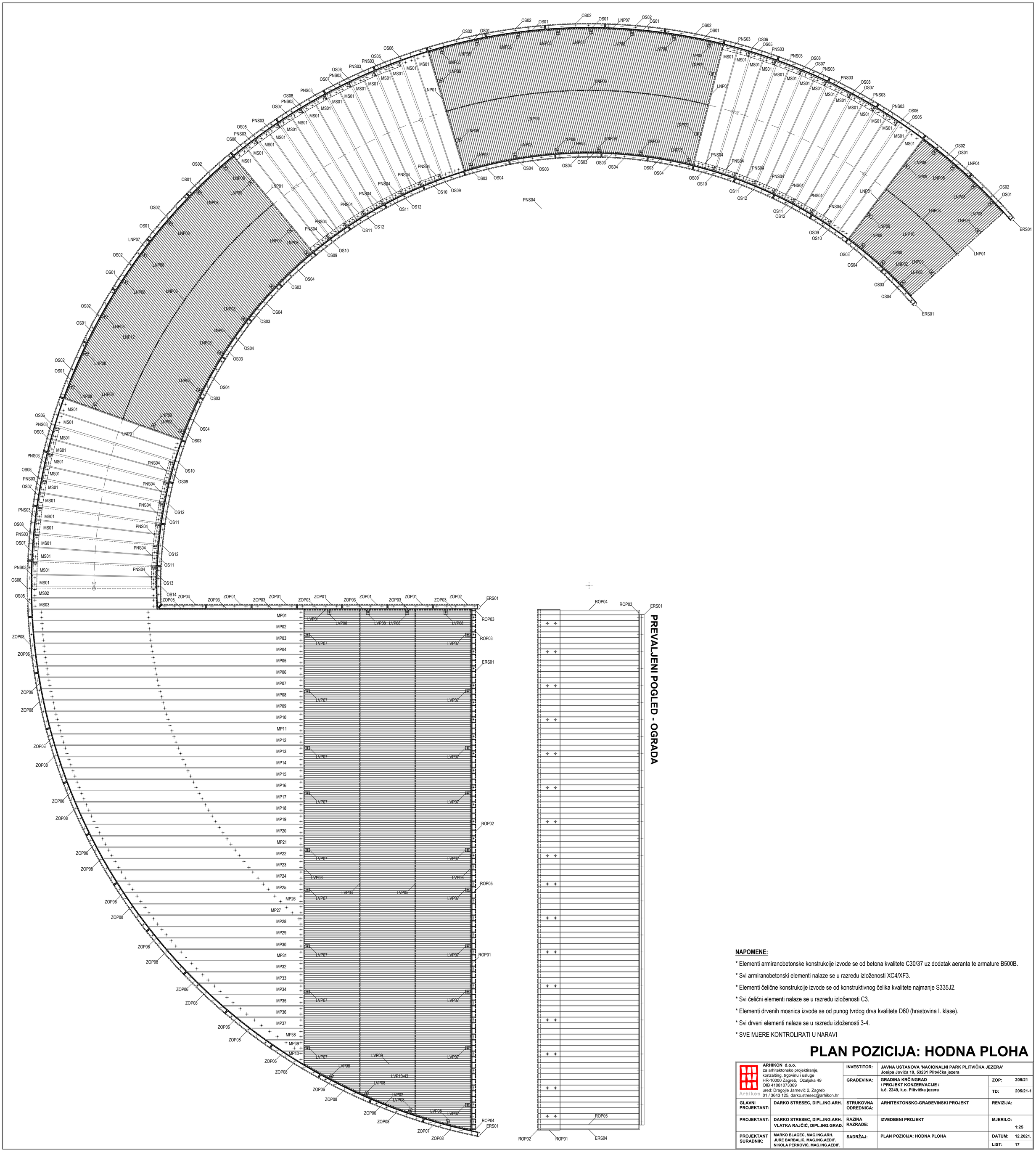

NAPOMENE:

* Elementi armiranobetonske konstrukcije izvode se od betona kvalitete C30/37 uz dodatak aeranta te armature B500B.
* Svi armiranobetonski elementi nalaze se u razredu izloženosti XC4/XF3.
* Elementi čelične konstrukcije izvode se od konstruktivnog čelika kvalitete najmanje S335J2.
* Svi čelični elementi nalaze se u razredu izloženosti C3.
* Elementi drvenih mosnica izvode se od punog tvrdog drva kvalitete D60 (hrastovina I. klase).
* Svi drveni elementi nalaze se u razredu izloženosti 3-4.
* SVE MJERE KONTROLIRATI U NARAVI

PLAN POZICIJA: HODNA PLOHA

ARHIKON d.o.o. za arhitektonsko projektiranje, konzalting, trgovinu i usluge HR-10000 Zagreb, Ozaljska 49 OIB 41081073369 ured: Dragojle Jarnević 2, Zagreb 01 / 3643 125, darko.stresec@arhikon.hr	INVESTITOR:	JAVNA USTANOVA 'NACIONALNI PARK PLITVIČKA JEZERA' Josipa Jovića 19, 53231 Plitvička jezera		
	GRAĐEVINA:	GRADINA KRČINGRAD / PROJEKT KONZERVACIJE / k.č. 2249, k.o. Plitvička jezera	ZOP:	205/21
			TD:	205/21-1
GLAVNI PROJEKTANT:	DARKO STRESEC, DIPL.ING.ARH.	STRUKOVNA ODREDNICA:	ARHITEKTONSKO-GRAĐEVINSKI PROJEKT	REVIZIJA:
PROJEKTANT:	DARKO STRESEC, DIPL.ING.ARH. VLATKA RAJČIĆ, DIPL.ING.GRAĐ.	RAZINA RAZRADE:	IZVEDBENI PROJEKT	MJERILO: 1:25
PROJEKTANT SURADNIK:	MARKO BLAGEC, MAG.ING.ARH. JURE BARBALIĆ, MAG.ING.AEDIF. NIKOLA PERKOVIĆ, MAG.ING.AEDIF.	SADRŽAJ:	PLAN POZICIJA: HODNA PLOHA	DATUM: 12.2021. LIST: 17

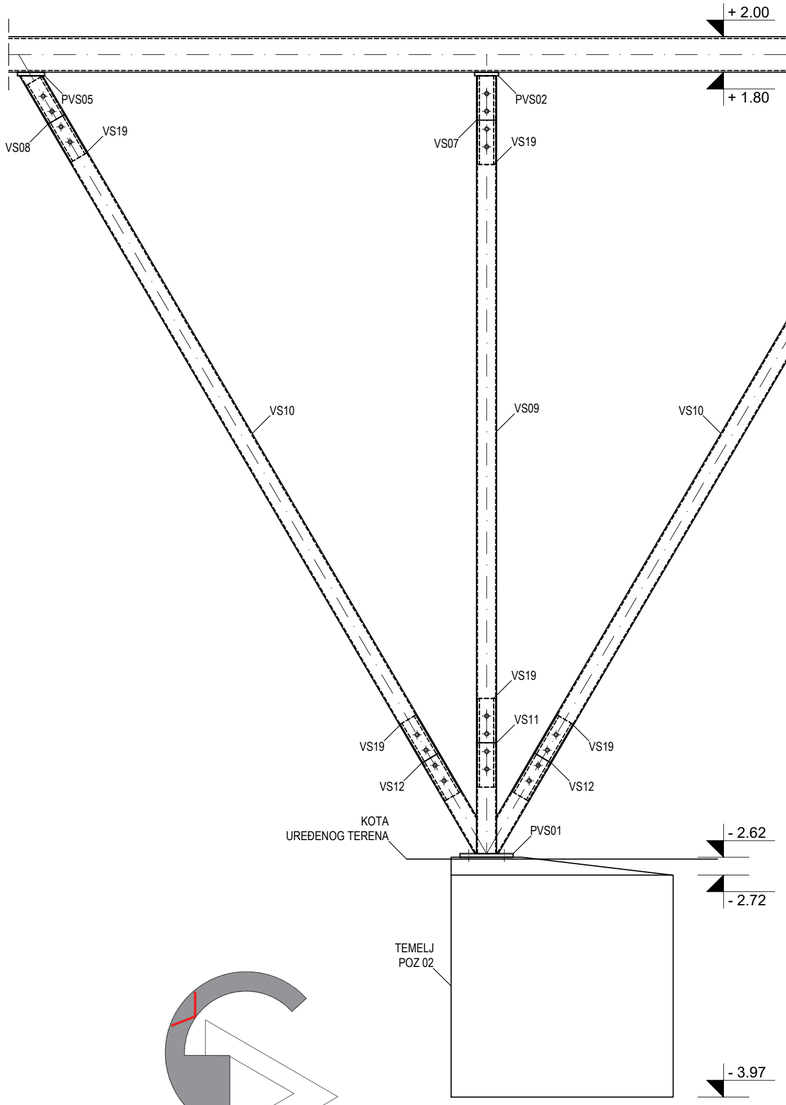

RAZVIJENI PRESJEK 2 - 2

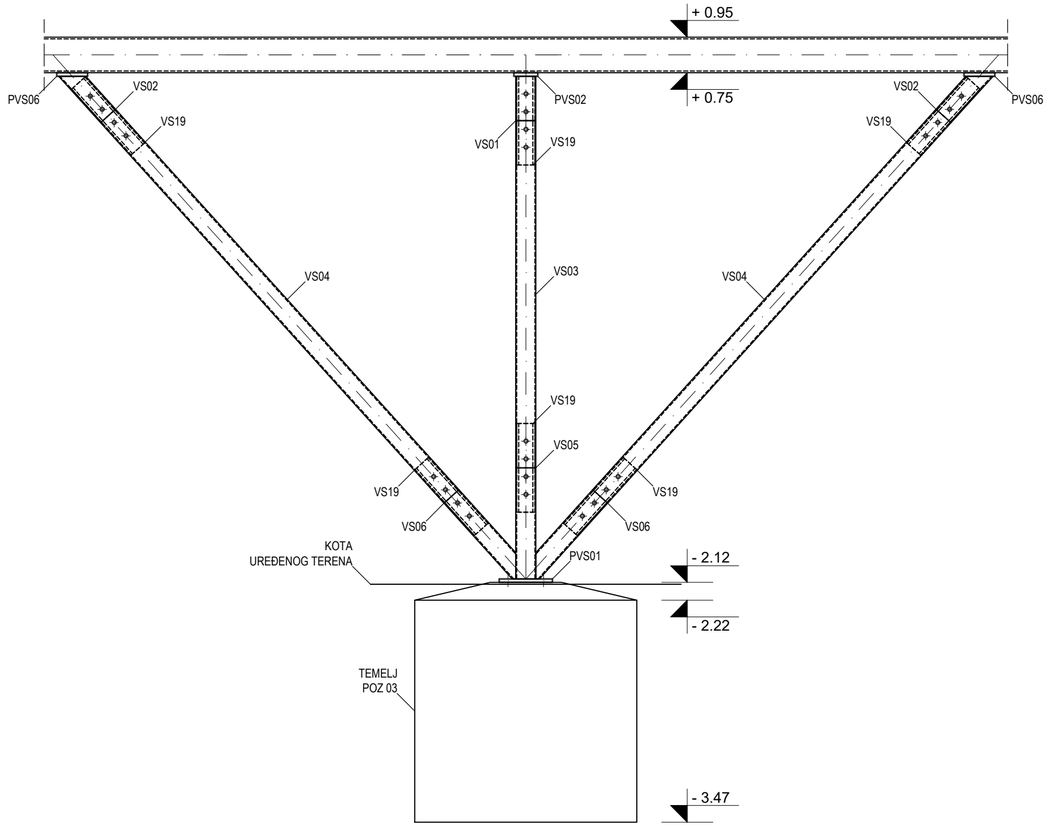

RAZVIJENI PRESJEK 1 - 1

NAPOMENE:

* Elementi armiranobetonske konstrukcije izvode se od betona kvalitete C30/37 uz dodatak aeranta te armature B500B.
* Svi armiranobetonski elementi nalaze se u razredu izloženosti XC4/XF3.
* Elementi čelične konstrukcije izvode se od konstruktivnog čelika kvalitete najmanje S335J2.
* Svi čelični elementi nalaze se u razredu izloženosti C3.
* Elementi drvenih mosnica izvode se od punog tvrdog drva kvalitete D60 (hrastovina I. klase).
* Svi drveni elementi nalaze se u razredu izloženosti 3-4.

* SVE MJERE KONTROLIRATI U NARAVI

± 0.00 = 578.86 n.m.v.

PLAN POZICIJA: STUPOVI

ARHIKON d.o.o. za arhitektonsko projektiranje, konzalting, trgovinu i usluge HR-10000 Zagreb, Ozaljska 49 OIB 41081073369 ured: Dragojle Jarnević 2, Zagreb 01 / 3643 125, darko.stresec@arhikon.hr		INVESTITOR:	JAVNA USTANOVA 'NACIONALNI PARK PLITVIČKA JEZERA' Josipa Jovića 19, 53231 Plitvička jezera	
		GRAĐEVINA:	GRADINA KRČINGRAD / PROJEKT KONZERVACIJE / k.č. 2249, k.o. Plitvička jezera	ZOP: 205/21 TD: 205/21-1
GLAVNI PROJEKTANT:	DARKO STRESEC, DIPL.ING.ARH.	STRUKOVNA ODREDNICA:	ARHITEKTONSKO-GRAĐEVINSKI PROJEKT	REVIZIJA:
PROJEKTANTI:	DARKO STRESEC, DIPL.ING.ARH. VLATKA RAJČIĆ, DIPL.ING.GRAĐ.	RAZINA RAZRADE:	IZVEDBENI PROJEKT	MJERILO: 1:25
PROJEKTANT SURADNICI:	MARKO BLAGEC, MAG.ING.ARH. JURE BARBALIĆ, MAG.ING.AEDIF. NIKOLA PERKOVIĆ, MAG.ING.AEDIF.	SADRŽAJ:	PLAN POZICIJA STUPOVI	DATUM: 12.2021. LIST: 18

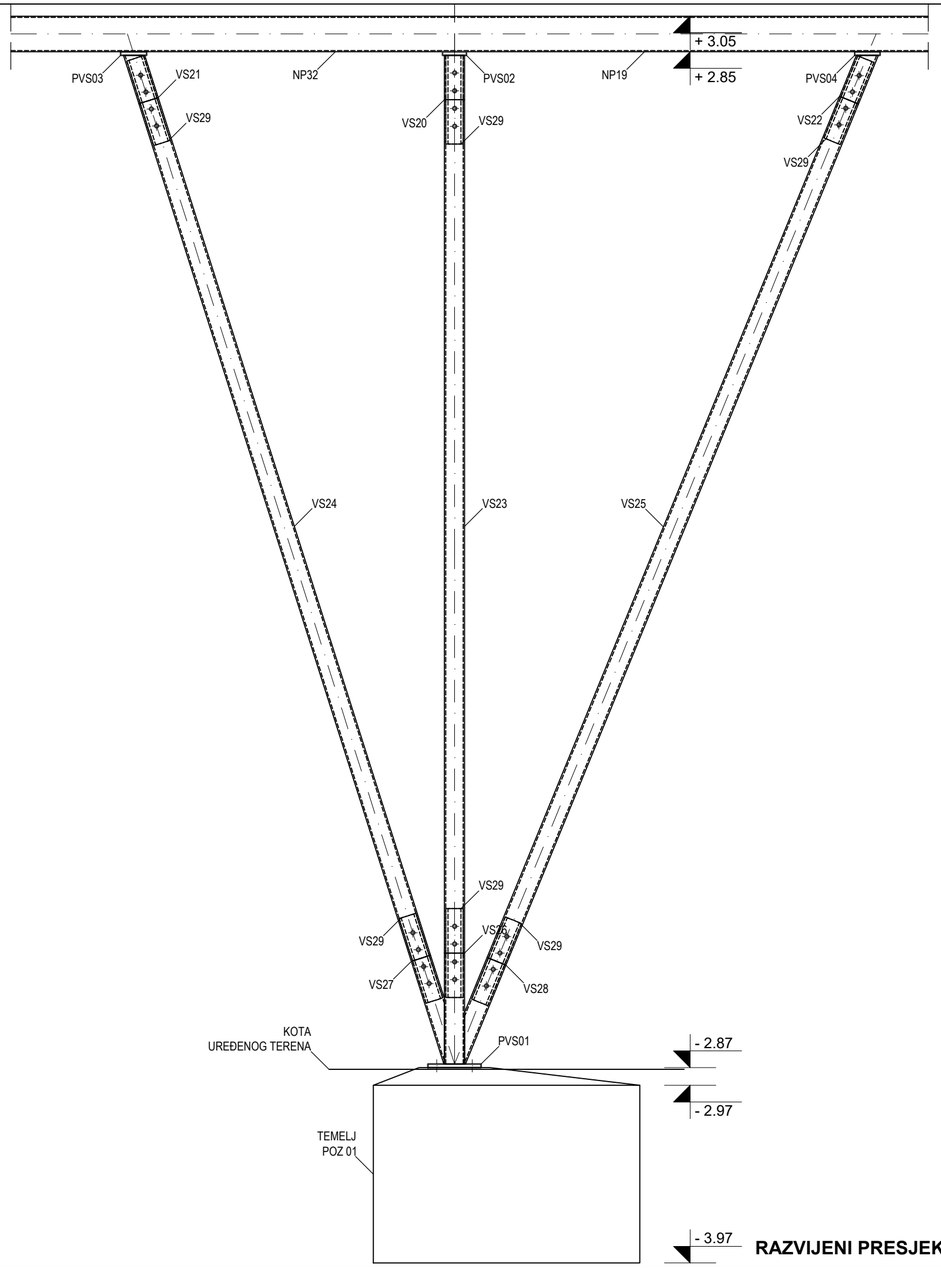

RAZVIJENI PRESJEK 3 - 3

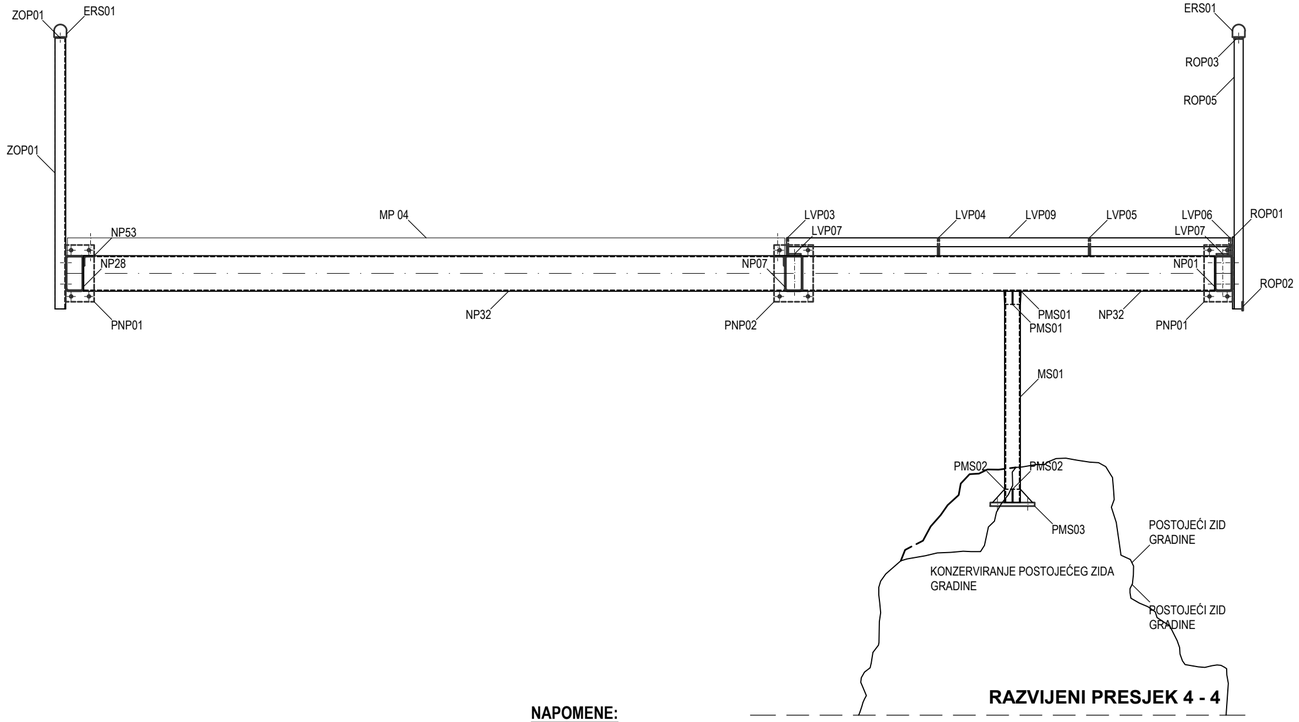

RAZVIJENI PRESJEK 4 - 4

NAPOMENE:

* Elementi armiranobetonske konstrukcije izvode se od betona kvalitete C30/37 uz dodatak aeranta te armature B500B.
* Svi armiranobetonski elementi nalaze se u razredu izloženosti XC4/XF3.
* Elementi čelične konstrukcije izvode se od konstruktivnog čelika kvalitete najmanje S335J2.
* Svi čelični elementi nalaze se u razredu izloženosti C3.
* Elementi drvenih mosnica izvode se od punog tvrdog drva kvalitete D60 (hrastovina I. klase).
* Svi drveni elementi nalaze se u razredu izloženosti 3-4.
* SVE MJERE KONTROLIRATI U NARAVI

± 0.00 = 578.86 n.m.v.

PLAN POZICIJA: STUPOVI

Arhikon	ARHIKON d.o.o. za arhitektonsko projektiranje, konzalting, trgovinu i usluge HR-10000 Zagreb, Ozaljska 49 OIB 41081073369 ured: Dragojle Jarnević 2, Zagreb 01 / 3643 125, darko.stresec@arhikon.hr	INVESTITOR:	JAVNA USTANOVA 'NACIONALNI PARK PLITVIČKA JEZERA' Josipa Jovića 19, 53231 Plitvička jezera		
		GRAĐEVINA:	GRADINA KRČINGRAD / PROJEKT KONZERVACIJE / k.č. 2249, k.o. Plitvička jezera	ZOP:	205/21
				TD:	205/21-1
GLAVNI PROJEKTANT:	DARKO STRESEC, DIPL.ING.ARH.	STRUKOVNA ODREDNICA:	ARHITEKTONSKO-GRAĐEVINSKI PROJEKT	REVIZIJA:	
PROJEKTANT:	DARKO STRESEC, DIPL.ING.ARH. VLATKA RAJČIĆ, DIPL.ING.GRAĐ.	RAZINA RAZRADE:	IZVEDBENI PROJEKT	MJERILO:	1:25
PROJEKTANT SURADNIK:	MARKO BLAGEC, MAG.ING.ARH. JURE BARBALIĆ, MAG.ING.AEDIF. NIKOLA PERKOVIĆ, MAG.ING.AEDIF.	SADRŽAJ:	PLAN POZICIJA STUPOVI	DATUM:	12.2021.
				LIST:	19

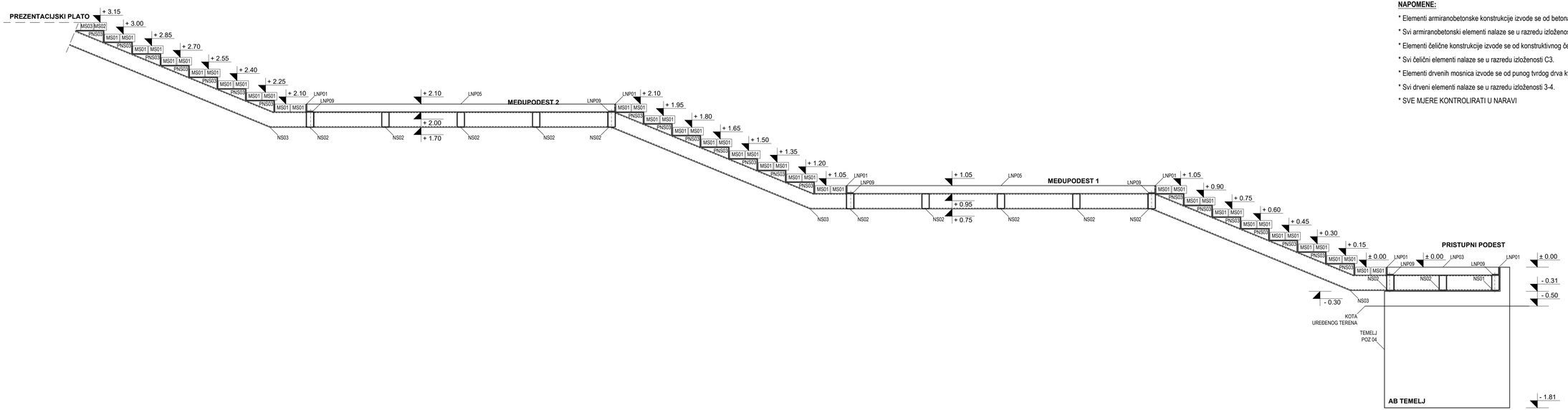

NAPOMENE:

* Elementi armiranobetonske konstrukcije izvode se od betona kvalitete C30/37 uz dodatak aeranta te armature B500B.
* Svi armiranobetonski elementi nalaze se u razredu izloženosti XC4/XF3.
* Elementi čelične konstrukcije izvode se od konstruktivnog čelika kvalitete najmanje S335J2.
* Svi čelični elementi nalaze se u razredu izloženosti C3.
* Elementi drvenih mosnica izvode se od punog tvrdog drva kvalitete D60 (hrastovina I. klase).
* Svi drveni elementi nalaze se u razredu izloženosti 3-4.
* SVE MJERE KONTROLIRATI U NARAVI

PLAN POZICIJA: RAZVIJENI PRESJEK STUBIŠTA

± 0.00 = 578.86 n.m.v.

ARHIKON **ARHIKON d.o.o.** za arhitektonsko projektiranje, konzalting, trgovinu i usluge HR-10000 Zagreb, Ozaljska 49 OIB 41081073369 ured: Dragojle Jarnević 2, Zagreb 01 / 3643 125, darko.stresec@arhikon.hr		**INVESTITOR:**	**JAVNA USTANOVA 'NACIONALNI PARK PLITVIČKA JEZERA'** **Josipa Jovića 19, 53231 Plitvička jezera**		
		GRADEVINA:	**GRADINA KRČINGRAD** **/ PROJEKT KONZERVACIJE /** **k.č. 2249, k.o. Plitvička jezera**	**ZOP:**	**205/21**
				TD:	**205/21-1**
GLAVNI PROJEKTANT:	**DARKO STRESEC, DIPL.ING.ARH.**	**STRUKOVNA ODREDNICA:**	**ARHITEKTONSKO-GRADEVINSKI PROJEKT**	**REVIZIJA:**	
PROJEKTANT:	**DARKO STRESEC, DIPL.ING.ARH.** **VLATKA RAJČIĆ, DIPL.ING.GRAD.**	**RAZINA RAZRADE:**	**IZVEDBENI PROJEKT**	**MJERILO:**	**1:25**
PROJEKTANT SURADNIK:	**MARKO BLAGEC, MAG.ING.ARH.** **JURE BARBALIĆ, MAG.ING.AEDIF.** **NIKOLA PERKOVIĆ, MAG.ING.AEDIF.**	**SADRŽAJ:**	**PLAN POZICIJA: RAZVOJENI PRESJEK STUBIŠTA**	**DATUM:**	**12.2021.**
				LIST:	**20**

PLAN ARMATURE TEMELJA POZ 01 MJ 1:25

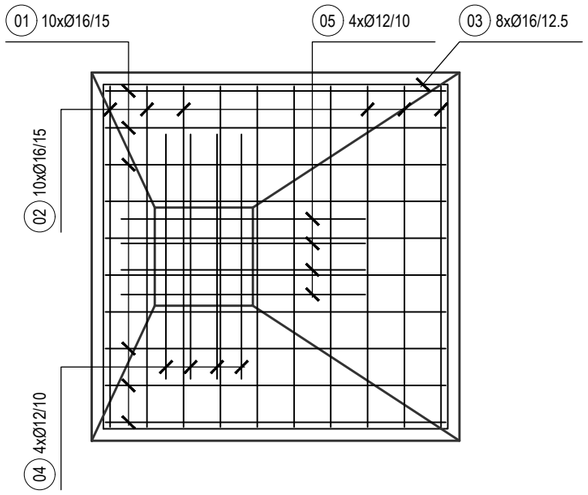

PLAN ARMATURE TEMELJA POZ 02 MJ 1:25

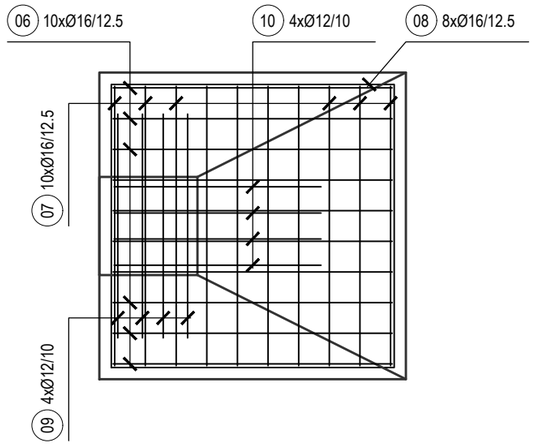

PLAN ARMATURE TEMELJA POZ 03 MJ 1:25

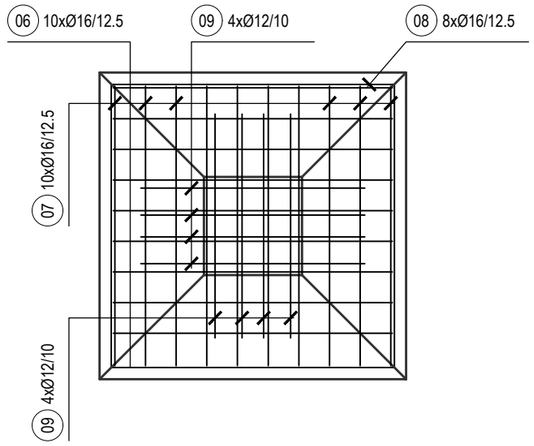

POZ	Ø [mm]	l_g [m]	n [kom]	l_{gn} [m]
01	16	4,92	10	49,20
02	16	4,84	10	48,40
03	16	6,00	8	48,00
04	12	2,19	4	8,76
05	12	2,20	4	8,80
06	16	4,42	20	88,40
07	16	4,34	20	86,80
08	16	5,00	16	80,00
09	12	2,11	12	25,32
10	12	2,11	4	8,44
11	14	3,84	10	38,40
12	14	2,72	10	27,20
13	14	1,90	10	19,00
14	14	3,42	10	34,20
15	14	3,08	10	30,80
16	12	1,80	4	7,20
17	14	3,48	16	55,68
18	14	3,92	25	98,00
19	8	1,62	18	29,16

Ø [mm]	l_{gn} [m]	[kg/m]	m [kg]
8	29,16	0,405	11,81
12	58,52	0,911	53,32
14	303,28	1,242	376,68
16	400,80	1,621	649,70
Σm [kg]	1.091,51		

KVALITETA BETONA	C30/37
DODACI BETONU	vidjeti projekt
KVALITETA ČELIKA	B500B
ZAŠTITNI SLOJ	40 mm

ISKAZ ARMATURE MJ 1:50

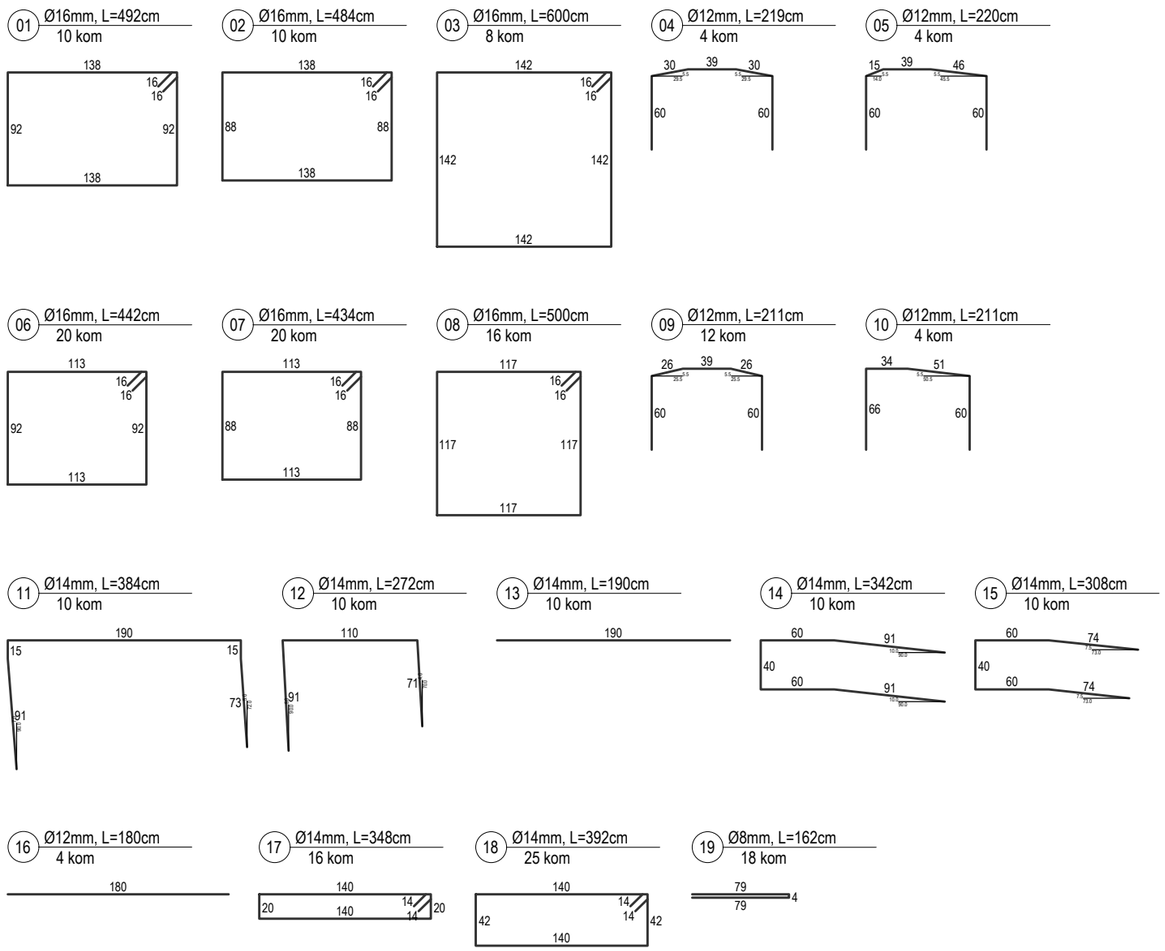

PLAN ARMATURE TEMELJA POZ 04 MJ 1:25

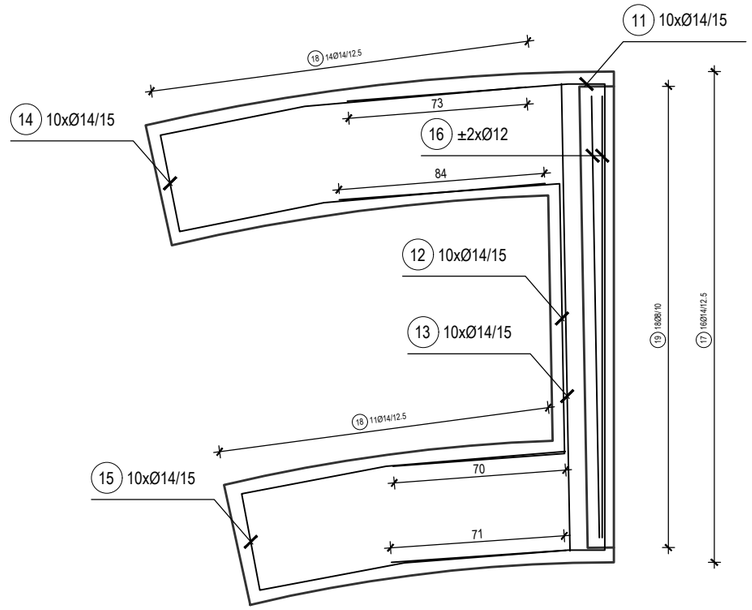

PLAN SAVIJANJA ARMATURE

Arhikon	**ARHIKON d.o.o.** za arhitektonsko projektiranje, konzalting, trgovinu i usluge HR-10000 Zagreb, Ozaljska 49 OIB 41081073369 ured: Dragojle Jarnević 2, Zagreb 01 / 3643 125, darko.stresec@arhikon.hr	**INVESTITOR:**	**JAVNA USTANOVA 'NACIONALNI PARK PLITVIČKA JEZERA'** **Josipa Jovića 19, 53231 Plitvička jezera**		
		GRAĐEVINA:	**GRADINA KRČINGRAD / PROJEKT KONZERVACIJE / k.č. 2249, k.o. Plitvička jezera**	**ZOP:**	**205/21**
				TD:	**205/21-1**
GLAVNI PROJEKTANT:	**DARKO STRESEC, DIPL.ING.ARH.**	**STRUKOVNA ODREDNICA:**	**ARHITEKTONSKO-GRAĐEVINSKI PROJEKT**	**REVIZIJA:**	
PROJEKTANT:	**DARKO STRESEC, DIPL.ING.ARH.** **VLATKA RAJČIĆ, DIPL.ING.GRAĐ.**	**RAZINA RAZRADE:**	**IZVEDBENI PROJEKT**	**MJERILO:**	**1:50,1:25**
PROJEKTANT SURADNIK:	**MARKO BLAGEC, MAG.ING.ARH.** **JURE BARBALIĆ, MAG.ING.AEDIF.** **NIKOLA PERKOVIĆ, MAG.ING.AEDIF.**	**SADRŽAJ:**	**PLAN SAVIJANJA ARMATURE**	**DATUM:**	**12.2021.**
				LIST:	**21**

SKLOP	POZ	PROFIL	m [kg/m]	L [mm]	KOM.	KOL. [kg]	Σ [kg]	MATERIJAL
podest	NP 01	*100/200/6	27,79	2588	1	71,92	2.162,04	S355 J2 pocinčano 200µm
	NP 02	*100/200/6	27,79	2615	1	72,67		
	NP 03	*100/200/6	27,79	2590	1	71,98		
	NP 04	*100/200/6	27,79	1268	1	35,24		
	NP 05	*100/200/6	27,79	130	2	7,23		
	NP 06	*100/200/6	27,79	1300	2	72,25		
	NP 07	*100/200/6	27,79	1450	1	40,30		
	NP 08	*100/200/6	27,79	665	1	18,48		
	NP 09	*100/200/6	27,79	685	1	19,04		
	NP 10	*100/200/6	27,79	1040	1	28,90		
	NP 11	*100/200/6	27,79	681	1	18,92		
	NP 12	*100/200/6	27,79	1602	1	44,52		
	NP 13	*100/200/6	27,79	232	1	6,45		
	NP 14	*100/200/6	27,79	967	1	26,87		
	NP 15	*100/200/6	27,79	92	1	2,56		
	NP 16	*100/200/6	27,79	689	1	19,15		
	NP 17	*100/200/6	27,79	1567	1	43,55		
	NP 18	*100/200/6	27,79	218	1	6,06		
	NP 19	*100/200/6	27,79	1544	1	42,91		
	NP 20	*100/200/6	27,79	982	1	27,29		
	NP 21	*100/200/6	27,79	685	1	19,04		
	NP 22	*100/200/6	27,79	1544	1	42,91		
	NP 23	*100/200/6	27,79	210	1	5,84		
	NP 24	*100/200/6	27,79	1466	1	40,74		
	NP 25	*100/200/6	27,79	1750	1	48,63		
	NP 26	*100/200/6	27,79	333	1	9,25		
	NP 27	*100/200/6	27,79	446	1	12,39		
	NP 28	*100/200/6	27,79	2760	1	76,70		
	NP 29	*100/200/6	27,79	3106	1	86,32		
	NP 30	*100/200/6	27,79	5203	1	144,59		
	NP 31	*100/200/6	27,79	6498	1	180,58		
	NP 32	*100/200/6	27,79	6330	1	175,91		
	NP 33	*100/200/6	27,79	5964	1	165,74		
	NP 34	*100/200/6	27,79	5251	1	145,93		
	NP 35	*100/200/6	27,79	4065	1	112,97		
	NP 36	*100/200/6	27,79	1993	1	55,39		
	NP 37	L 60/60/6	5,42	665	1	3,60		
	NP 38	L 60/60/6	5,42	741	1	4,02		
	NP 39	L 60/60/6	5,42	602	1	3,26		
	NP 40	L 60/60/6	5,42	130	1	0,70		
	NP 41	L 60/60/6	5,42	691	1	3,75		
	NP 42	L 60/60/6	5,42	526	1	2,85		
	NP 43	L 60/60/6	5,42	560	1	3,04		
	NP 44	L 60/60/6	5,42	609	1	3,30		
	NP 45	L 60/60/6	5,42	130	1	0,70		
	NP 46	L 60/60/6	5,42	144	1	0,78		
	NP 47	L 60/60/6	5,42	985	1	5,34		
	NP 48	L 60/60/6	5,42	681	1	3,69		
	NP 49	L 60/60/6	5,42	1548	1	8,39		
	NP 50	L 60/60/6	5,42	248	1	1,34		
	NP 51	L 60/60/6	5,42	1483	1	8,04		
	NP 52	L 60/60/6	5,42	1044	1	5,66		
	NP 53	L 60/60/6	5,42	673	1	3,65		
	NP 54	L 60/60/6	5,42	1504	1	8,15		
	NP 55	L 60/60/6	5,42	166	1	0,90		
	NP 56	L 60/60/6	5,42	1444	1	7,83		
	NP 57	L 60/60/6	5,42	1534	1	8,31		
	NP 58	L 60/60/6	5,42	353	1	1,91		
	NP 59	L 60/60/6	5,42	1967	1	10,66		
	VAROVI I CINČANA ZAŠTITA (3% MASE)				1	62,97		

manji stupovi	MS 01	*Ø89/6	12,28	1190	5	73,07	74,96
	VAROVI I CINČANA ZAŠTITA (3% MASE)				1	1,89	
stubište	NS 01	*100/200/6	27,79	1880	1	52,25	3.562,68
	NS 02	*100/200/6	27,79	1681	12	560,58	
	NS 03	lim 10 mm	69,87	40.734	1	2.846,08	
	VAROVI I CINČANA ZAŠTITA (3% MASE)				1	103,77	
veći stupovi	VS 01	*Ø114/6	15,99	250	1	4,00	1.082,64
	VS 02	*Ø114/6	15,99	353	2	11,29	
	VS 03	*Ø114/6	15,99	1955	1	31,26	
	VS 04	*Ø114/6	15,99	2886	2	92,29	
	VS 05	*Ø114/6	15,99	625	1	9,99	
	VS 06	*Ø114/6	15,99	587	2	18,77	
	VS 07	*Ø114/6	15,99	250	1	4,00	
	VS 08	*Ø114/6	15,99	317	2	10,14	
	VS 09	*Ø114/6	15,99	3505	1	56,04	
	VS 10	*Ø114/6	15,99	4167	2	133,26	
	VS 11	*Ø114/6	15,99	625	1	9,99	
	VS 12	*Ø114/6	15,99	597	2	19,09	
	VS 19	"Ø106/13	31,90	500	12	191,40	
	VS 20	*Ø114/8	20,98	250	1	5,25	
	VS 21	*Ø114/8	20,98	287	1	6,02	
	VS 22	*Ø114/8	20,98	297	1	6,23	
	VS 23	*Ø114/8	20,98	4805	1	100,81	
	VS 24	*Ø114/8	20,98	5067	1	106,31	
	VS 25	*Ø114/8	20,98	5239	1	109,91	
	VS 26	*Ø114/8	20,98	625	1	13,11	
	VS 27	*Ø114/8	20,98	608	1	12,76	
	VS 28	*Ø114/8	20,98	604	1	12,67	
	VS 29	"Ø100/13	29,70	500	6	89,10	
	VAROVI I CINČANA ZAŠTITA (3% MASE)				1	28,94	

SKLOP	POZ	a [mm]	b [mm]	t [mm]	KOM.	KOL. [kg]	Σ [kg]	MATERIJAL
podest	PNP 01	160	320	10	10	40,19	109,70	S355 J2 pocinčano na 200µm
	PNP 02	220	320	10	12	66,32		
	VAROVI I CINČANA ZAŠTITA (3% MASE)				1	3,20		
manji stupovi	PMS 01	96	75	6	10	3,39	62,25	
	PMS 02	226	75	6	10	7,98		
	PMS 03	250	250	20	5	49,06		
	VAROVI I CINČANA ZAŠTITA (3% MASE)				1	1,81		
stubište	PNS 01	160	320	10	10	40,19	98,14	
	PNS 02	200	400	20	4	50,24		
	PNS 03	566	60	10	1	2,67		
	PNS 04	464	60	10	1	2,19		
	VAROVI I CINČANA ZAŠTITA (3% MASE)				1	2,86		
veći stupovi	PVS 01	300	300	3	20	42,39	72,83	
	PVS 02	134	134	3	20	8,46		
	PVS 03	146	134	1	20	3,07		
	PVS 04	144	134	1	20	3,03		
	PVS 05	153	134	2	20	6,44		
	PVS 06	174	134	2	20	7,32		
	VAROVI I CINČANA ZAŠTITA (3% MASE)				1	2,12		

ELEMENTI	SPOJNI PRIBOR	KOM.
podest i stubište	DIN 931 vijak M16x60 8.8 Zn	64
	DIN 125 podloška M16 Zn	128
	DIN 934 matica M16 Zn	64
manji stupovi	HILTI HST vijak M20x200 Zn s priborom	20
veći stupovi i stubište za HILTI HST	DIN 931 vijak M20x140 8.8 Zn	36
	DIN 125 podloška M16 Zn	72
	DIN 934 matica M16 Zn	36
	HILTI HST vijak M24x200 Zn s priborom	20